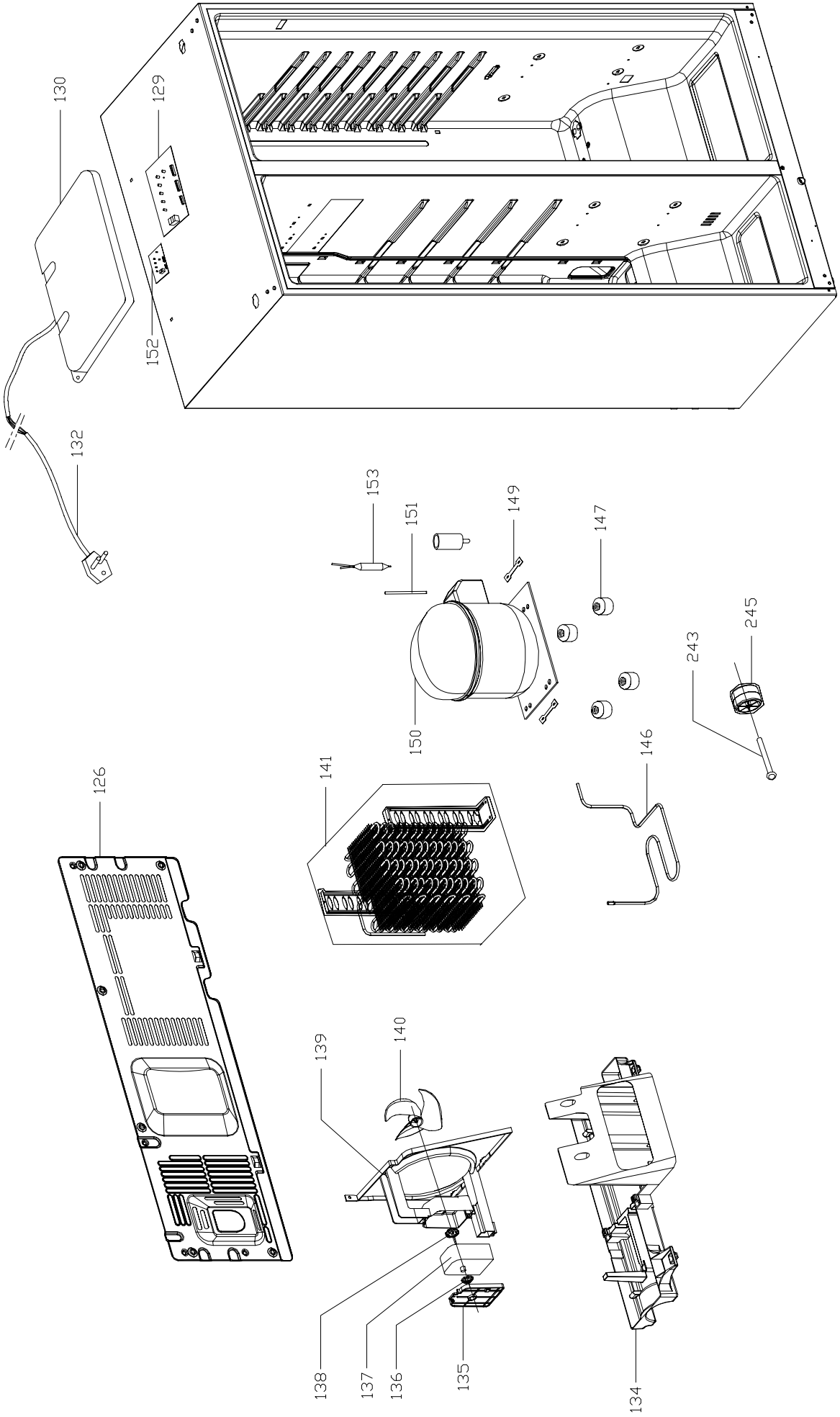
130
129
152
132
153
151
149
147
245
243
150
146
141
126
139
140
138
137
136
135
134