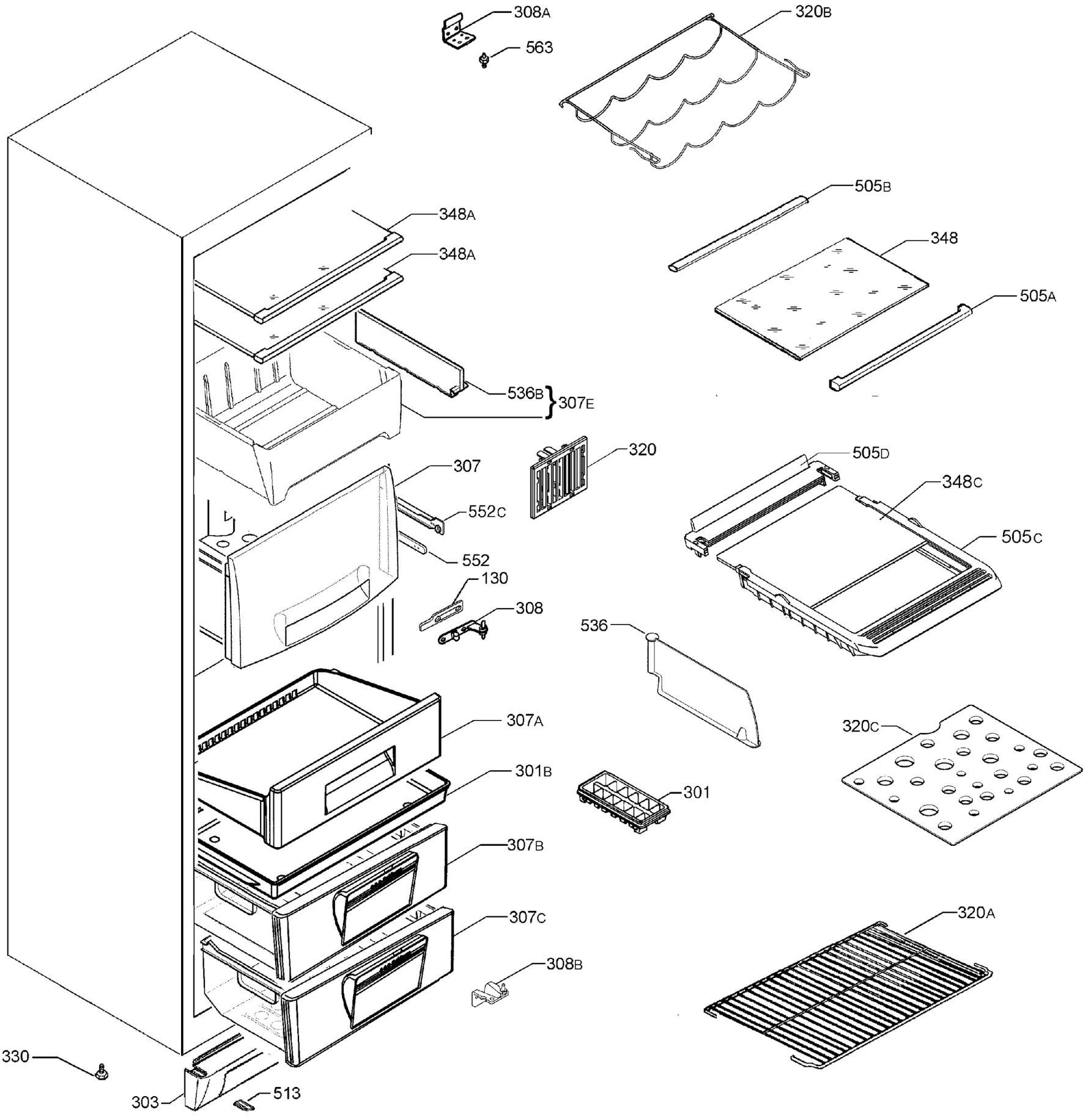

P09253040441

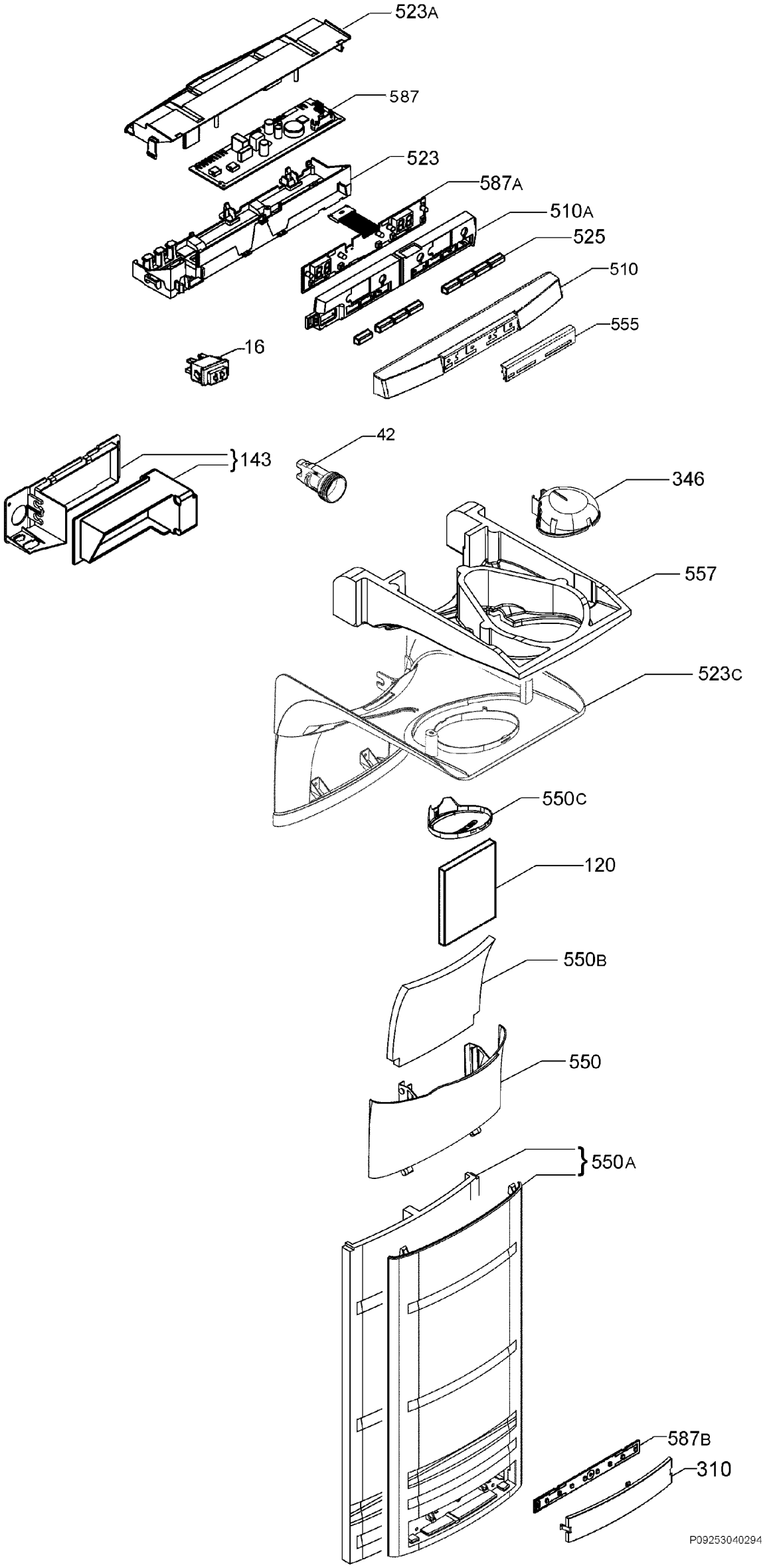
523A
587
523
587A
510A
525
510
555
16
42
143
346
557
523C
550C
120
550B
550
550A
587B
310
P09253040294

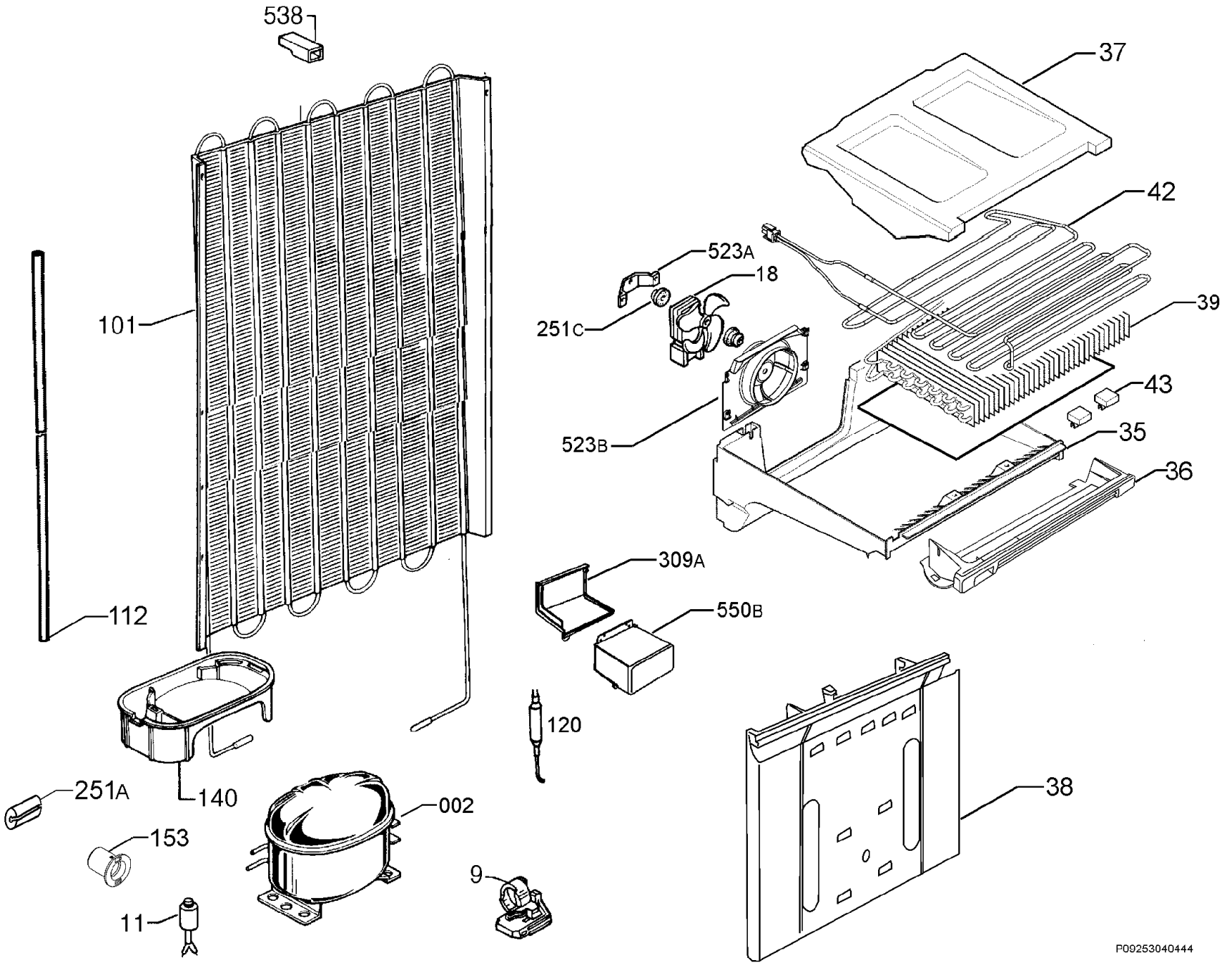
538
37
42
523A
18
39
101
251C
43
523B
35
36
309A
112
550B
120
38
251A
140
002
153
9
11
P09253040444

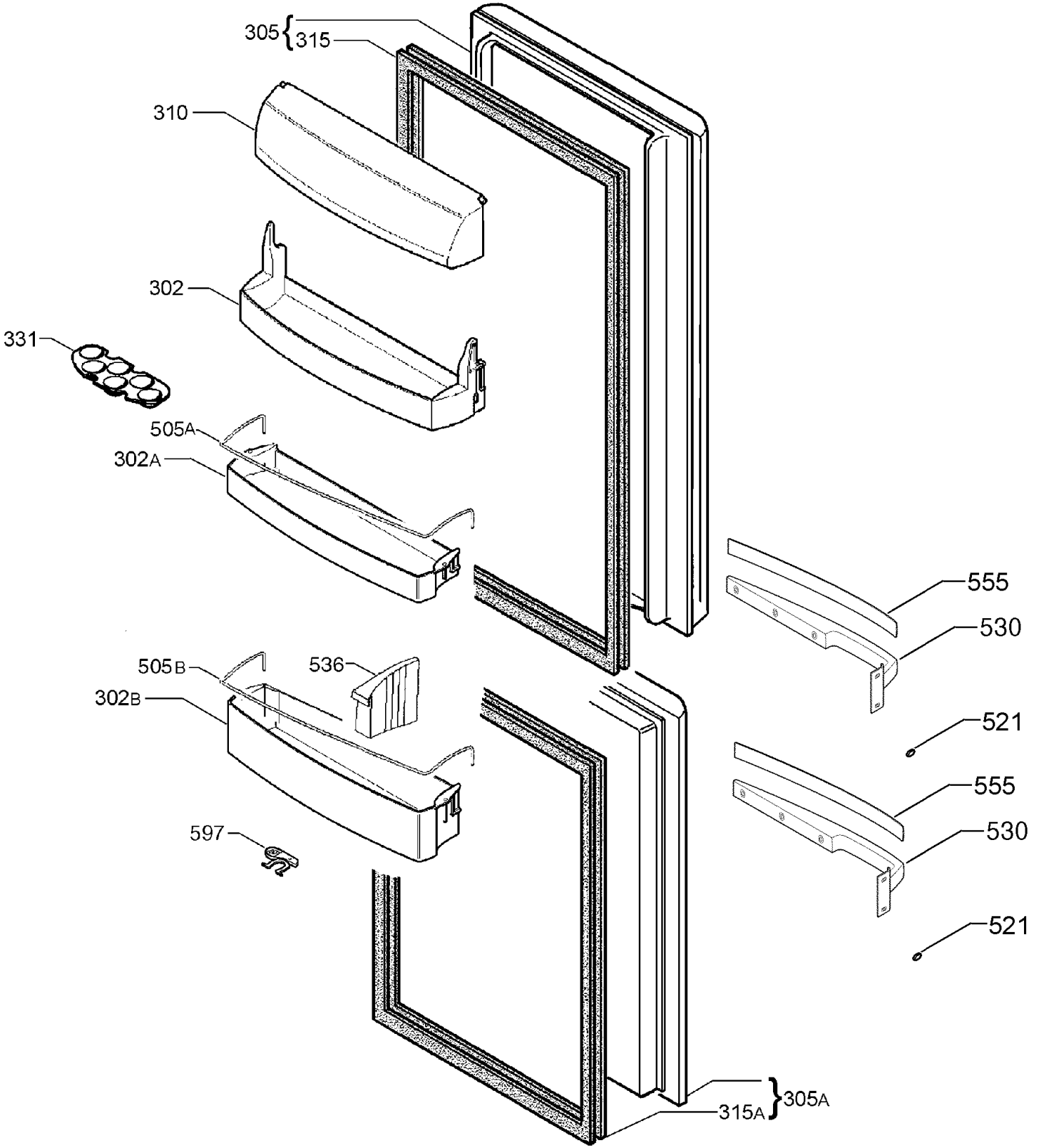

P09253040445