AEG

Waschautomaten

295 3509 20
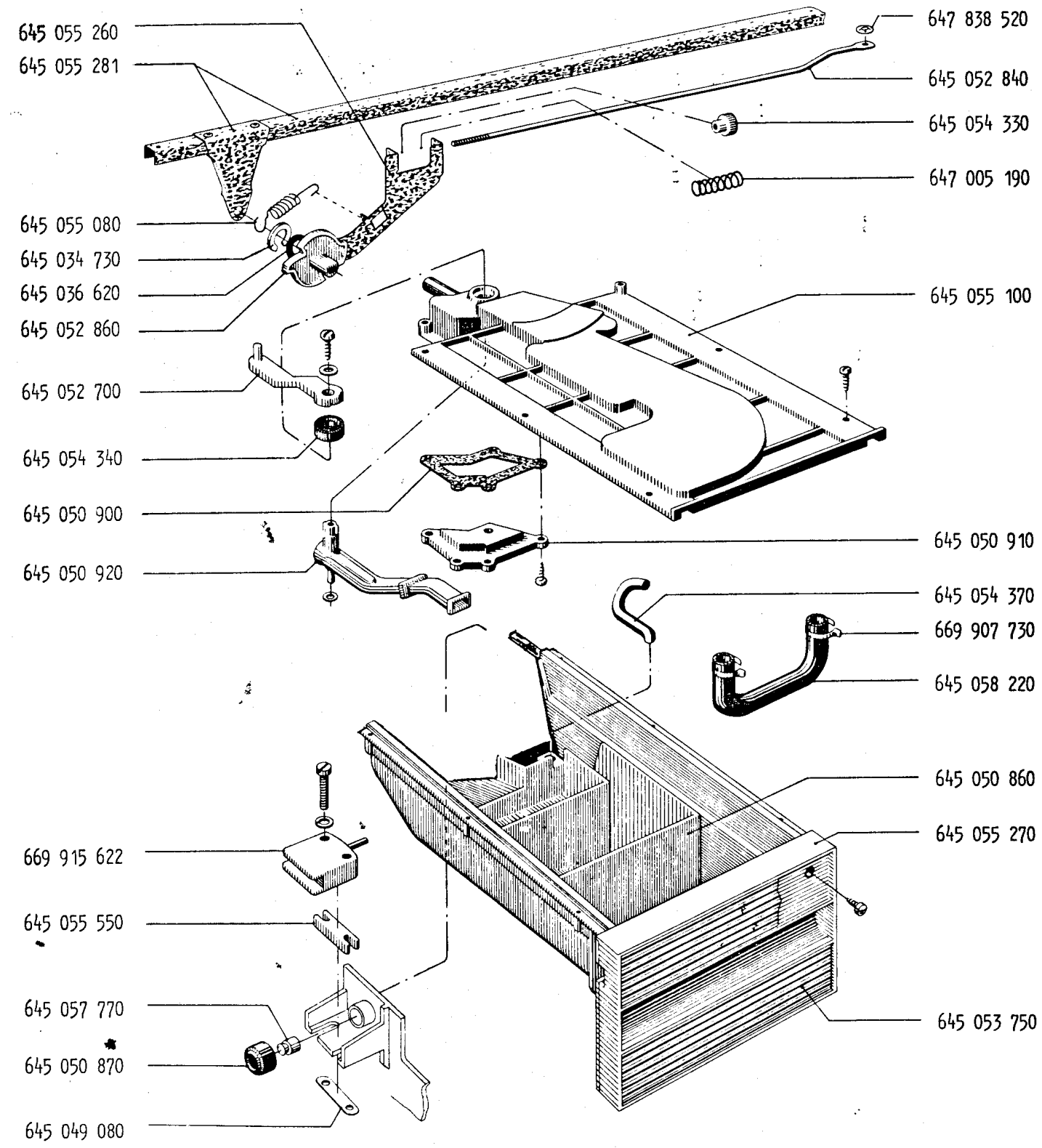
Bella SL E-Nr. 605 152 901
Bella SL E-Nr. 605 152 902