AEG-Kundendienst H04
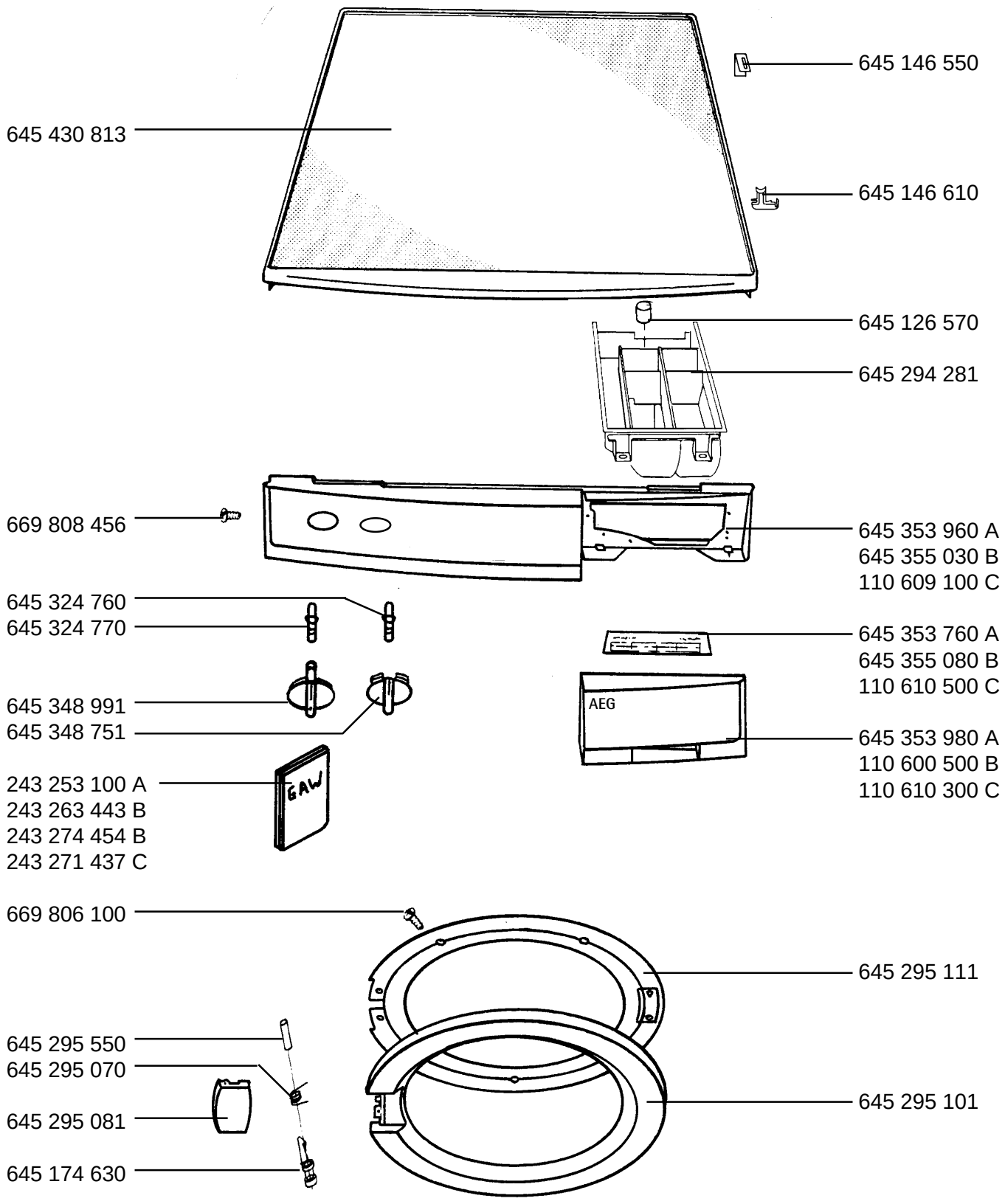
LAVAMAT 30600-w	E-Nr. 914 001 059 A	D
LAVAMAT W70-w	E-Nr. 914 001 125 B	I
LAVAMAT W80-w	E-Nr. 914 001 194 C	F-E