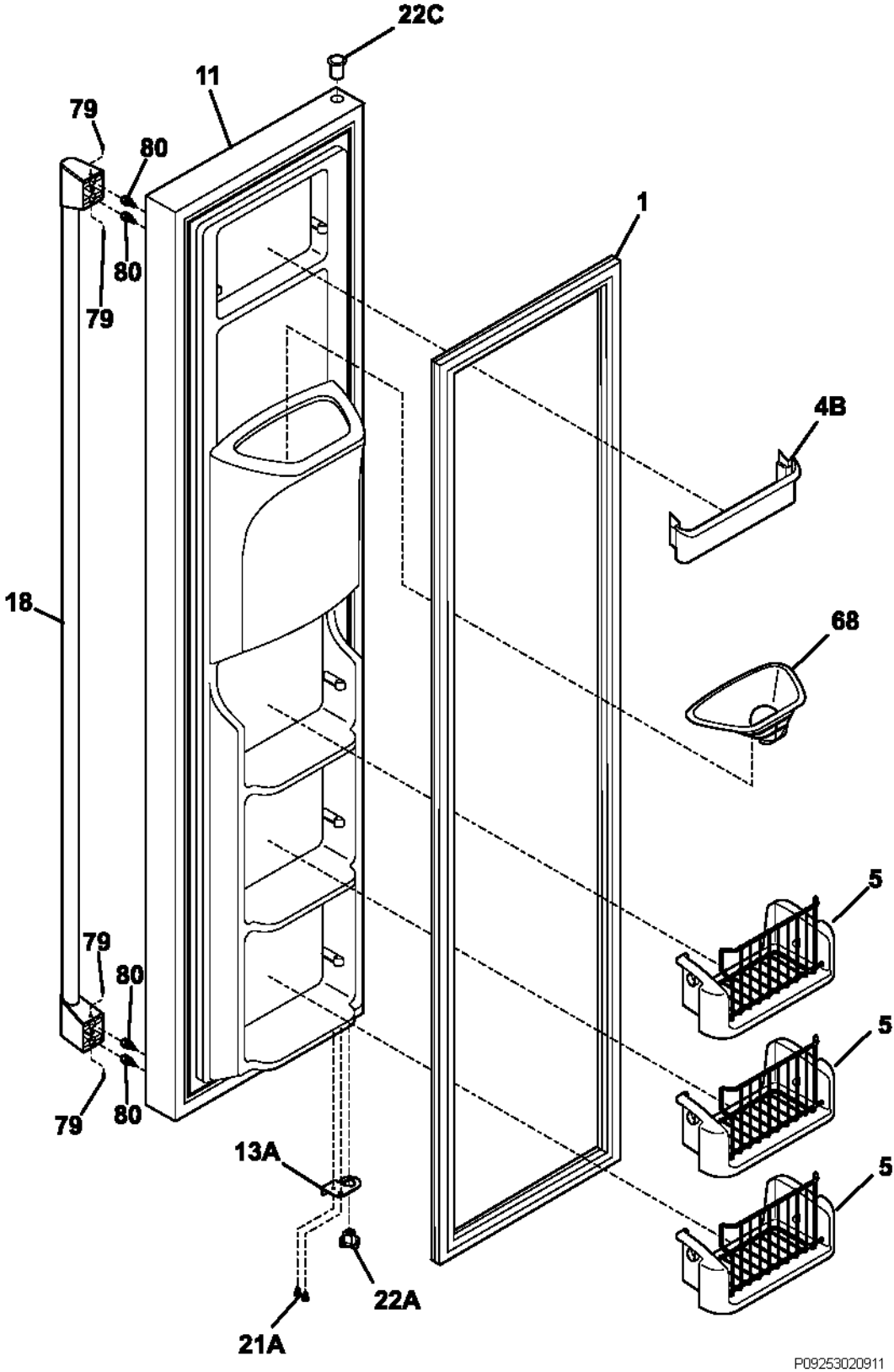
22C
11
79
80
80
79
1
4B
18
68
5
79
80
5
79
80
13A
5
22A
21A
P09253020911

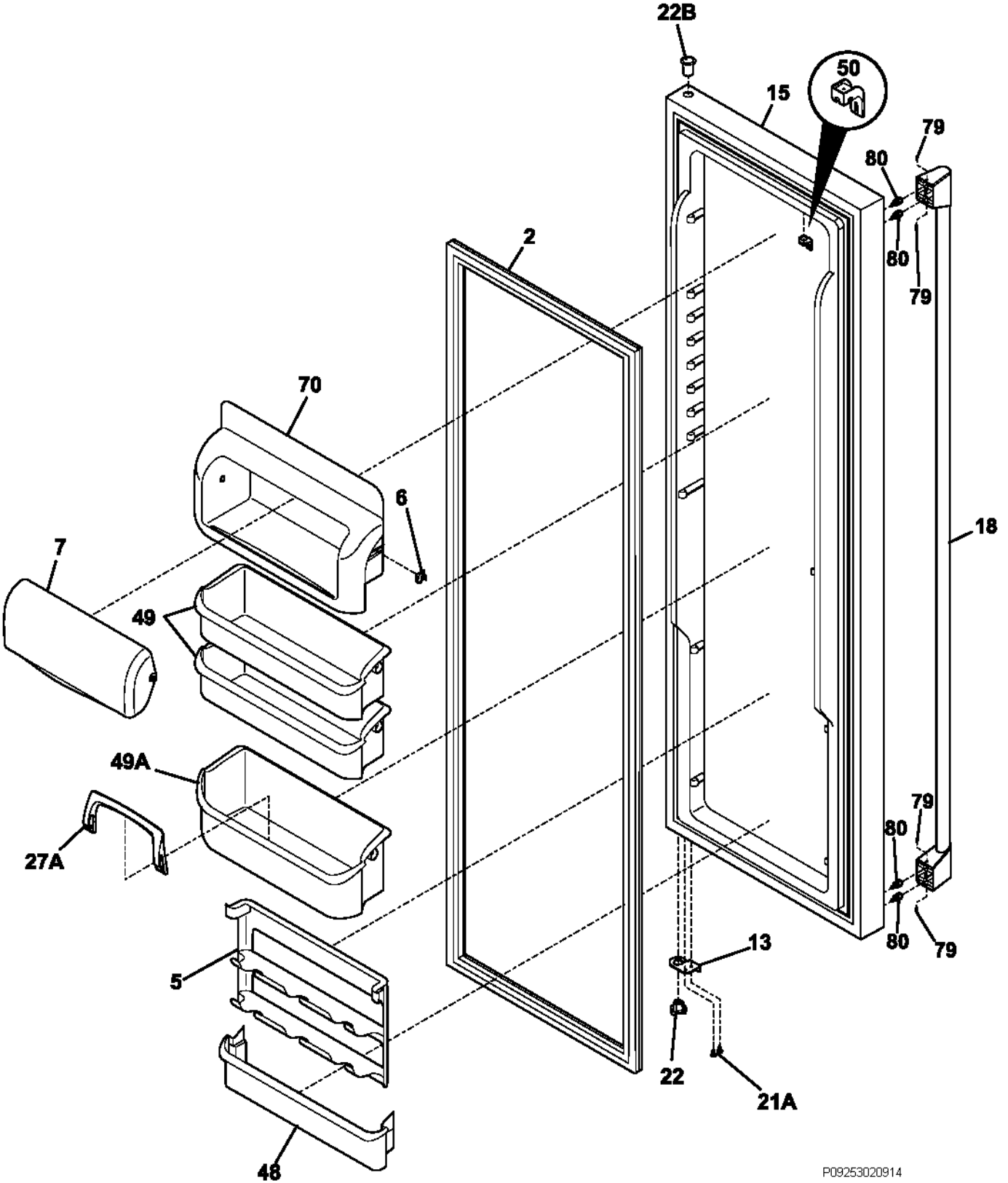
22B
50
15
79
80
80
79
2
70
6
18
7
49
49A
27A
79
80
80
79
13
5
22
21A
48
P09253020914

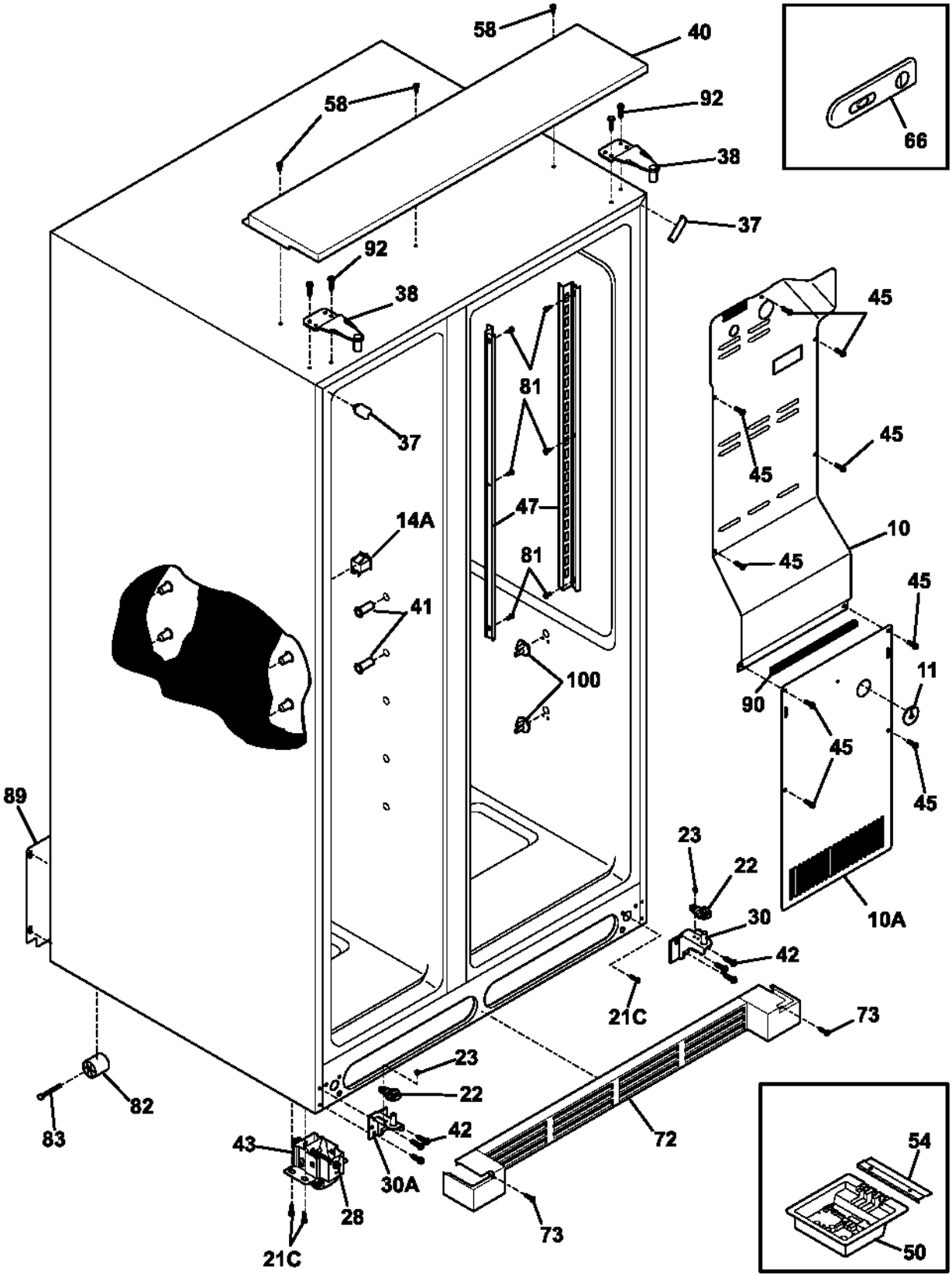

P09253020916

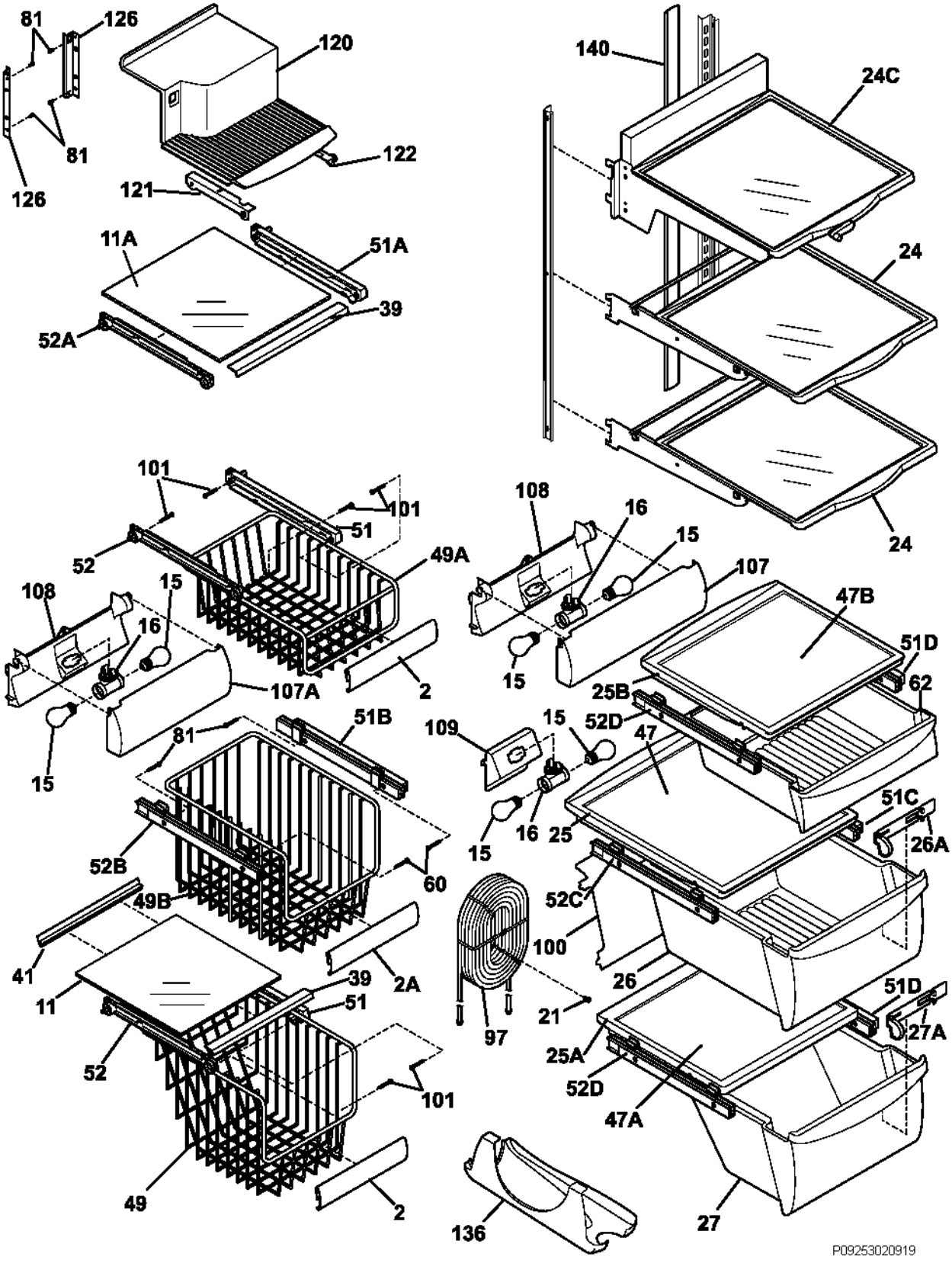
81
126
120
140
24C
81
122
126
121
11A
51A
24
39
52A
24
101
101
108
16
51
15
52
49A
107
108
15
47B
16
51D
15
62
107A
2
25B
15
52D
51B
109
15
47
81
15
16
25
51C
26A
52B
60
15
52C
49B
100
41
2A
26
39
51D
11
51
21
27A
97
25A
52
52D
101
47A
49
2
136
27
P09253020919

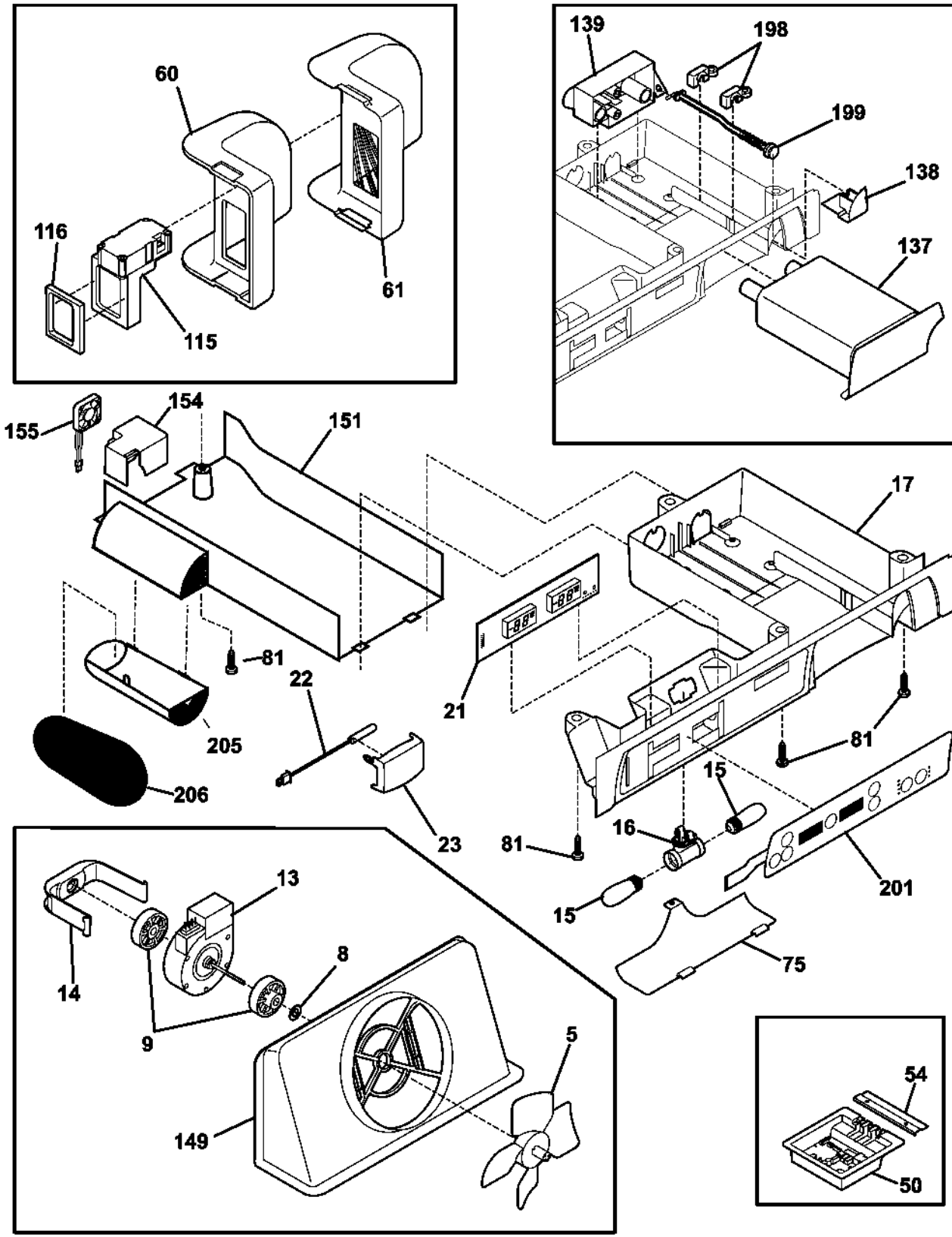

P09253020920

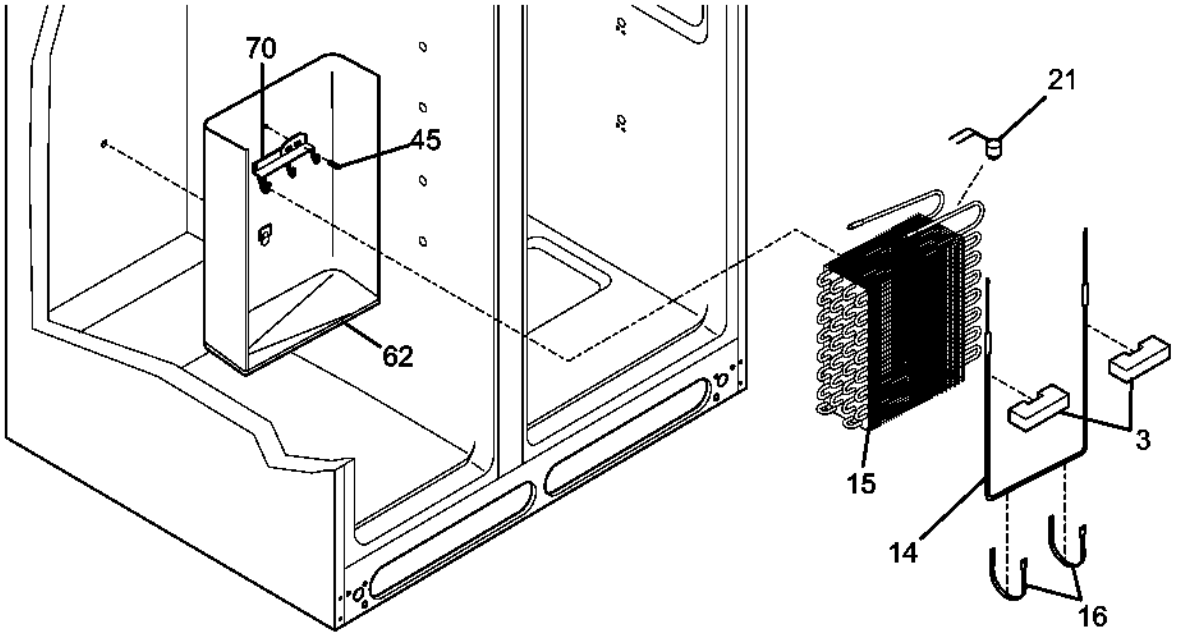
70
45
62
21
3
15
14
16

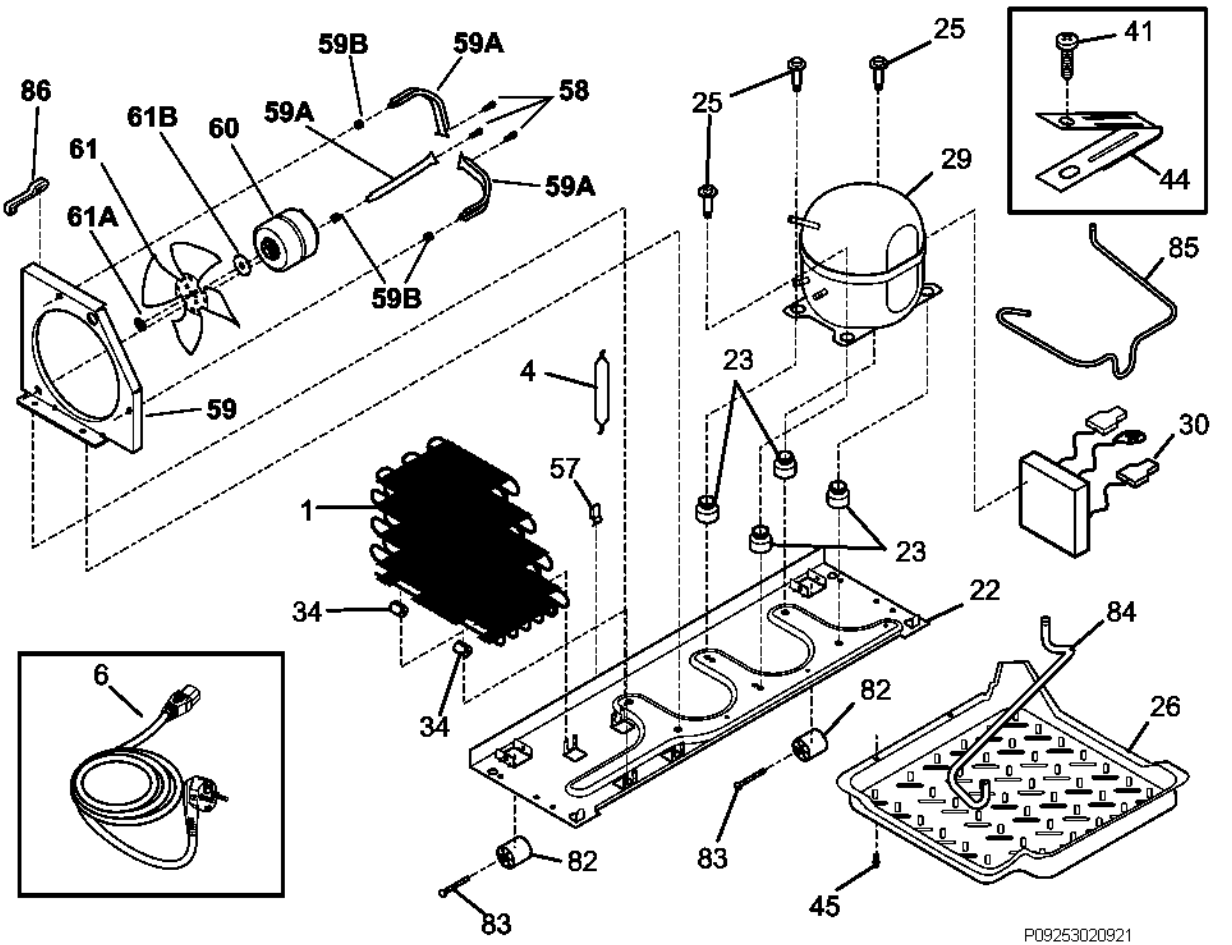
59B
59A
58
86
61B
60
59A
61
59A
61A
59B
59
25
25
29
41
44
85
4
23
30
57
1
23
22
34
84
6
34
82
26
82
83
83
45
P09253020921

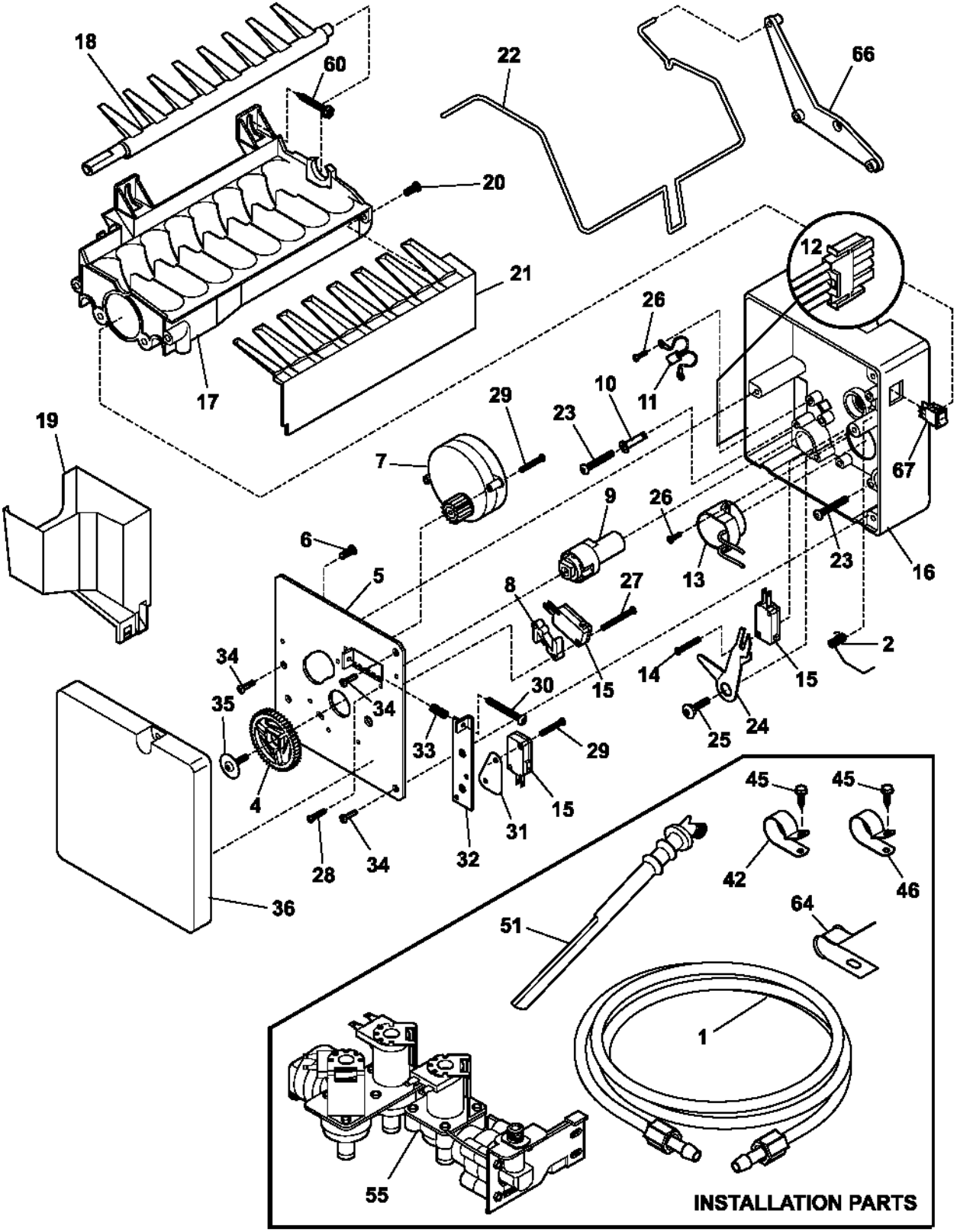

P09253020922

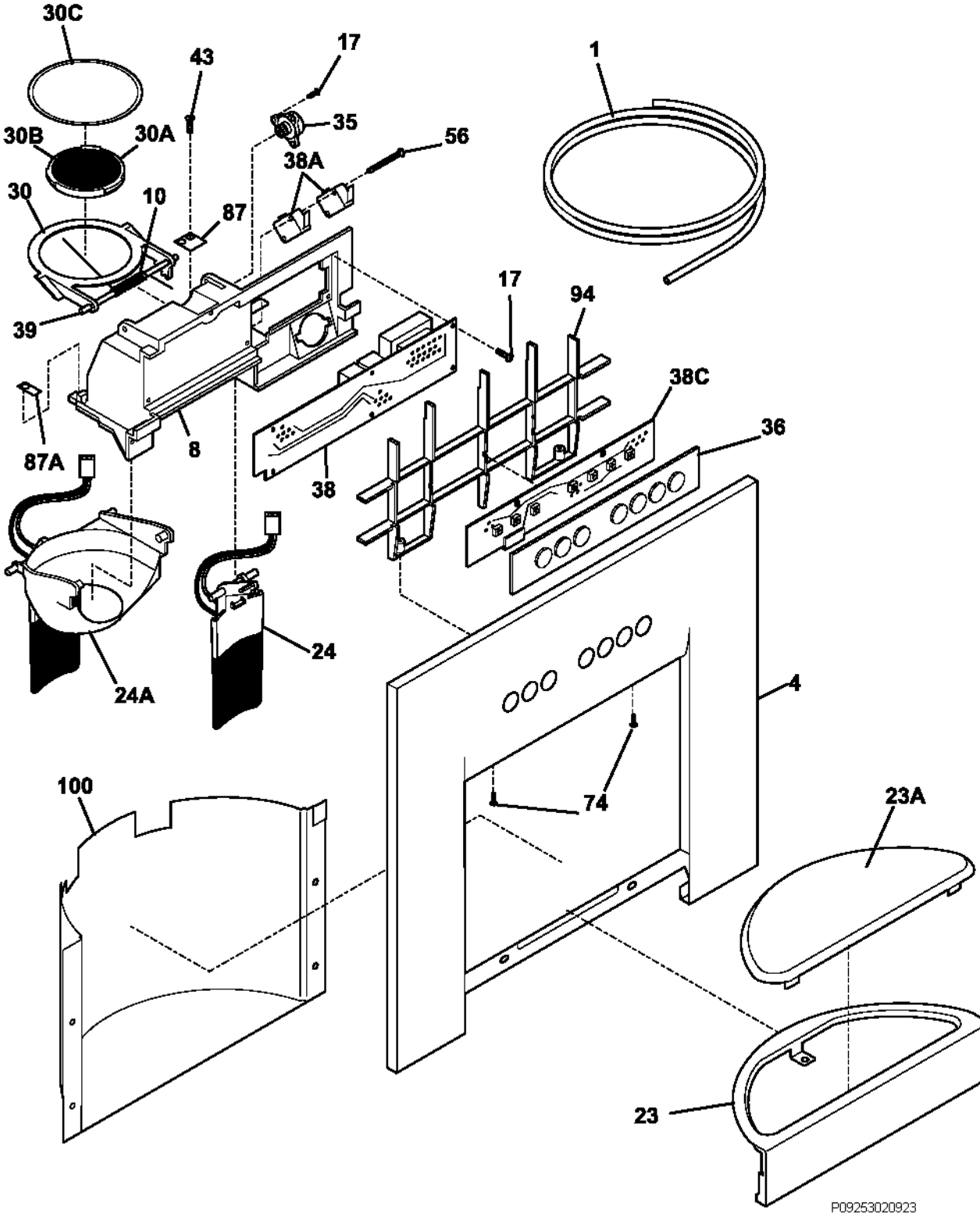
30C
43
17
1
35
30B
30A
56
38A
30
10
87
17
94
39
38C
36
87A
8
38
24
24A
4
100
74
23A
23
P09253020923

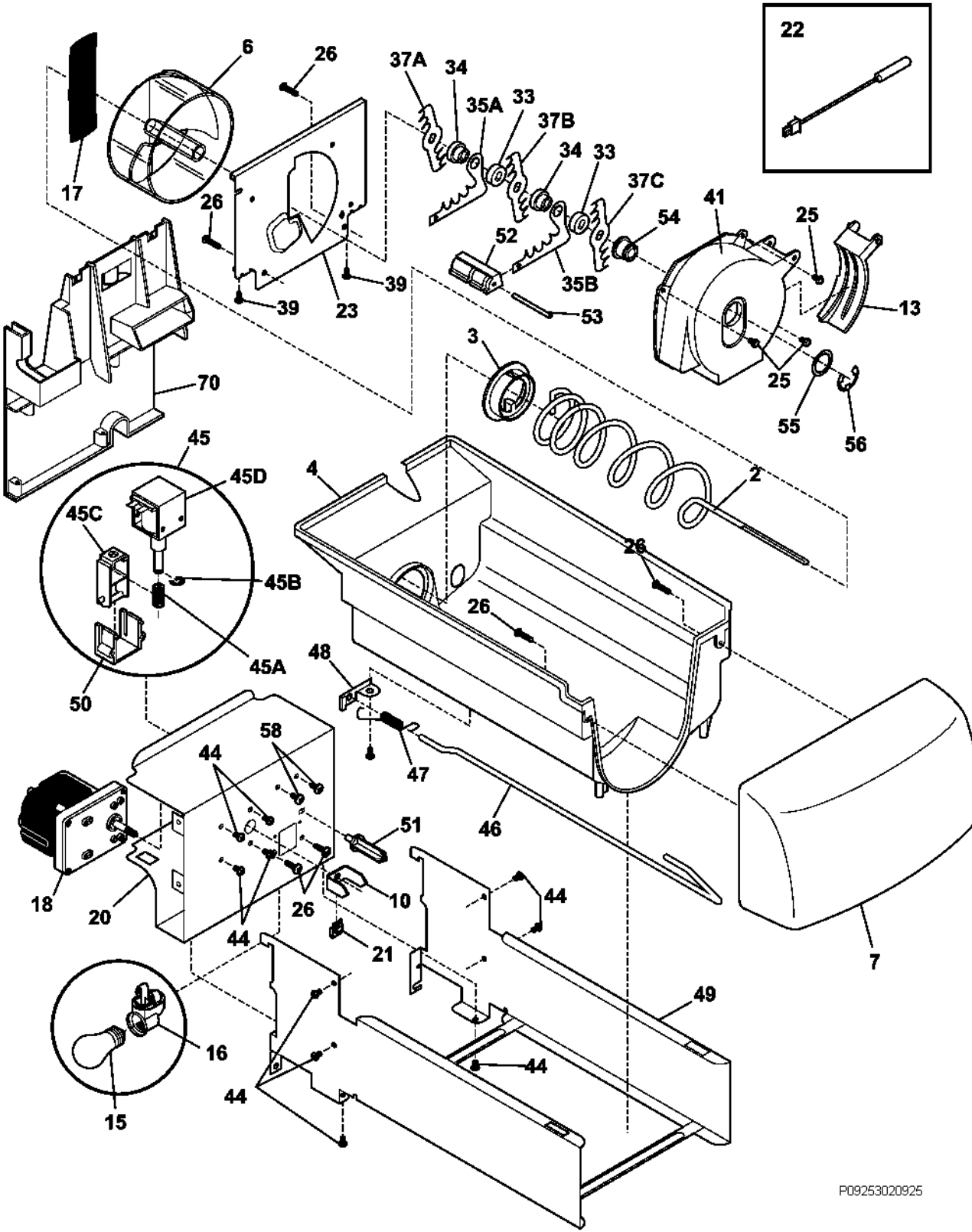
22
6
26
37A
34
35A
33
37B
34
33
37C
17
26
41
25
54
52
35B
39
39
23
53
13
3
25
70
55
56
45
45D
4
2
45C
45B
26
26
45A
48
50
58
44
47
46
51
18
20
26
10
44
44
21
7
49
16
44
44
15
P09253020925