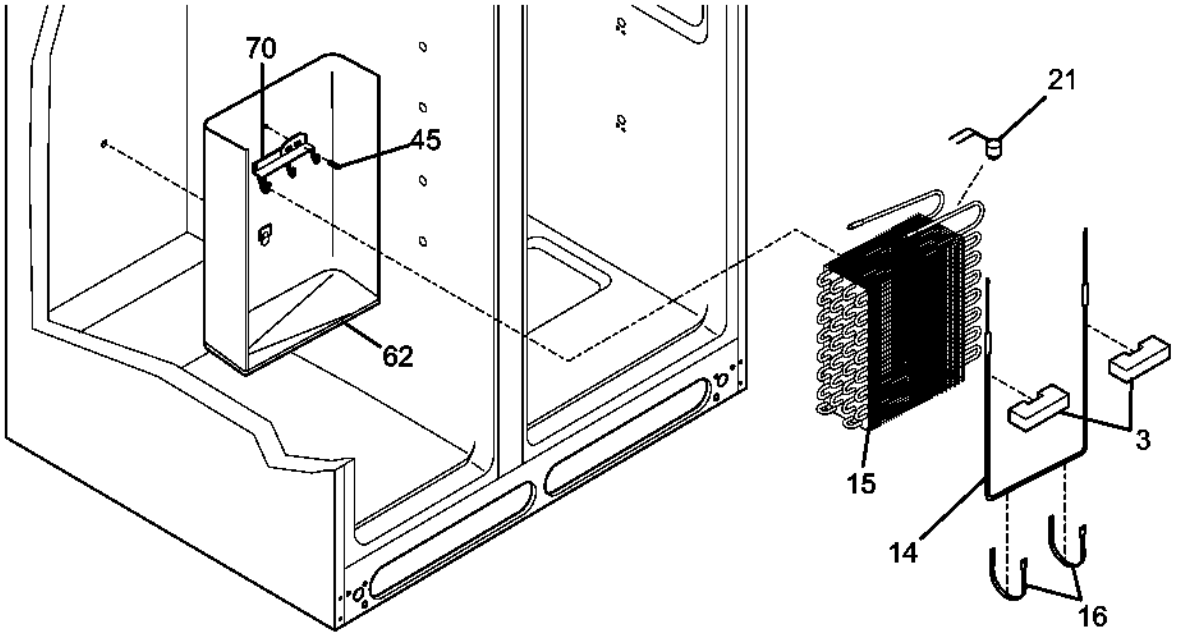
70
45
62
21
3
15
14
16

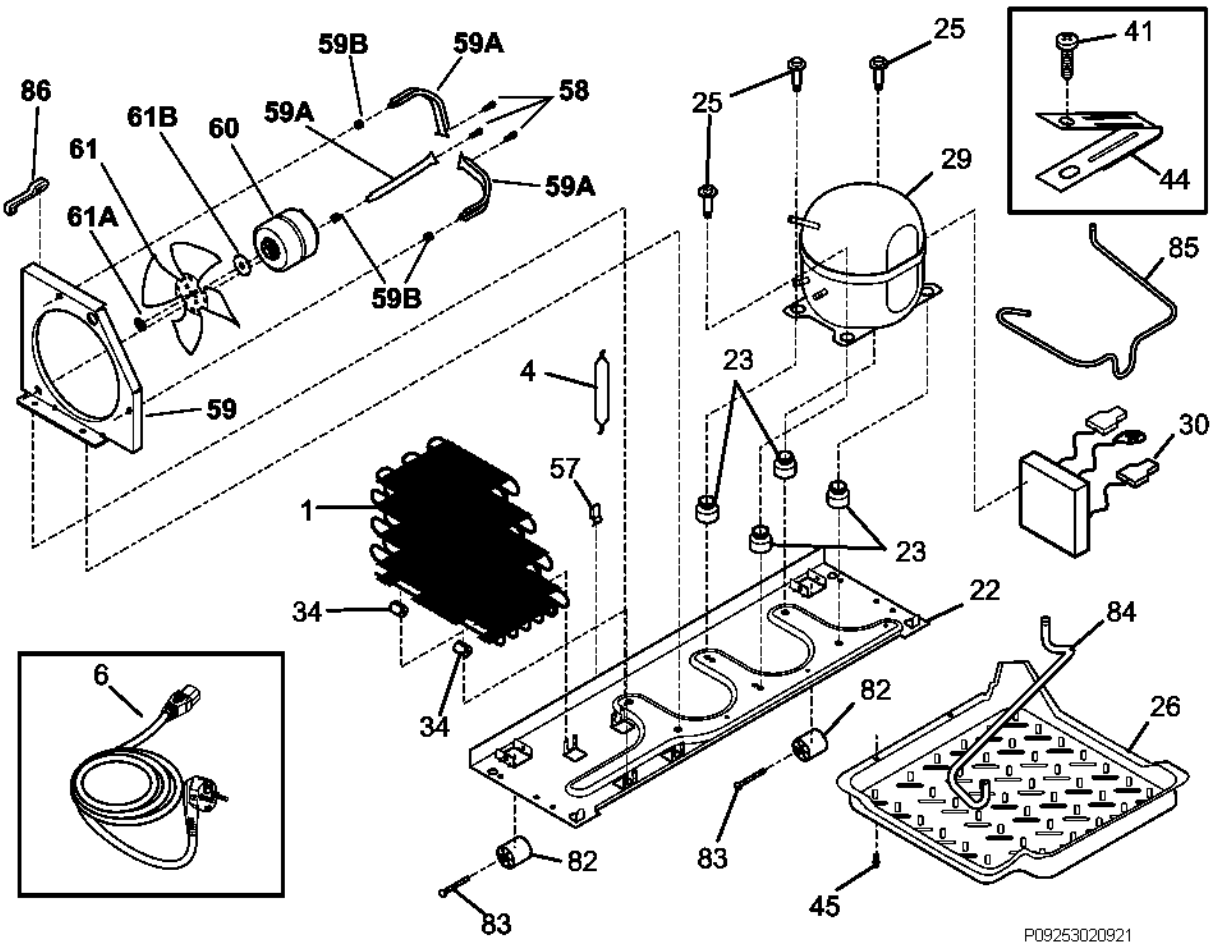
59B
59A
58
86
61B
60
59A
61
59A
61A
59B
59
25
25
29
41
44
85
4
23
30
57
1
23
22
34
84
6
34
82
26
82
83
83
45
P09253020921