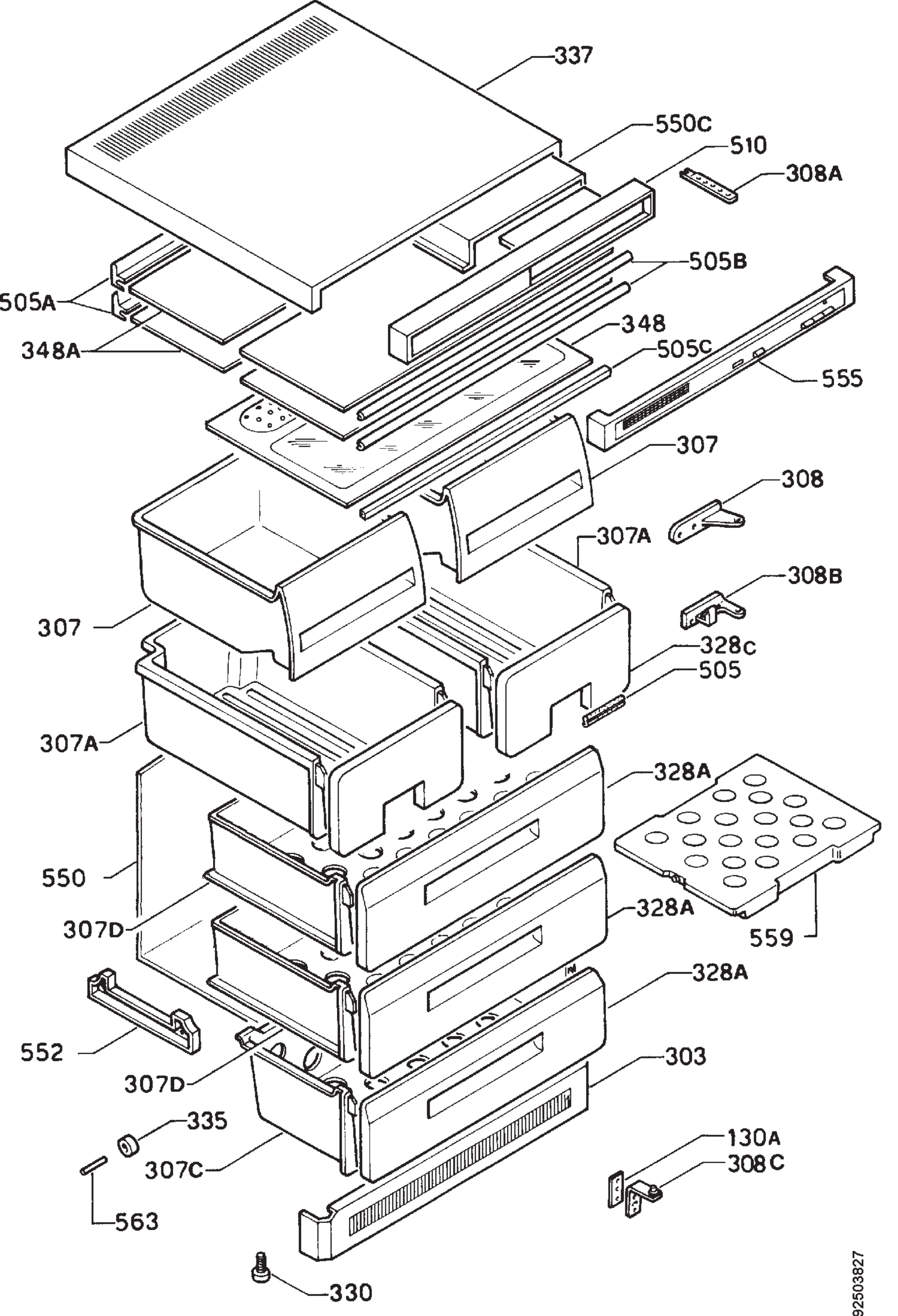
337
550C
510
308A
505B
505A
348
348A
505C
555
307
308
307A
308B
307
328c
505
307A
328A
550
307D
328A
559
328A
552
303
307D
335
130A
307C
308C
563
330
92503827