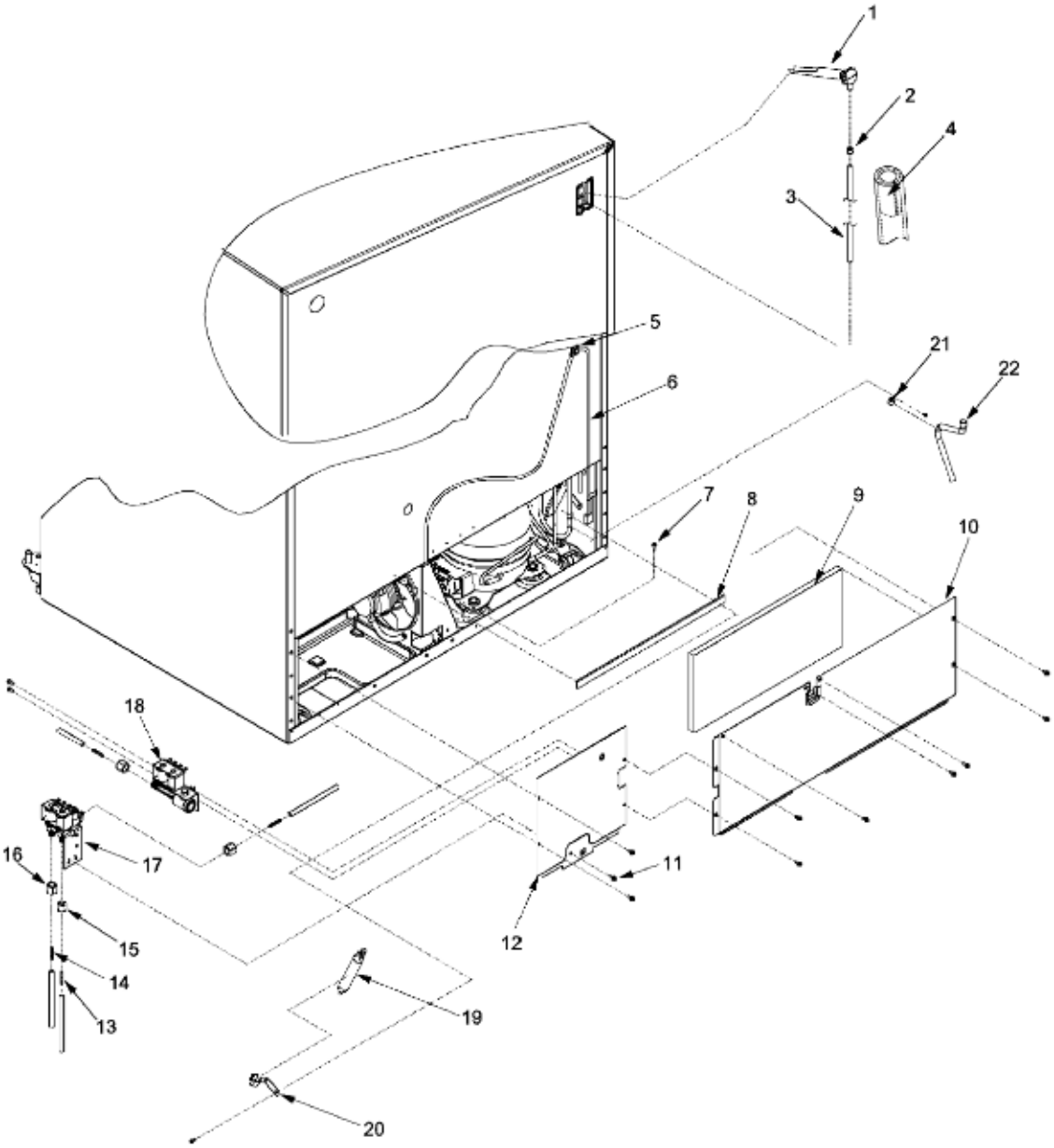
1
2
4
3
5
6
21
22
7
8
9
10
18
16
17
11
12
15
14
13
19
20

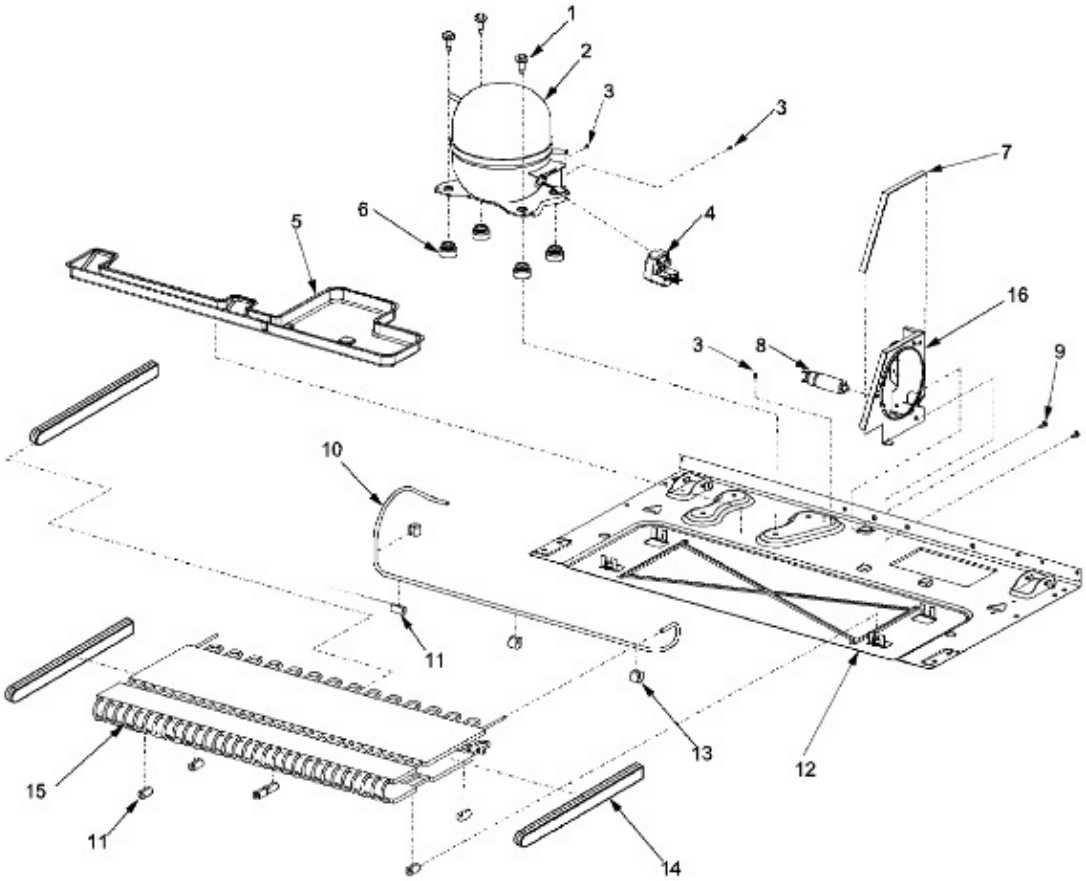
1
2
3
3
7
6
4
5
16
3
8
9
10
11
13
12
15
11
14

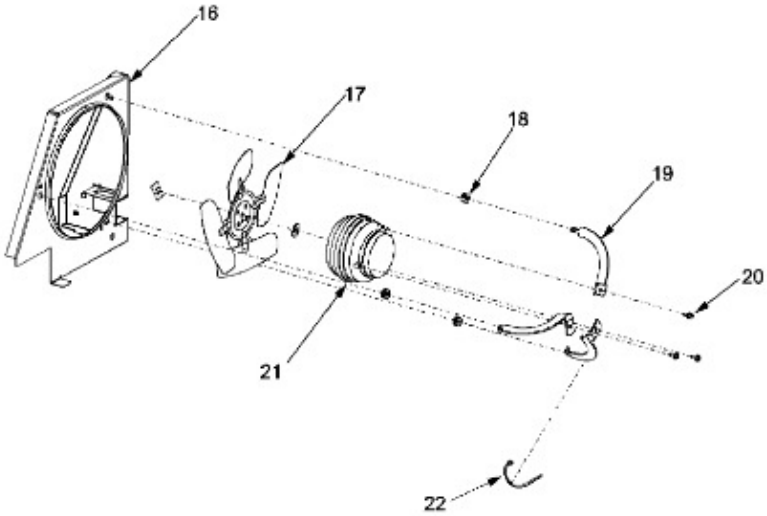
16
17
18
19
20
21
22

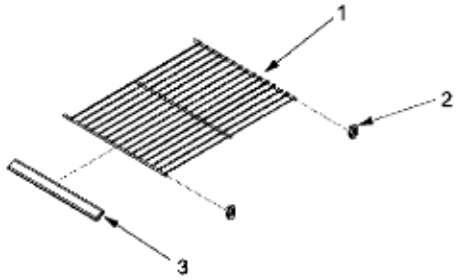
1
2
3

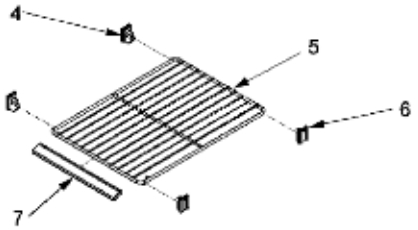
4
5
6
7

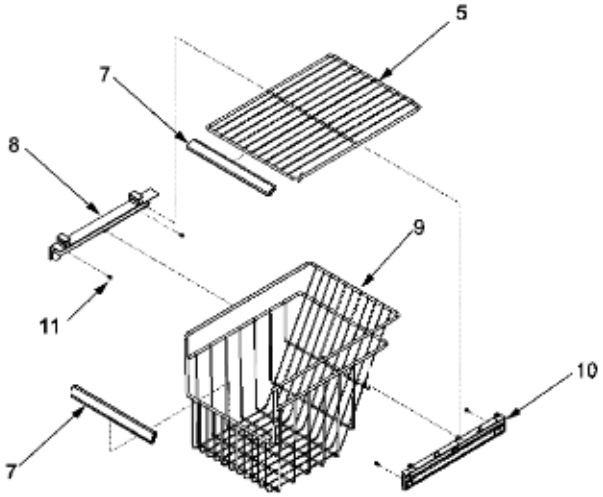
5
7
8
9
11
10
7

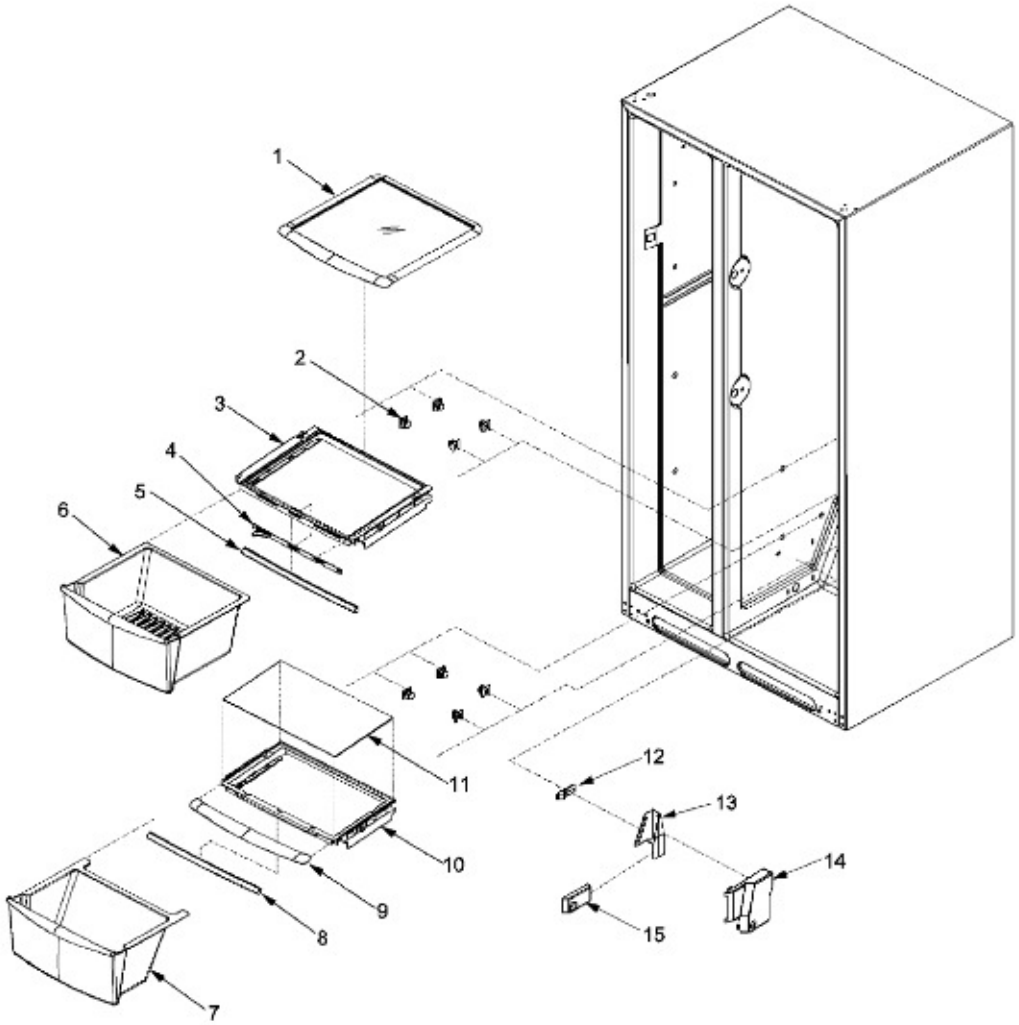
1
2
3
4
5
6
7
8
9
10
11
12
13
14
15

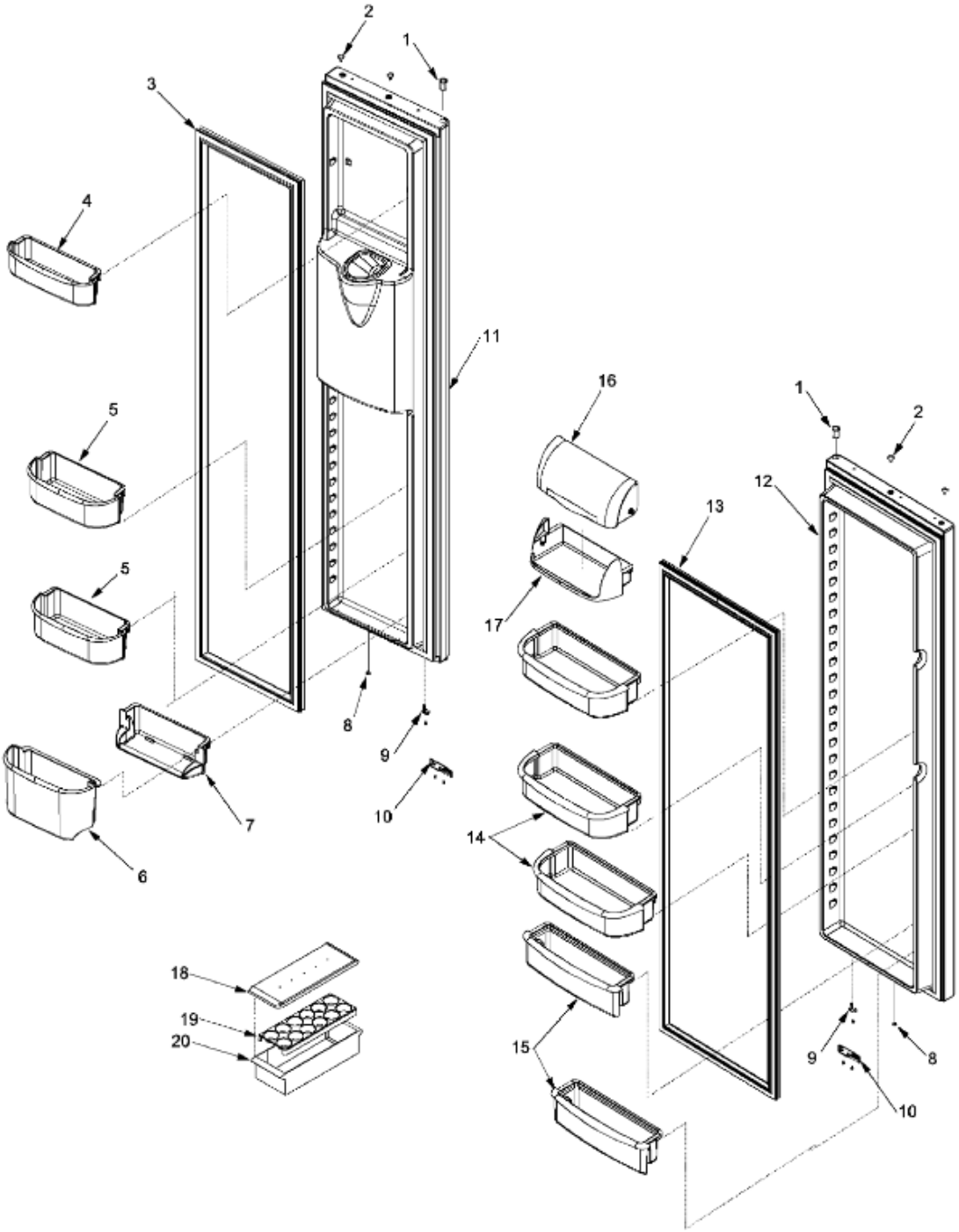
2
1
3
4
11
16
1
2
5
12
13
5
17
8
9
10
7
14
6
18
19
20
15
9
8
10

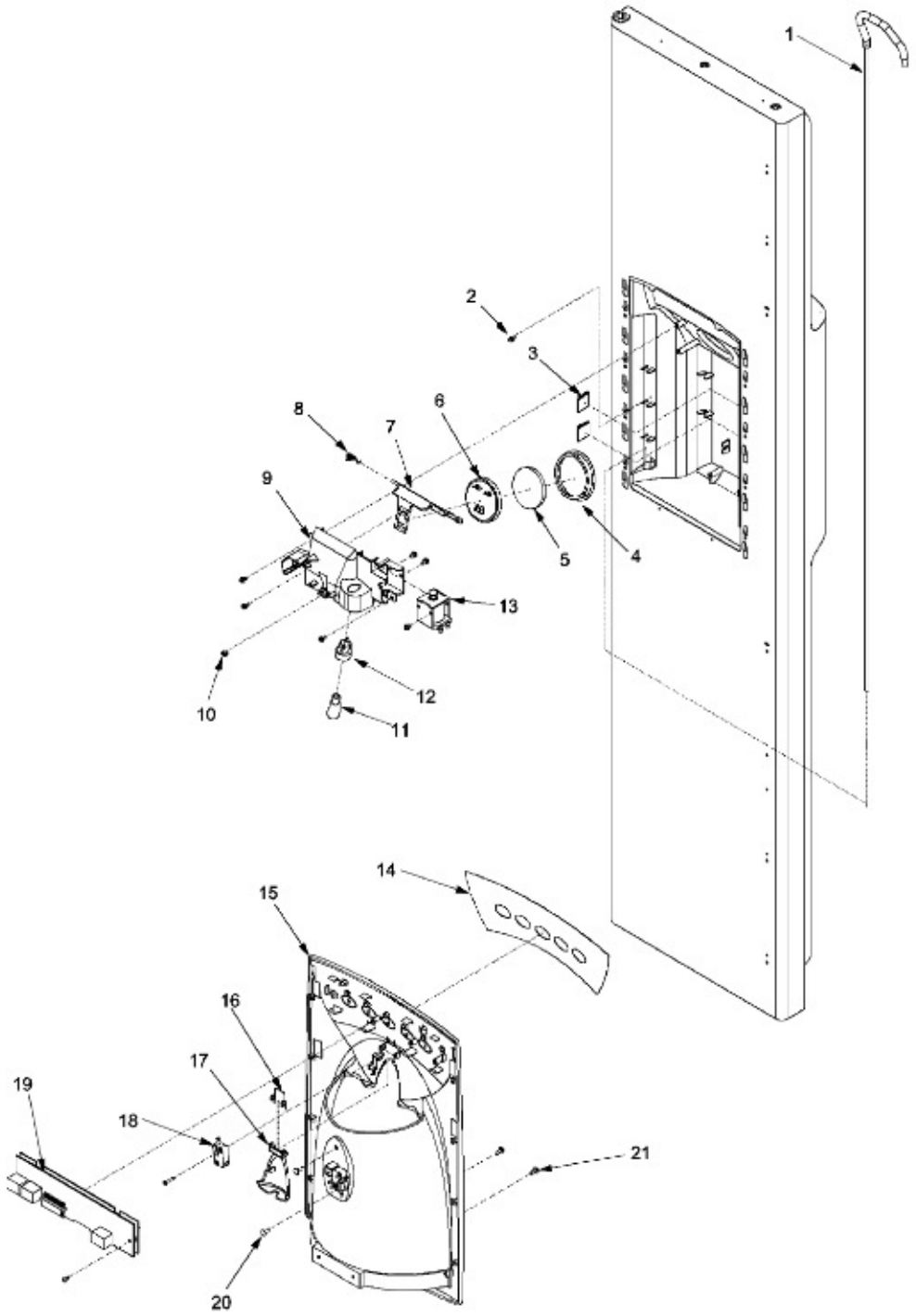
1
2
3
4
5
6
7
8
9
10
11
12
13
14
15
16
17
18
19
20
21

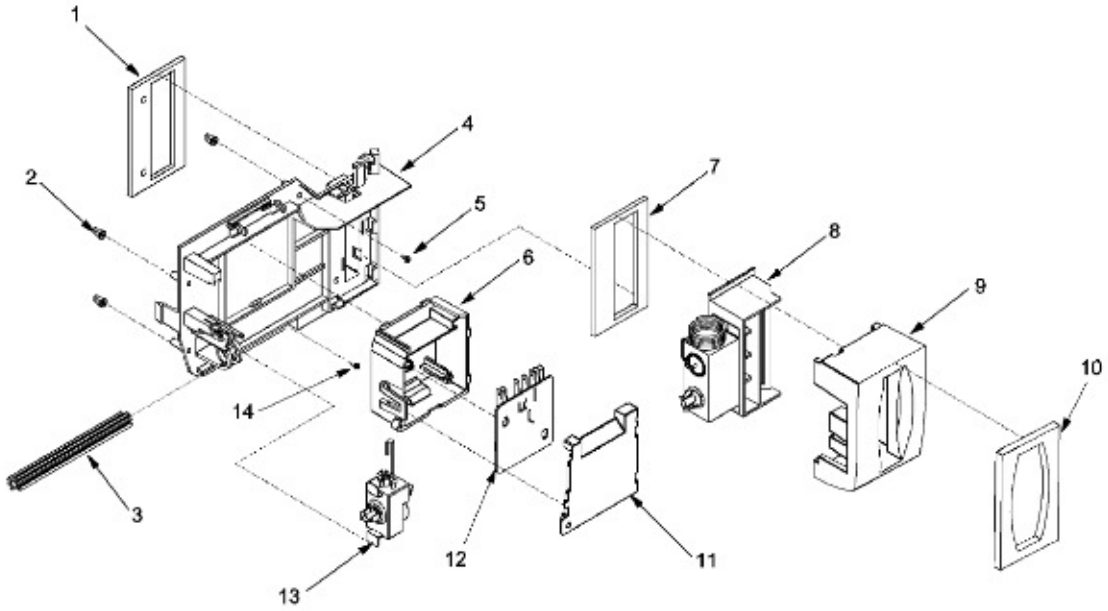
1
2
3
4
5
6
7
8
9
10
11
12
13
14

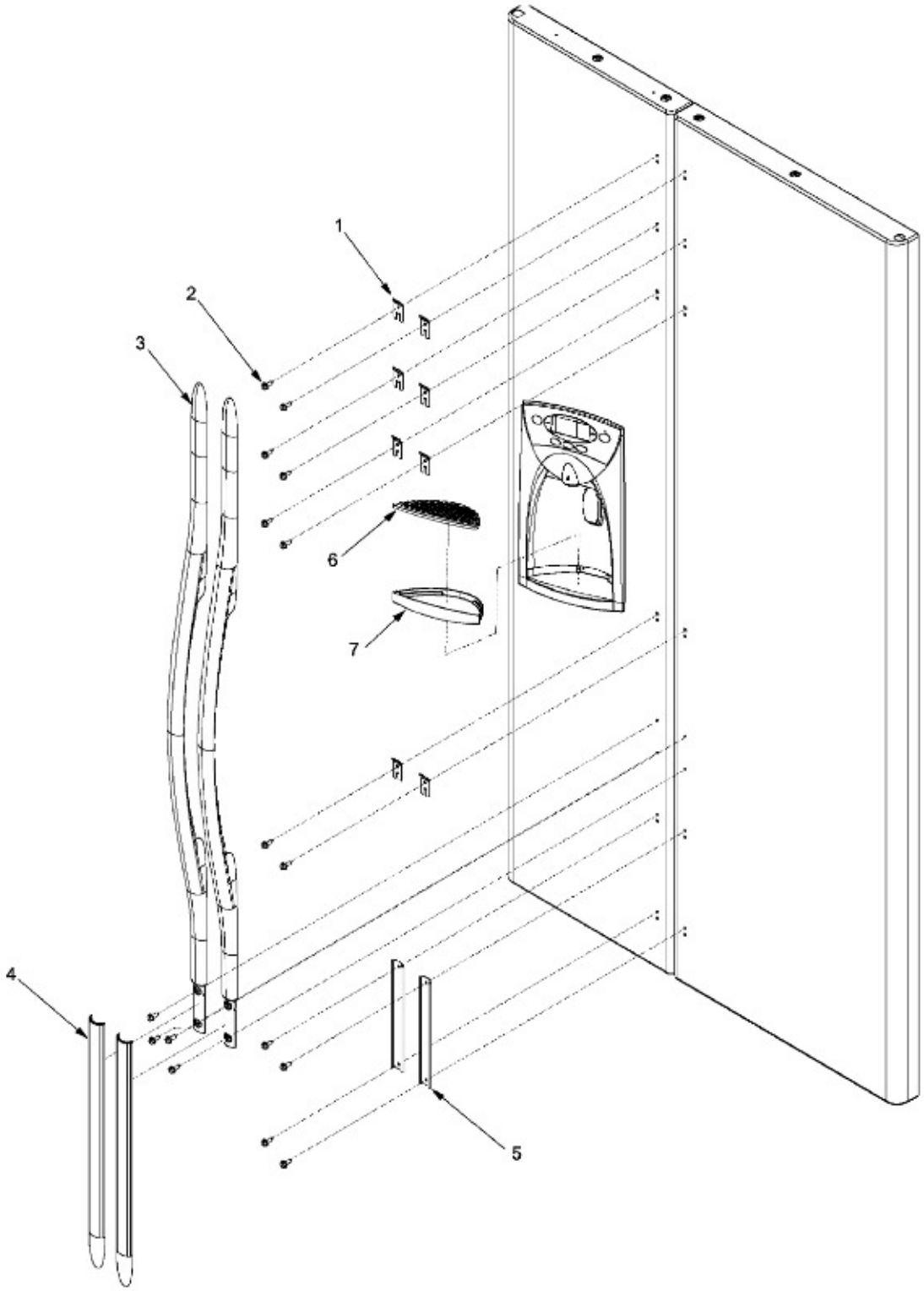
1
2
3
4
5
6
7

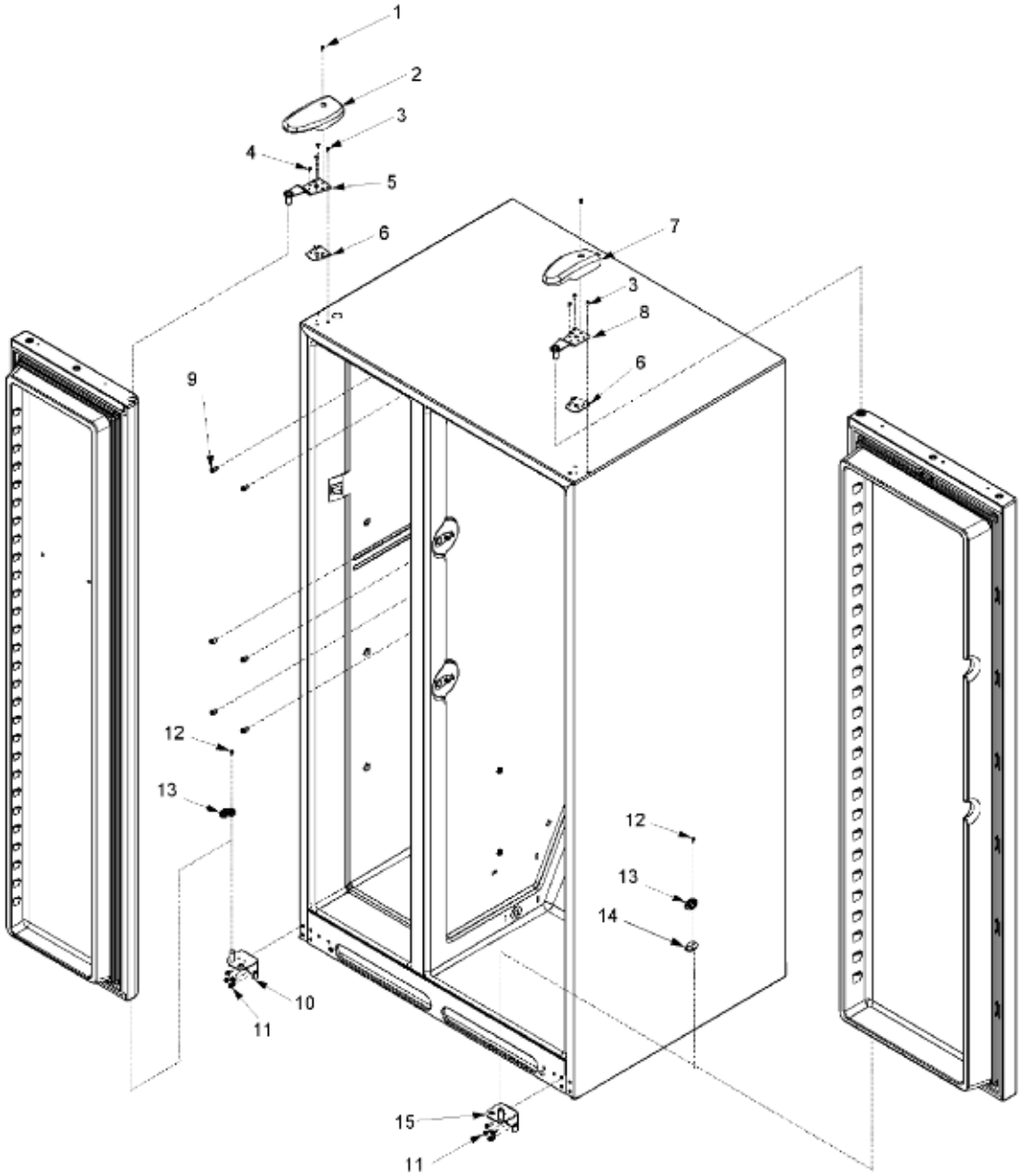
1
2
3
4
5
6
7
3
8
6
9
12
13
12
13
14
10
11
15
11

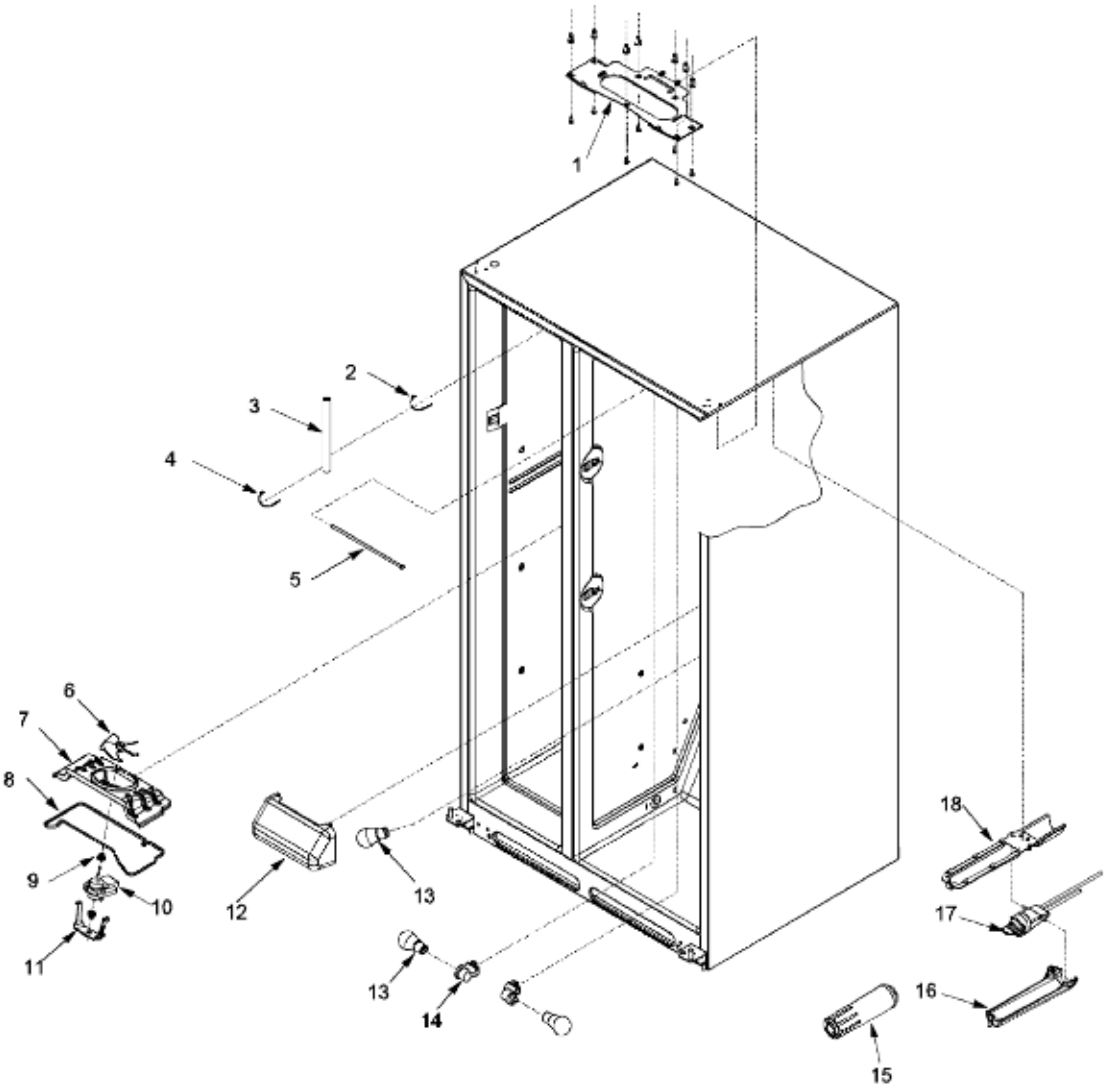
1
2
3
4
5
6
7
8
9
10
11
12
13
13
14
15
16
17
18

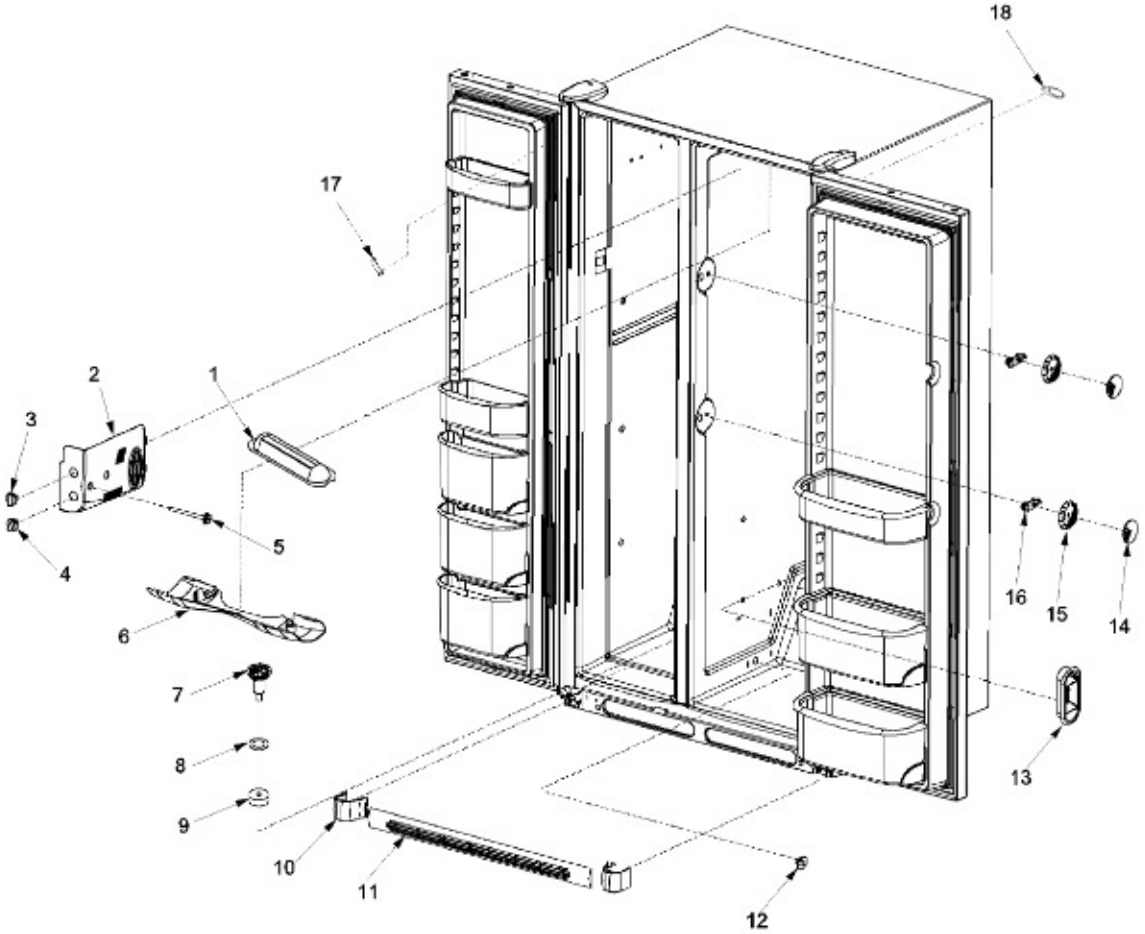
18
17
2
1
3
5
4
6
7
8
9
10
11
12
16
15
14
13

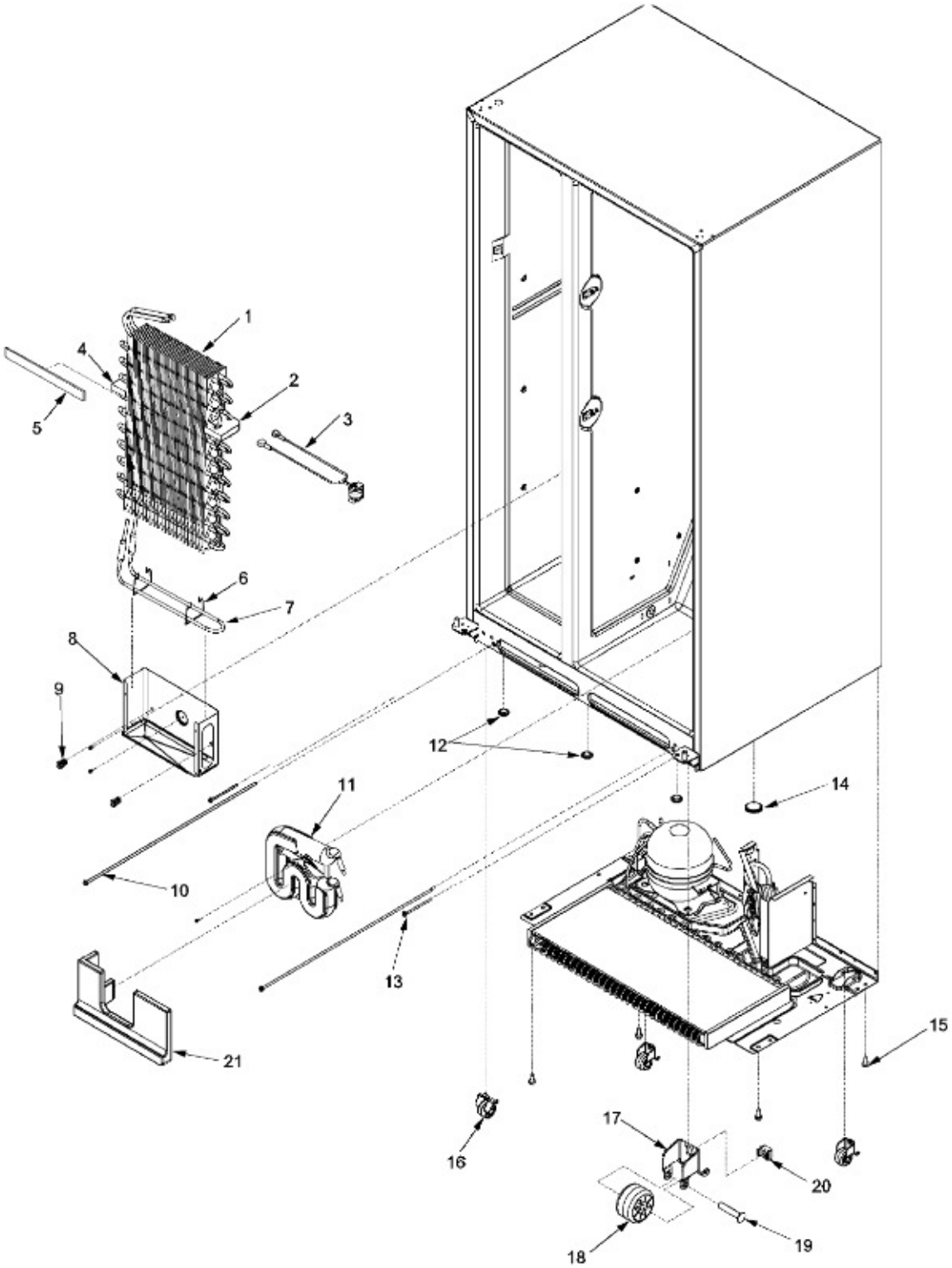
1
2
3
4
5
6
7
8
9
10
11
12
13
14
15
16
17
18
19
20
21

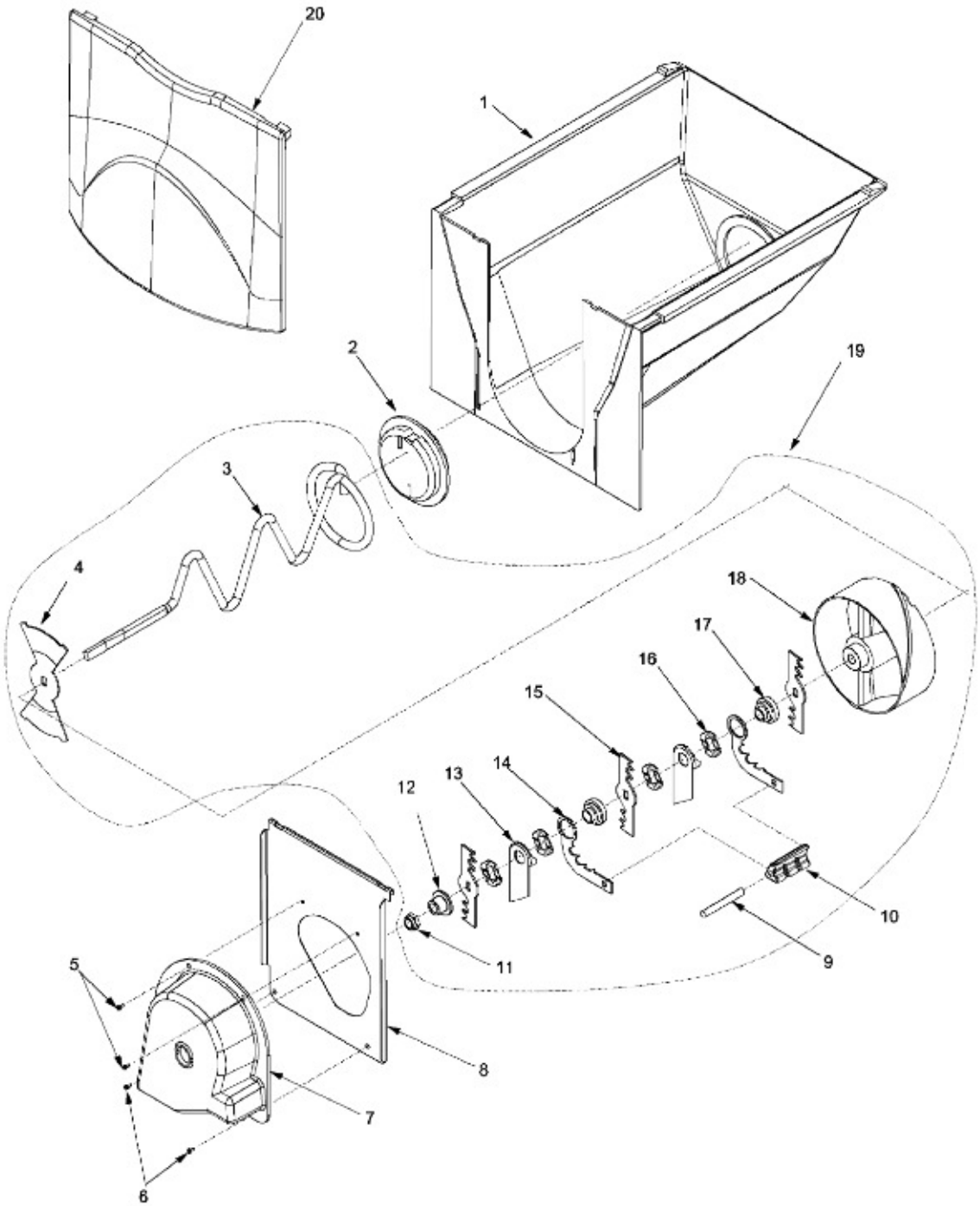
20
1
2
19
3
4
18
17
16
15
14
13
12
10
9
11
5
8
7
6

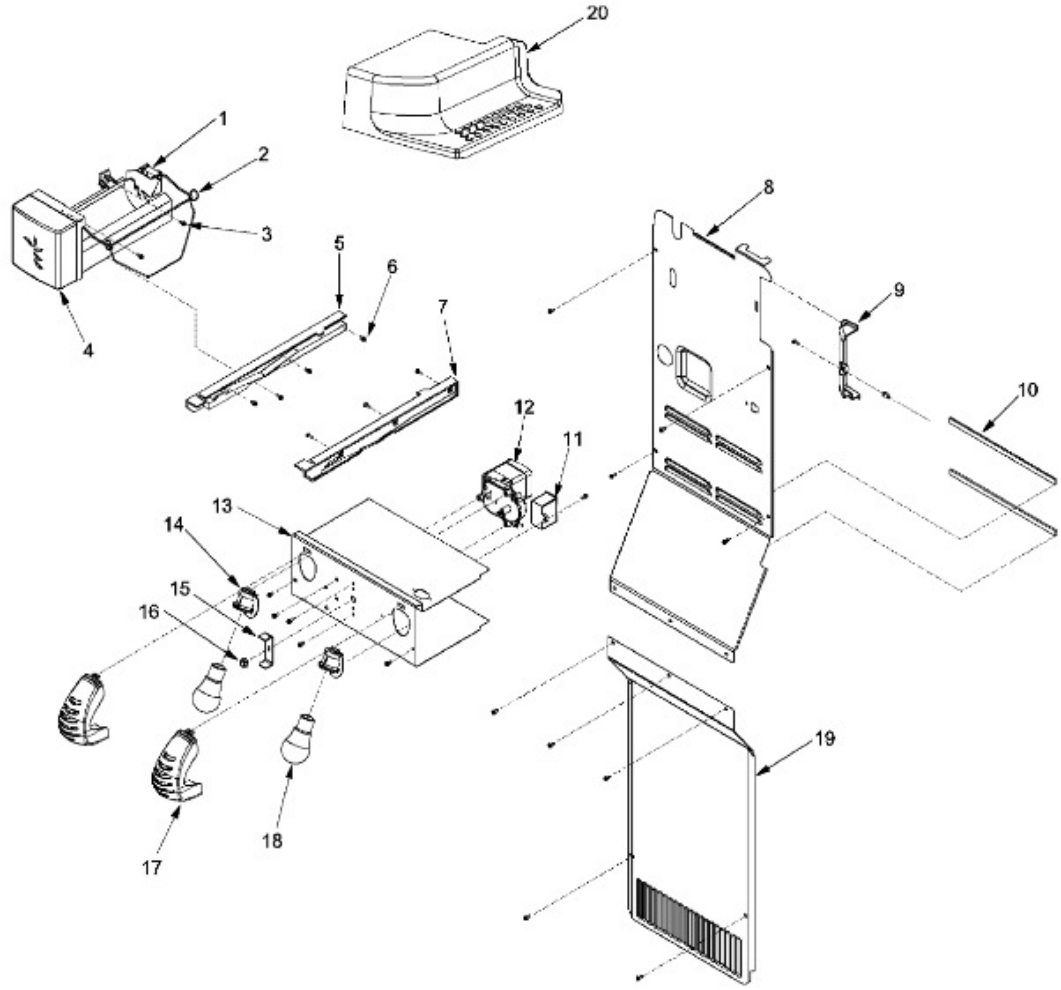
20
1
2
3
4
5
6
7
8
9
10
11
12
13
14
15
16
17
18
19

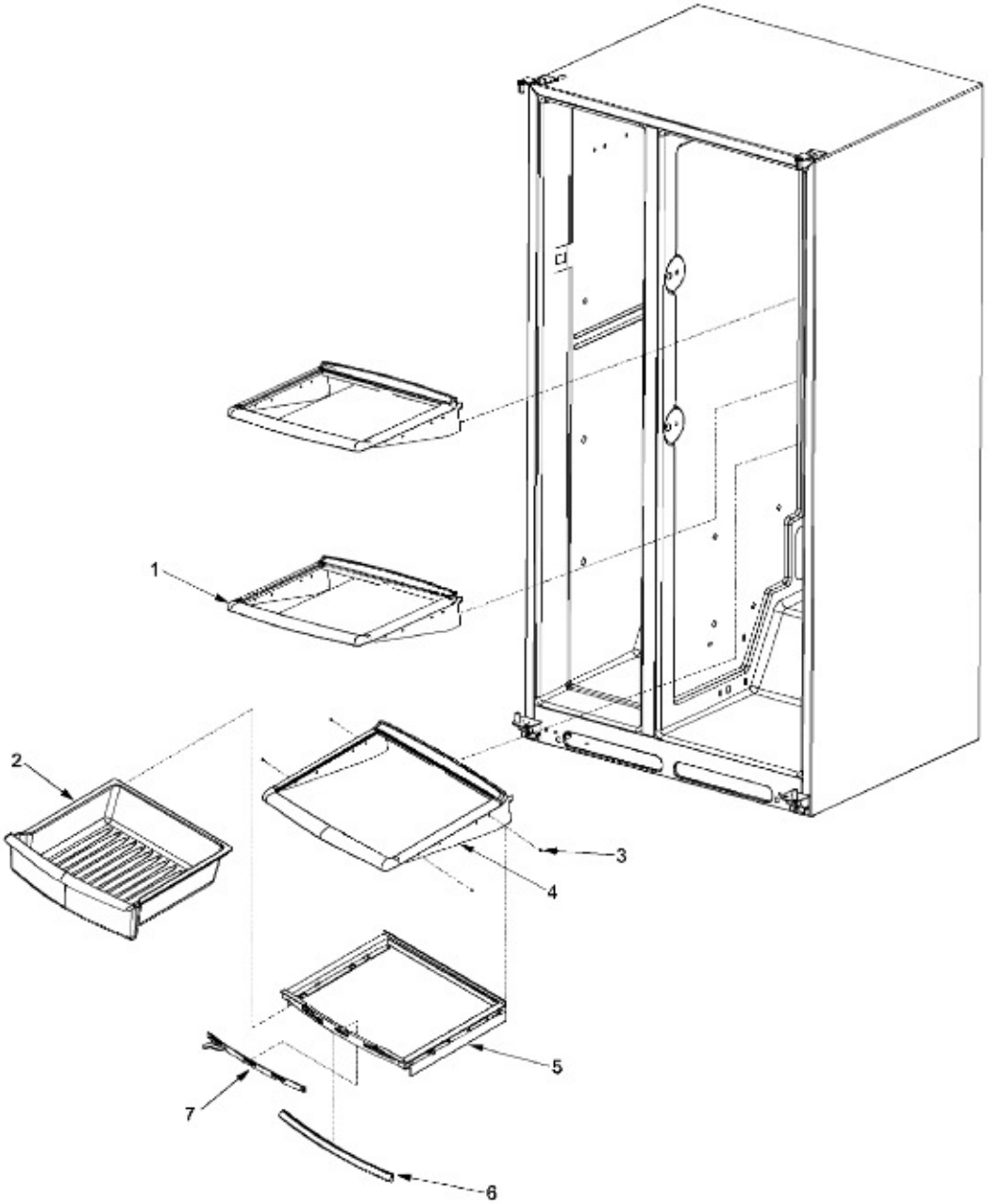
1
2
3
4
5
6
7