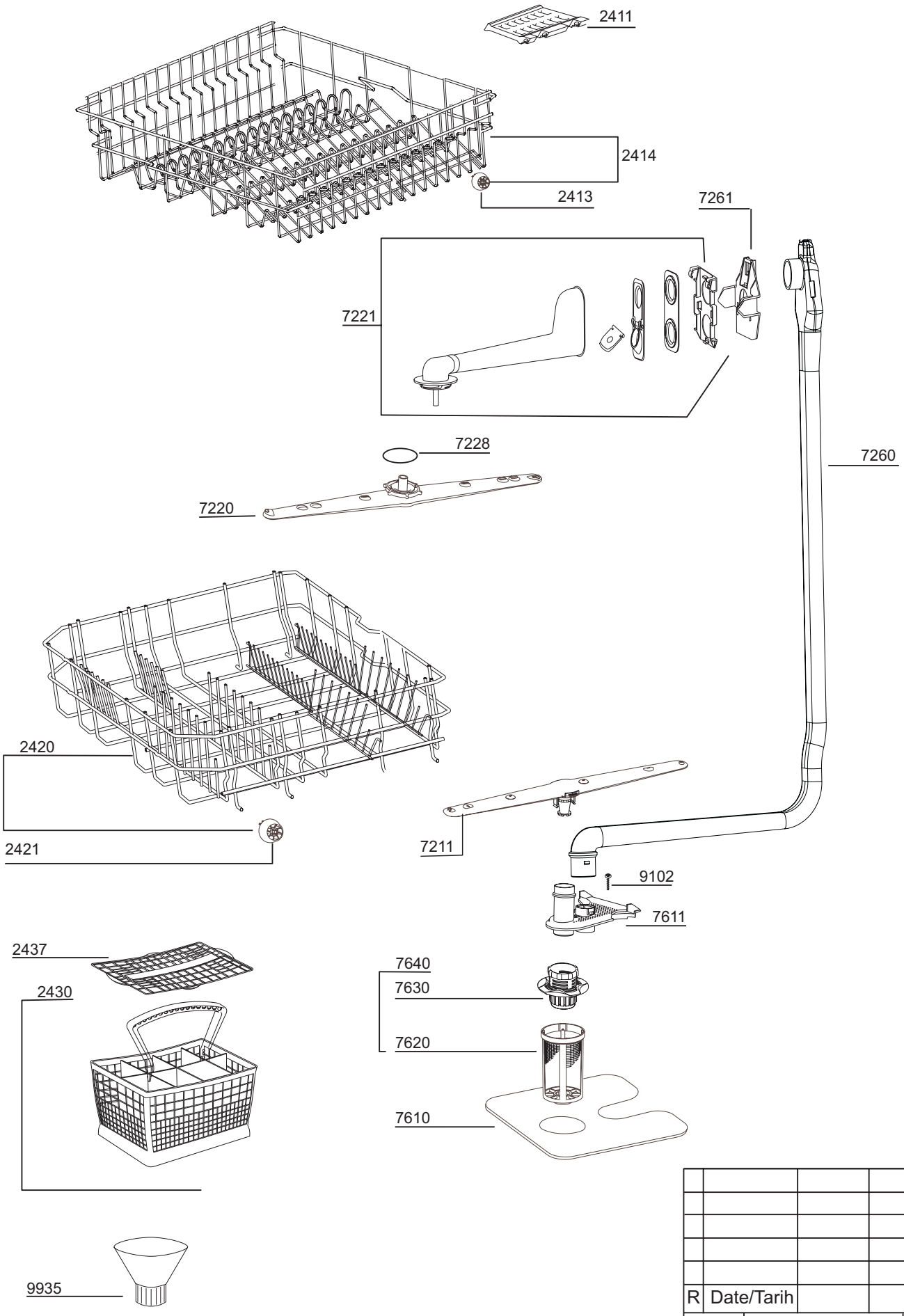

R	Date/Tarih			

Inner Tub
Su Sistemi Grubu

20 9002 8014