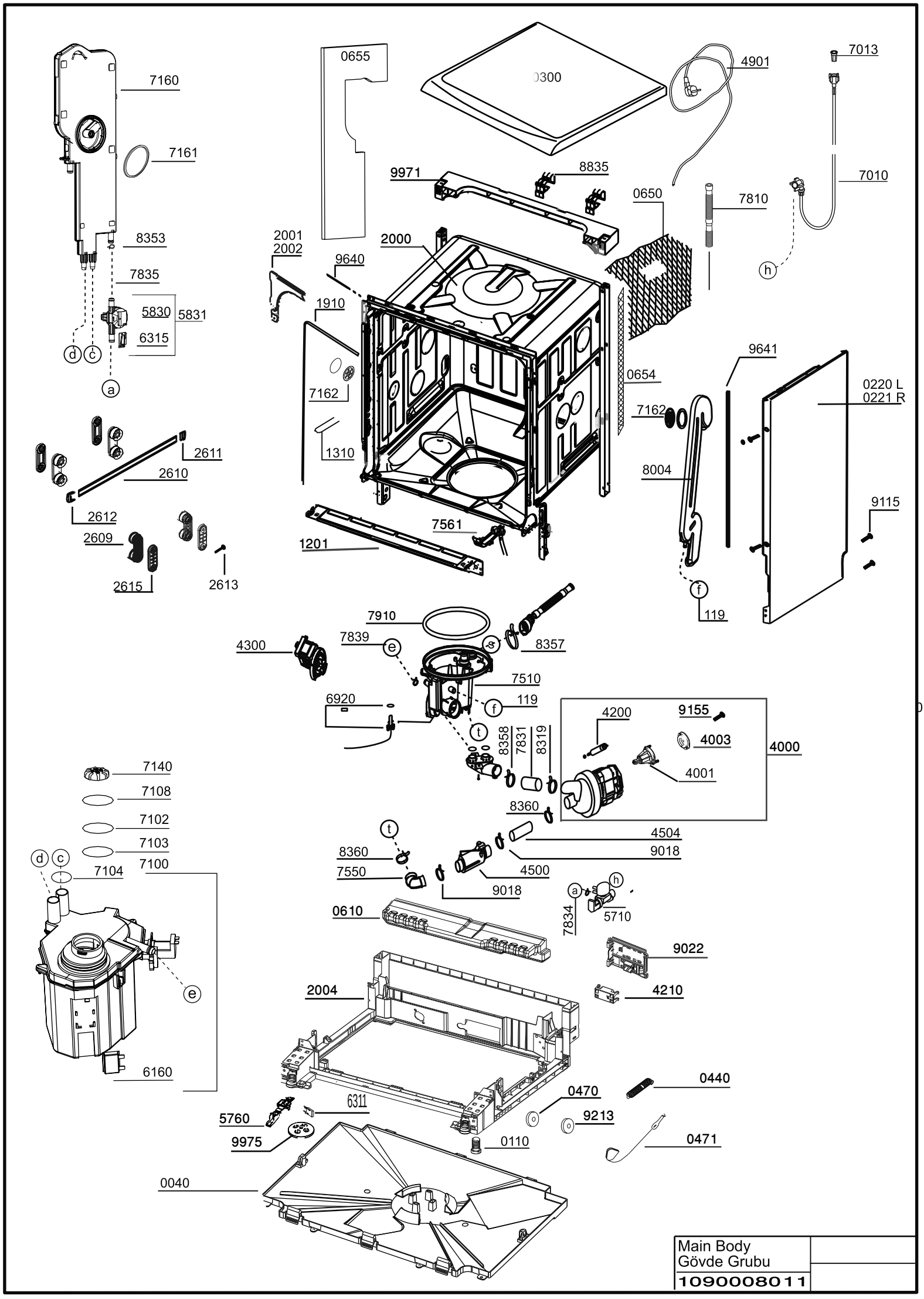

Main Body Gövde Grubu	
1090008011	