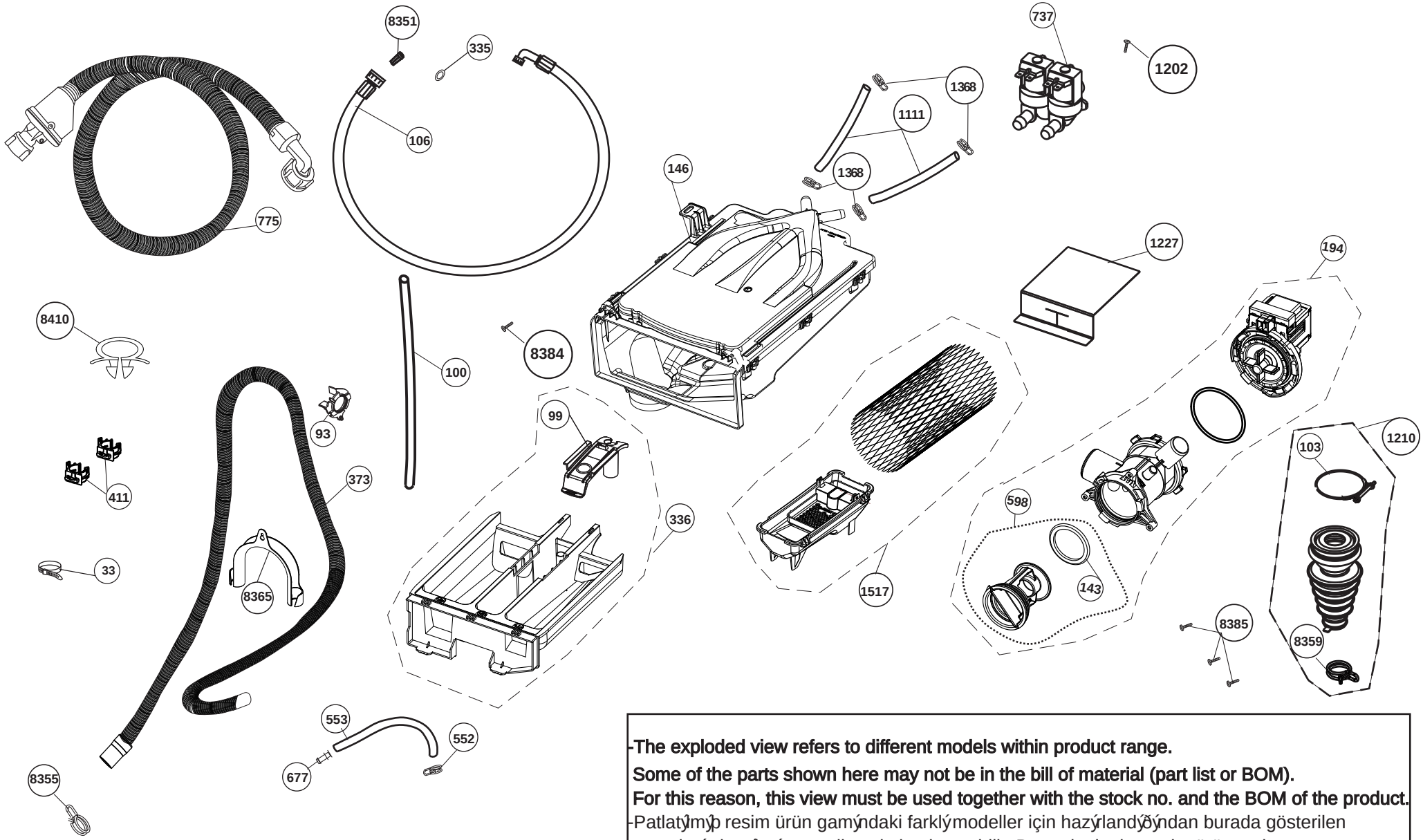

-The exploded view refers to different models within product range.
Some of the parts shown here may not be in the bill of material (part list or BOM).
For this reason, this view must be used together with the stock no. and the BOM of the product.
-Patlatýlmýþ resim ürün gamýndaki farklý modeller için hazýrlandýðýndan burada gösterilen parçalarýn bazýlarý parça listenizde olmayabilir. Bu nedenle, bu resim ürün stok nosu ve parça listesiyle birlikte kullanýlmalýdýr.

arçelik	GRUP ÝSMÝ	ÜRÜN	REV. N0	TARÝH	HAZIRLAYAN	ONAY	SAYFA NO
ÇMÝ-ARGE	SU SÝSTEM GRUBU WATER CIRCULATING SYSTEM	C2L COMPACT COMPACT NEVA (EVREKA) AB09 B7S TEK SU GÝRÞLÝ TOPLU SÝSTEM MAS VEYA ÞEBEKE GÝRÞ HORTUMLU	07	25.03.2014	MUSA ALTIPARMAK	BURCIN SOMER	2070300053