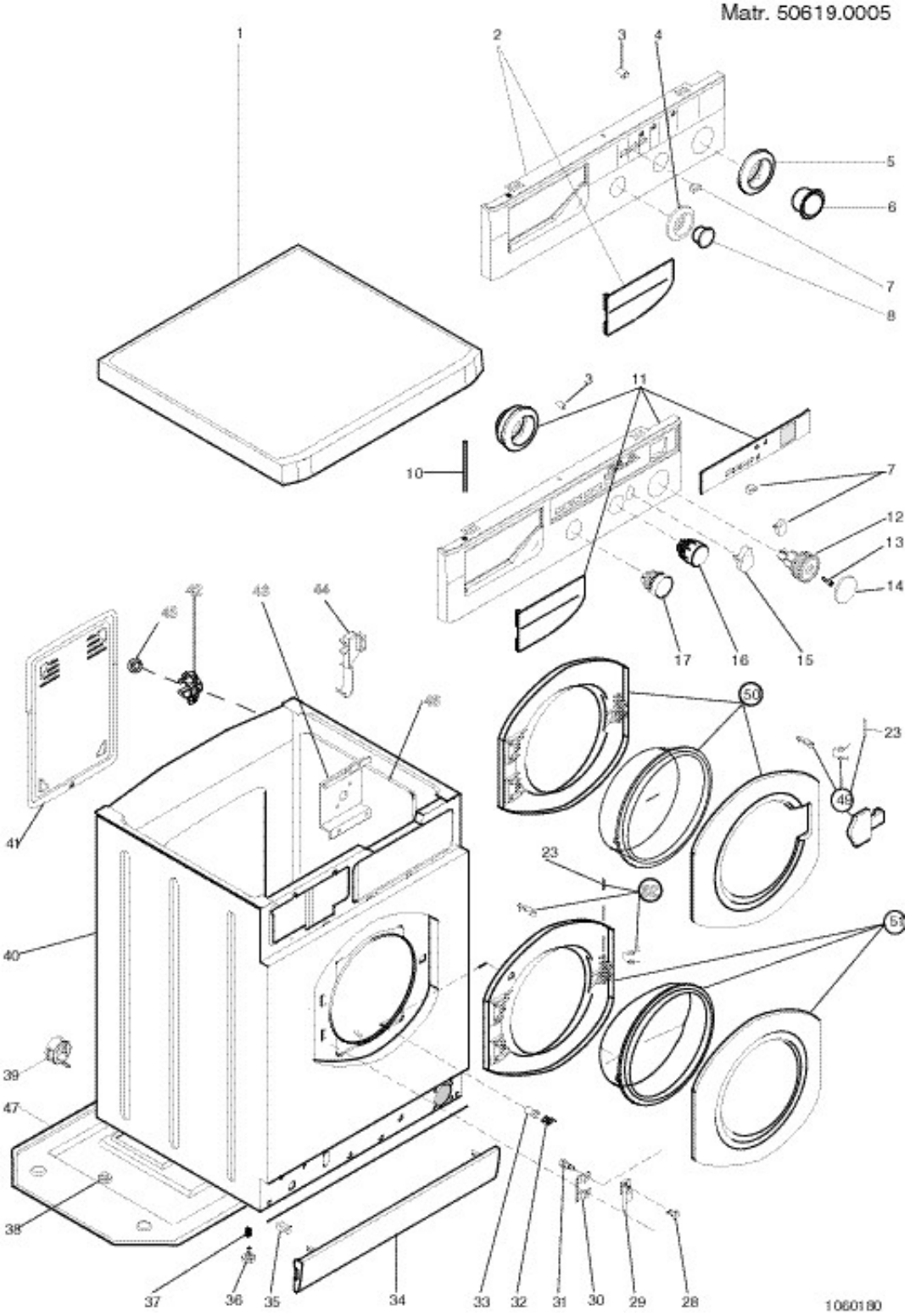
Matr. 50619.0005
1
2
3
4
5
6
7
8
3
11
10
7
12
13
14
17
16
15
42
43
44
45
48
50
23
49
41
23
51
40
39
47
38
37
36
35
34
33
32
31
30
29
28
1060180