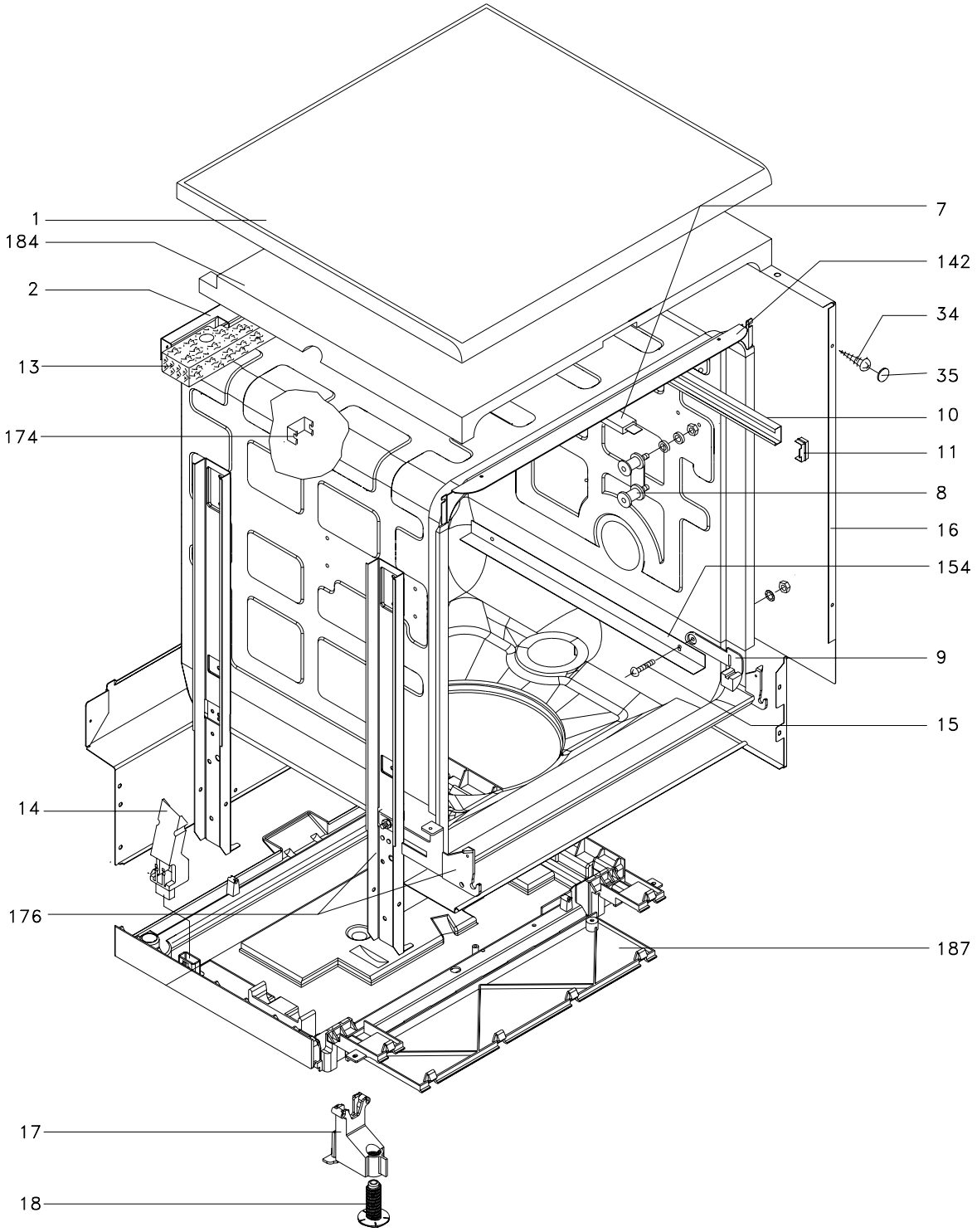
1
184
2
13
174
14
176
17
18
7
142
34
35
10
11
8
16
154
9
15
187