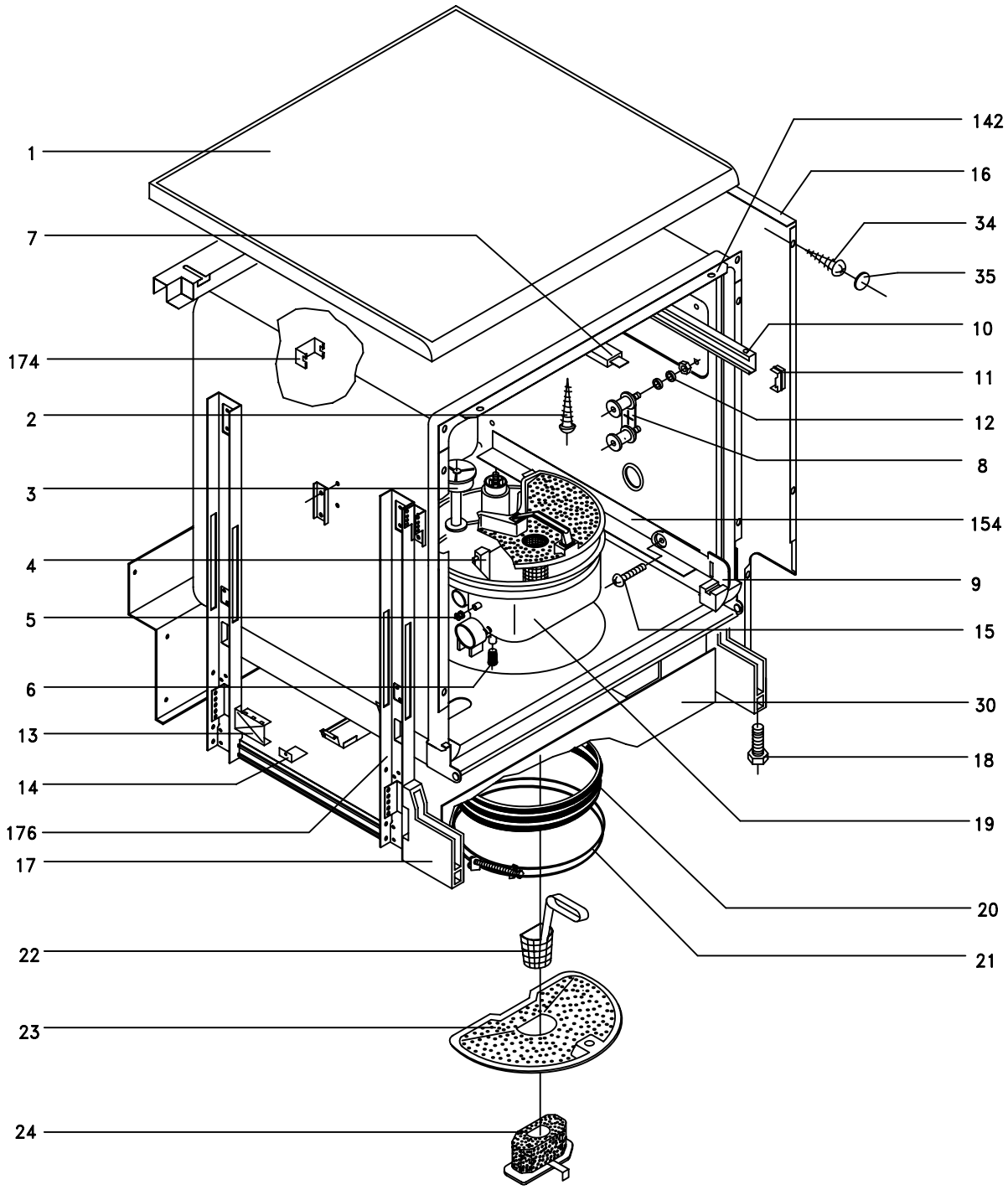
1
7
174
2
3
4
5
6
13
14
176
17
22
23
24
142
16
34
35
10
11
12
8
154
9
15
30
18
19
20
21