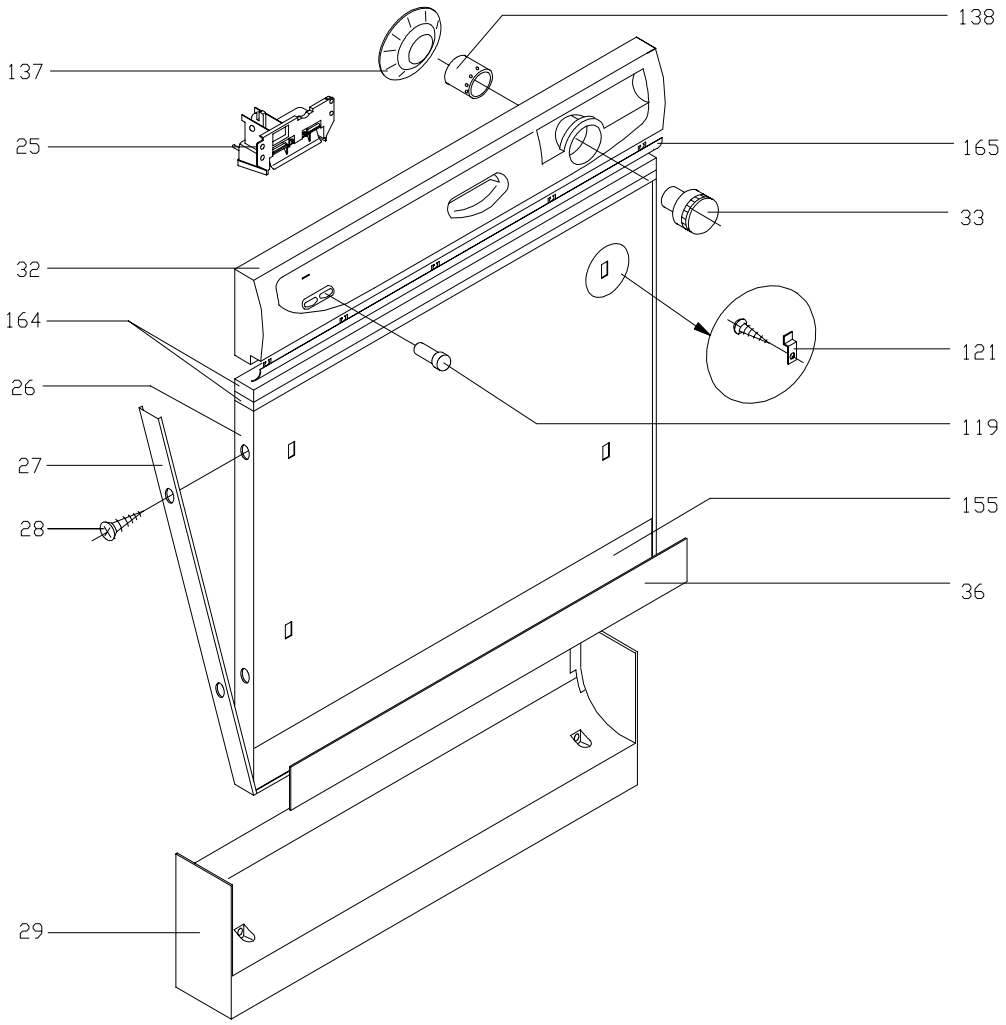
138
137
25
165
33
32
164
121
26
119
27
155
28
36
29