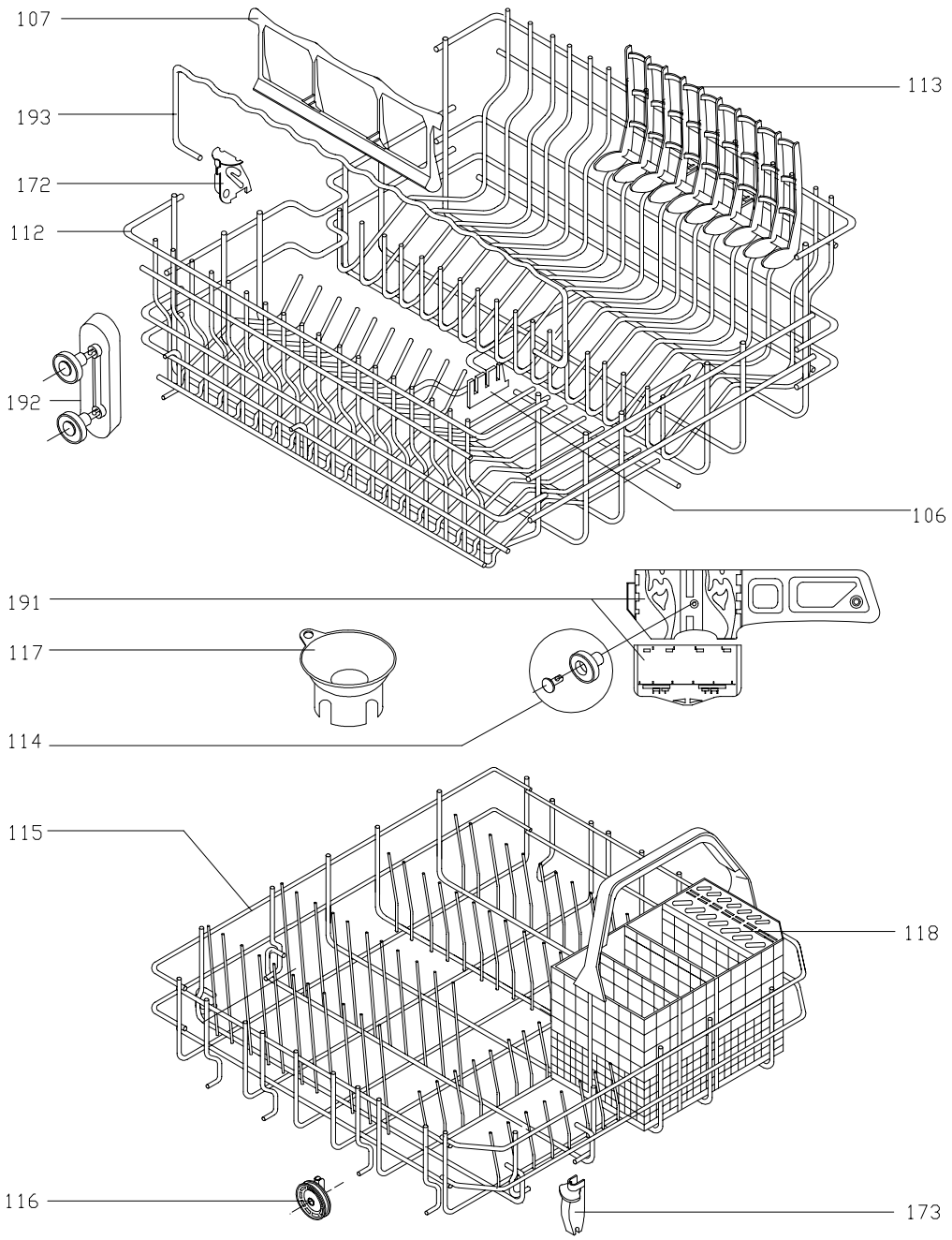
107
193
172
112
192
113
106
191
117
114
115
118
116
173