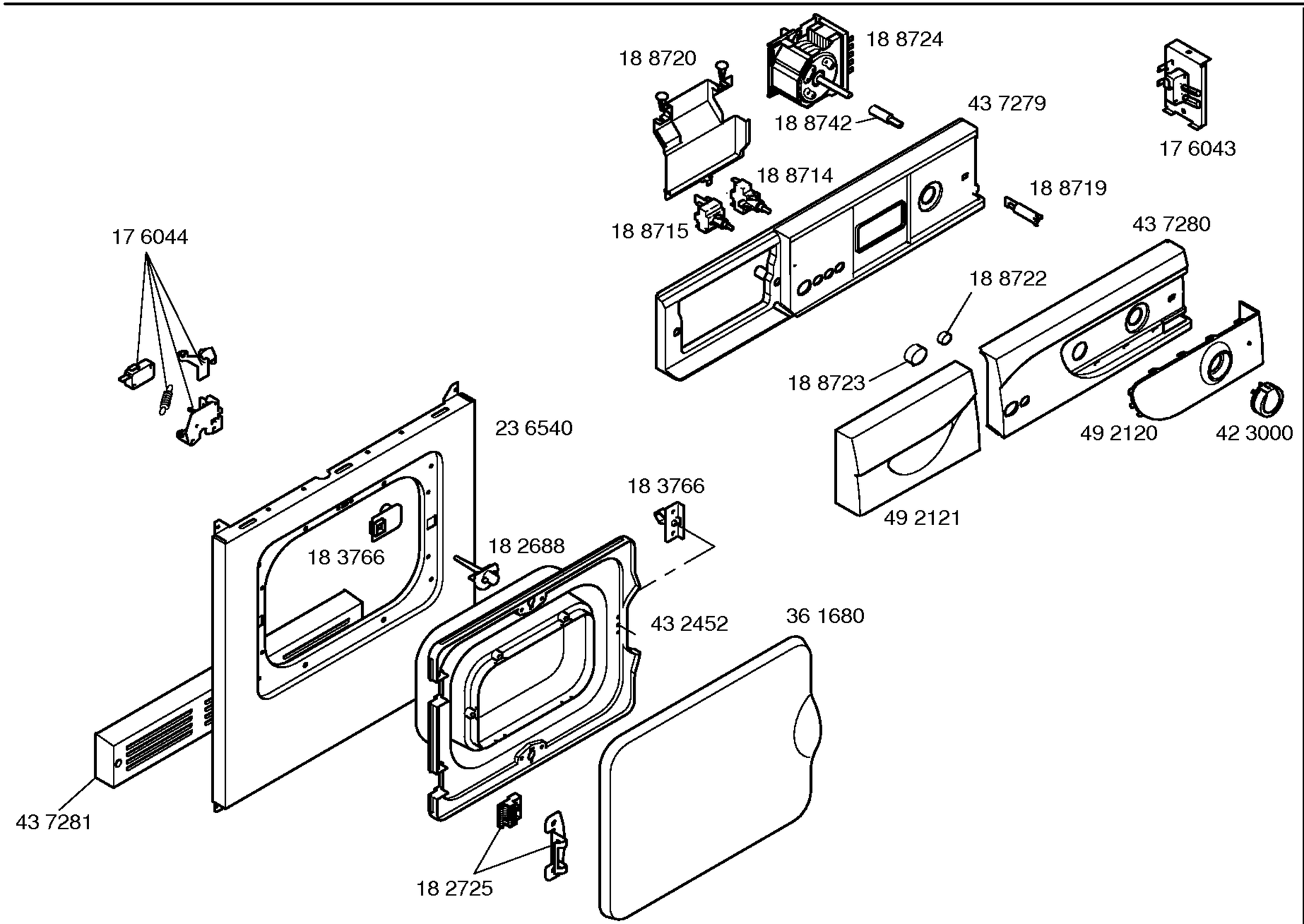

Libro de instrucciones
58 8286
es,pt

Accesorio de adaptación a lavadora
A 0892

Tubo de evacuación de aire
A 0894

ex20437 -3/1

Copyright © (2015) by Balay / 205502

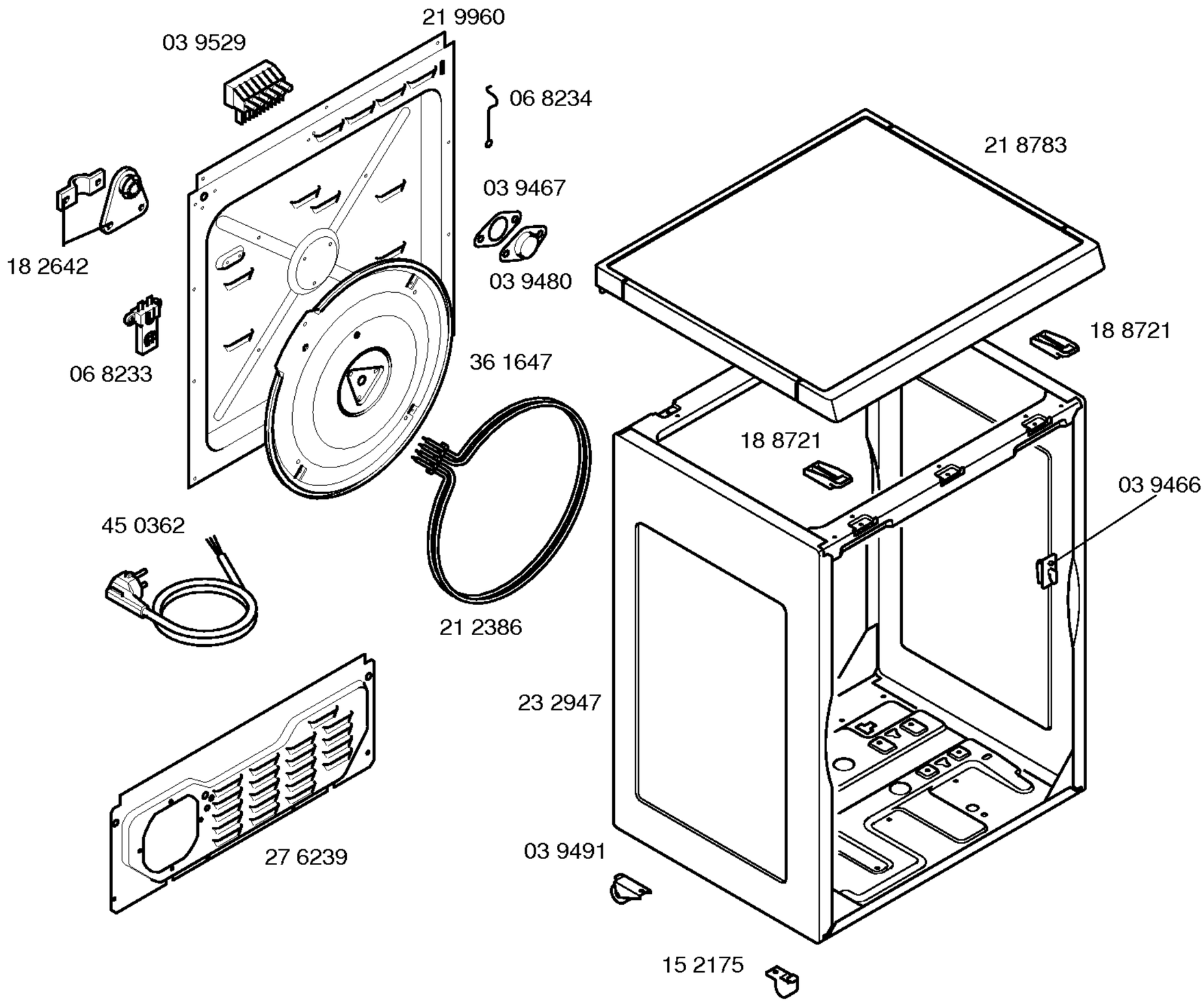

Copyright © (2015) by Balay / 205502

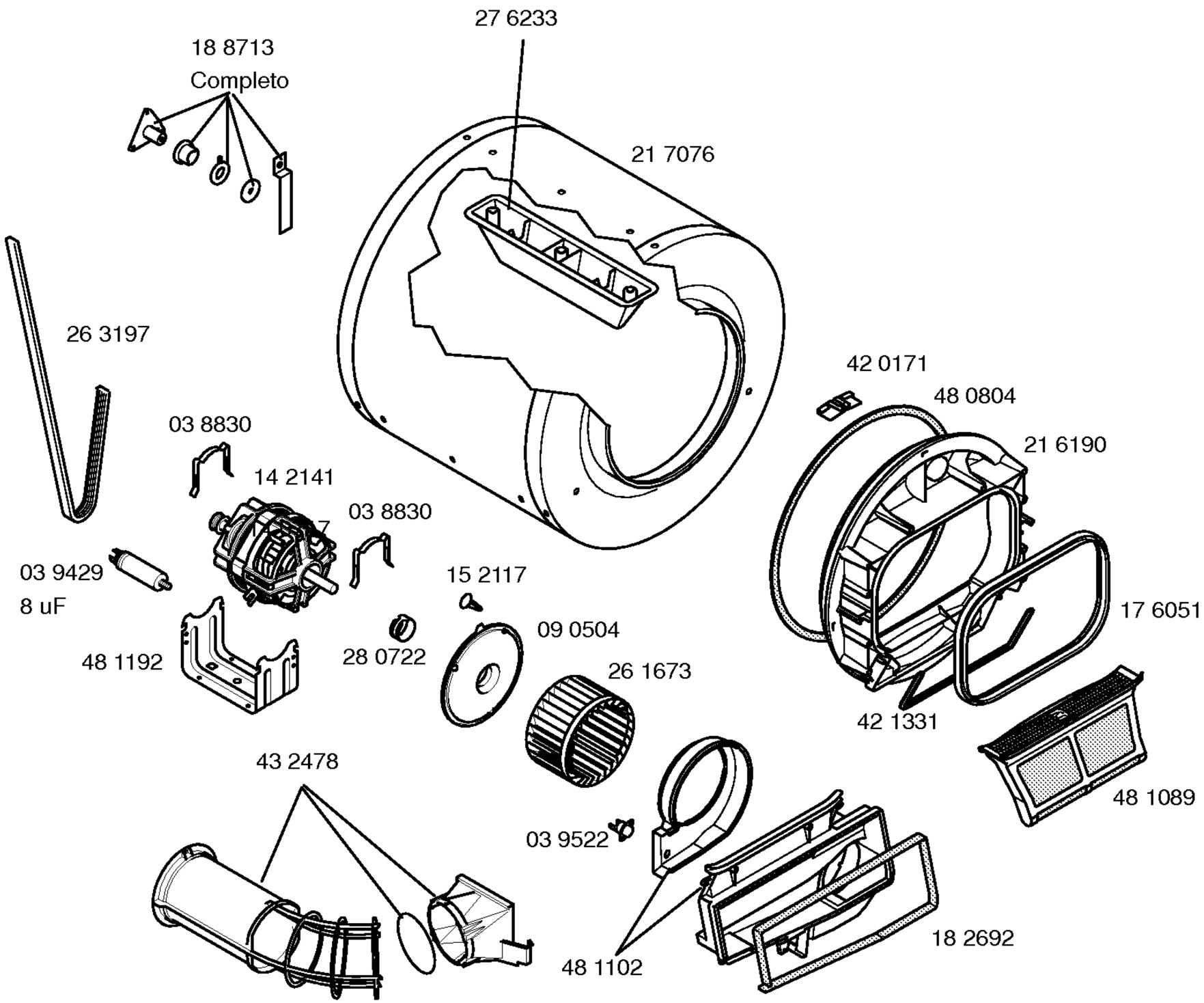

Copyright © (2015) by Balay / 205502