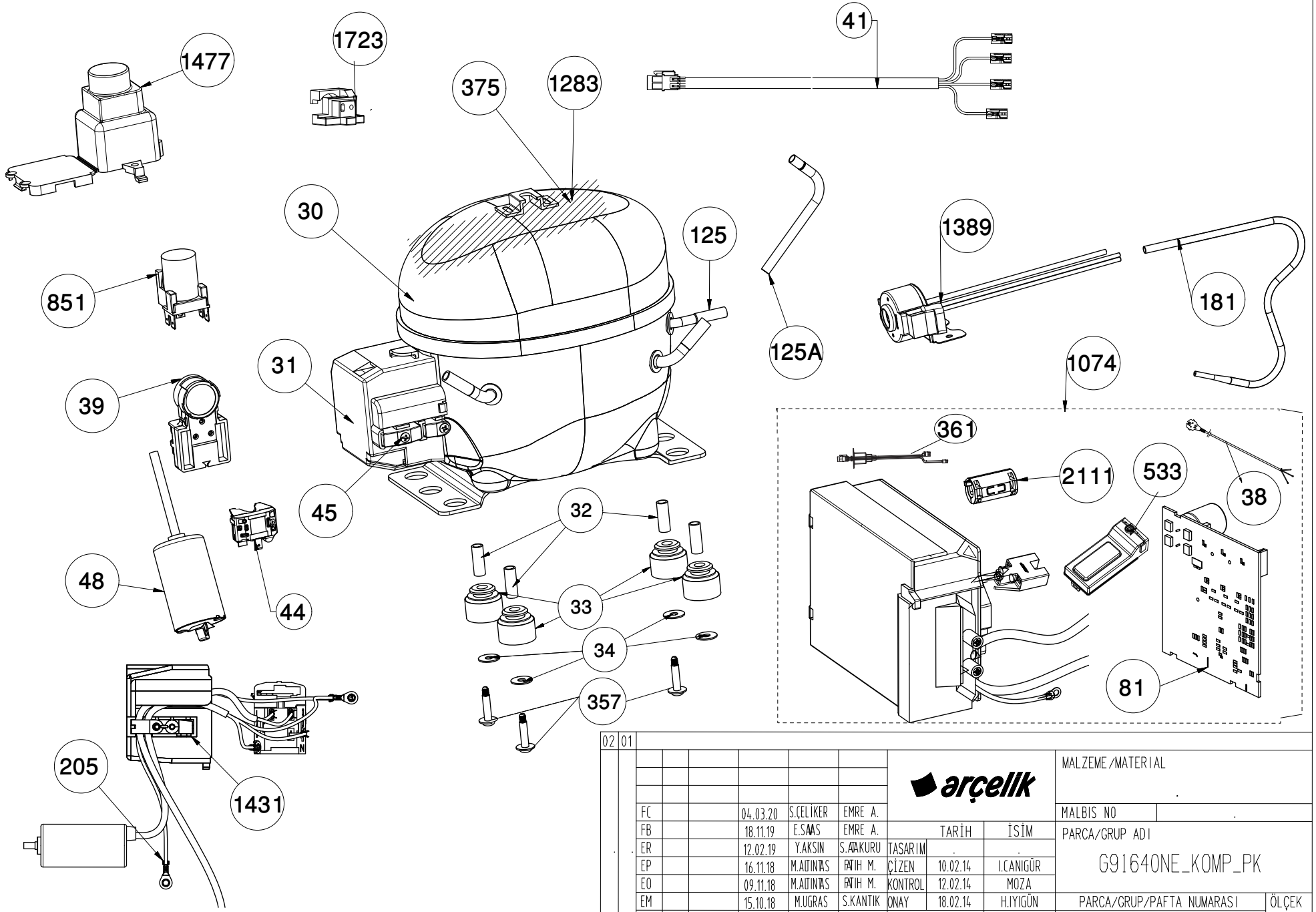

Resimde belirtilenler ürününüzle birebir uyum içinde olmayabilir.
Satın almış olduğunuz üründe ilgili parçalar yoksa bu parçalar başka modeller için geçerlidir.

TIP	D	s. no.	D.T.NO.	TARİH	D.YAPAN	ONAY
	FC			04.03.20	S.ÇELİKER	EMRE A.
	FB			18.11.19	E.SAAS	EMRE A.
	ER			12.02.19	Y.AKSIN	S.ATAKURU
	EP			16.11.18	M.ALTINTAŞ	FATIH M.
	EO			09.11.18	M.ALTINTAŞ	FATIH M.
	EM			15.10.18	M.UGRAS	S.KANTIK
	EL			08.10.18	M.ALTINTAŞ	FATIH M.
	EF			07.05.18	K.ÜLKÜMEN	T.AKGÜN
	EE			28.04.18	M.ALTINTAŞ	FATIH M.

arçelik

	TARİH	İSİM
TASARIM	.	.
ÇİZEN	10.02.14	I.CANIGÜR
KONTROL	12.02.14	MOZA
ONAY	18.02.14	H.IYIGÜN

Toleransı Verilmeyen Ölçü (DIN)

Kontrol Ölçüleri

MALZEME/MATERIAL

MALBIS NO

PARCA/GRUP ADI

G91640NE_KOMP_PK

PARCA/GRUP/PAFTA NUMARASI

491406XX00 / FD

ÖLÇEK 2/5

say.no/tamamı 1/1

YERİNE GEÇTİ A3

RESİM ÜZERİNDEN ÖLÇÜ ALMAYINIZ / DO NOT SCALE

CAD KONTROL

CAD İLE ÇİZİLMİŞTİR ELDE DEĞİŞTİRMEYİNİZ / CAD OUTPUT, DO NOT HANDWORK