RESİM ÜZERİNDEN ÖLÇÜ ALMAYINIZ / DO NOT SCALE

CAD KONTROL

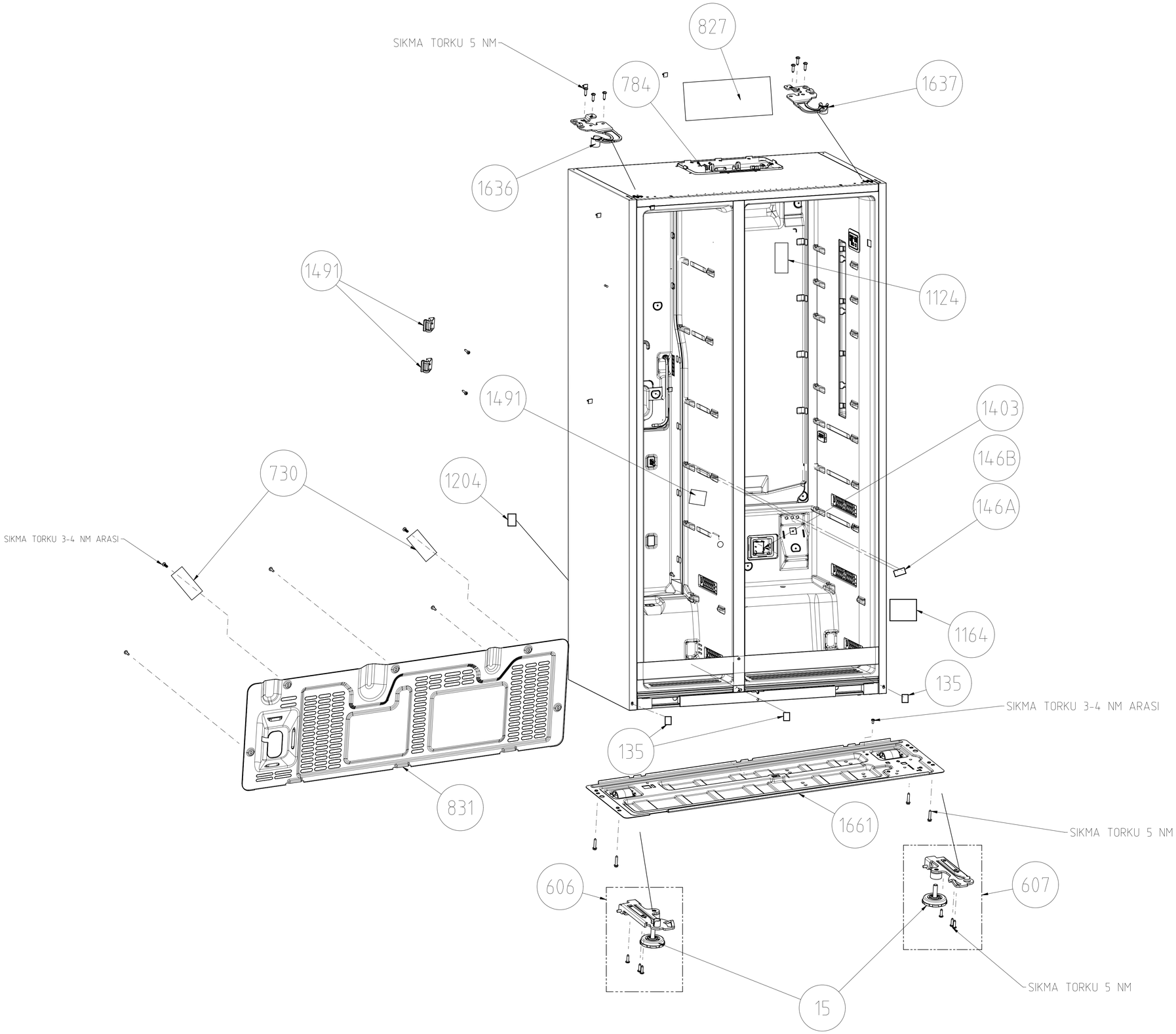

Resimde belirtilenler ürününüzle birebir uyum içinde olmayabilir.
Satın almış olduğunuz üründe ilgili parçalar yoksa bu parçalar başka modeller için geçerlidir.

02	01										
								arçelik			MALZEME/MATERIAL
											MALBIS NO
									TARİH	İSİM	PARÇA/GRUP ADI
								TASARIM			G91631NE_GENEL_PK_V3_V4_V5
								ÇİZEN	10.02.14	İ.CANİGÜR	
								KONTROL	11.02.14	MOZA	
	BB			03.06.15	N.ÖZÇELİK	F.SEN		ONAY	12.02.14	H.IYIGÜN	PARÇA/GRUP/PAFTA NUMARASI / ÖLÇEK
	BA			03.04.15	H.ÇELİK	F.SEN	Toleransı Verilmeyen Ölçü (DİN)			Kontrol Ölçüleri	493687XX00 / BB / 1/5
	AZ			01.04.15	İMMER T.	F.SEN					
	AY			10.03.15	İ.CANİGÜR	İ.BAYRAMLI					Söy. No/Sayfa 1/1
TIP	D	Ş.No.	D.T.NO.	TARİH	D.YAPAN	ONAY					YERİNE GEÇTİ A1

CAD İLE ÇİZİLMİŞTİR ELDE DEĞİŞTİRMEYİNİZ / CAD OUTPUT,DO NOT HANDWORK