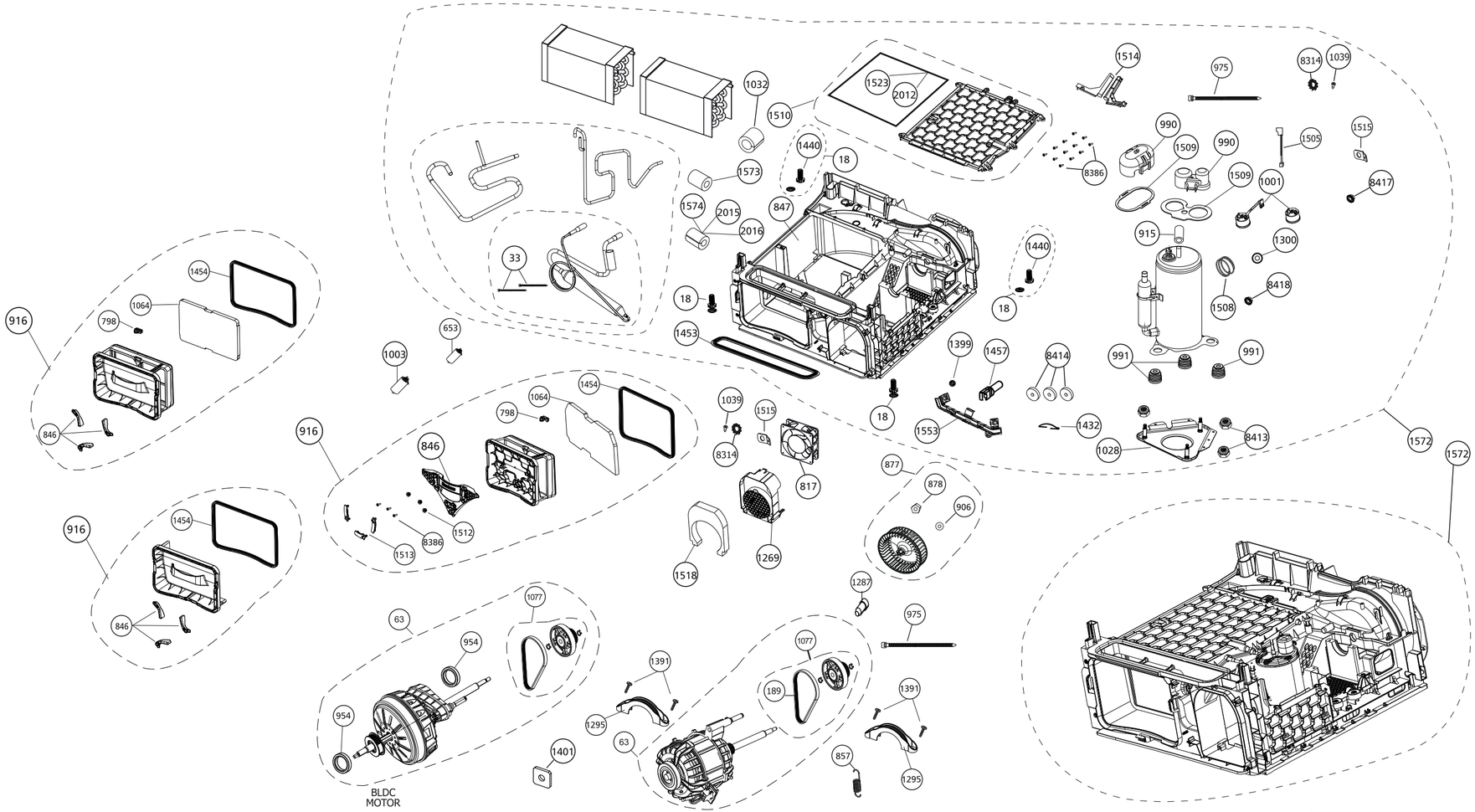

STEAM HEAT PUMP DRYER

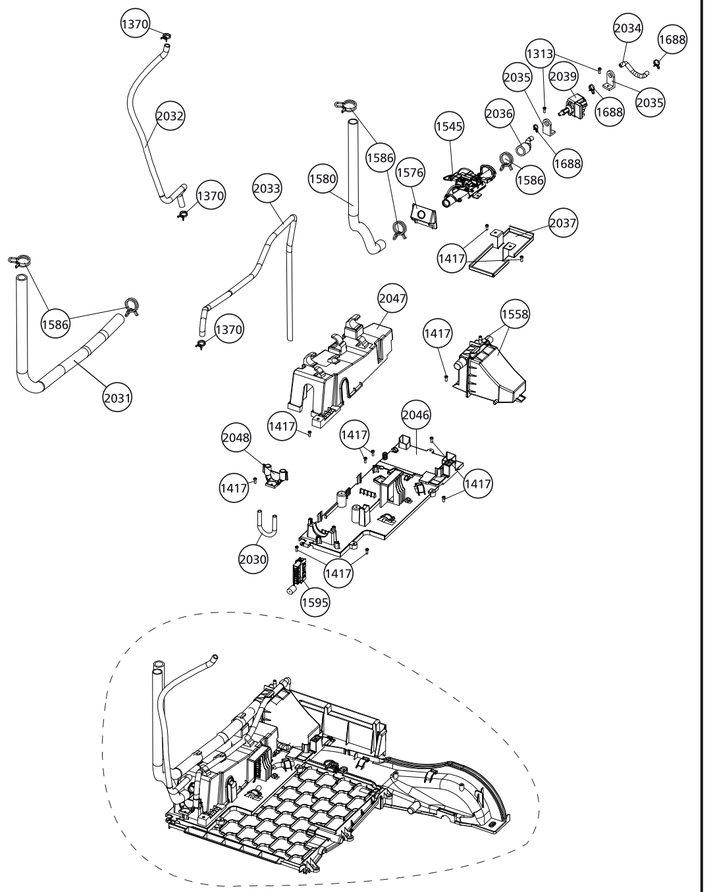

arçelik	GRUP İSMİ	ÜRÜN	BİLDİRGE NO.	REV. N0	TARİH	HAZIRLAYAN	ONAY	SAYFA NO
KMI-Arge	GÖVDE VE KURUTMA SİSTEMİ HOUSING DRYING SYSTEM	ŞASİ GRUBU - GAZ BASILMIŞ ŞASİ GRUBU / CHASIS ASSL. - CHASIS ASSL. INCLUDING REFRIGERANT	CR-AR-6042/XX	AI	29.11.2018	METIN ÇAĞDAŞ	ÇAĞLAR ÇELIK	207050 0016