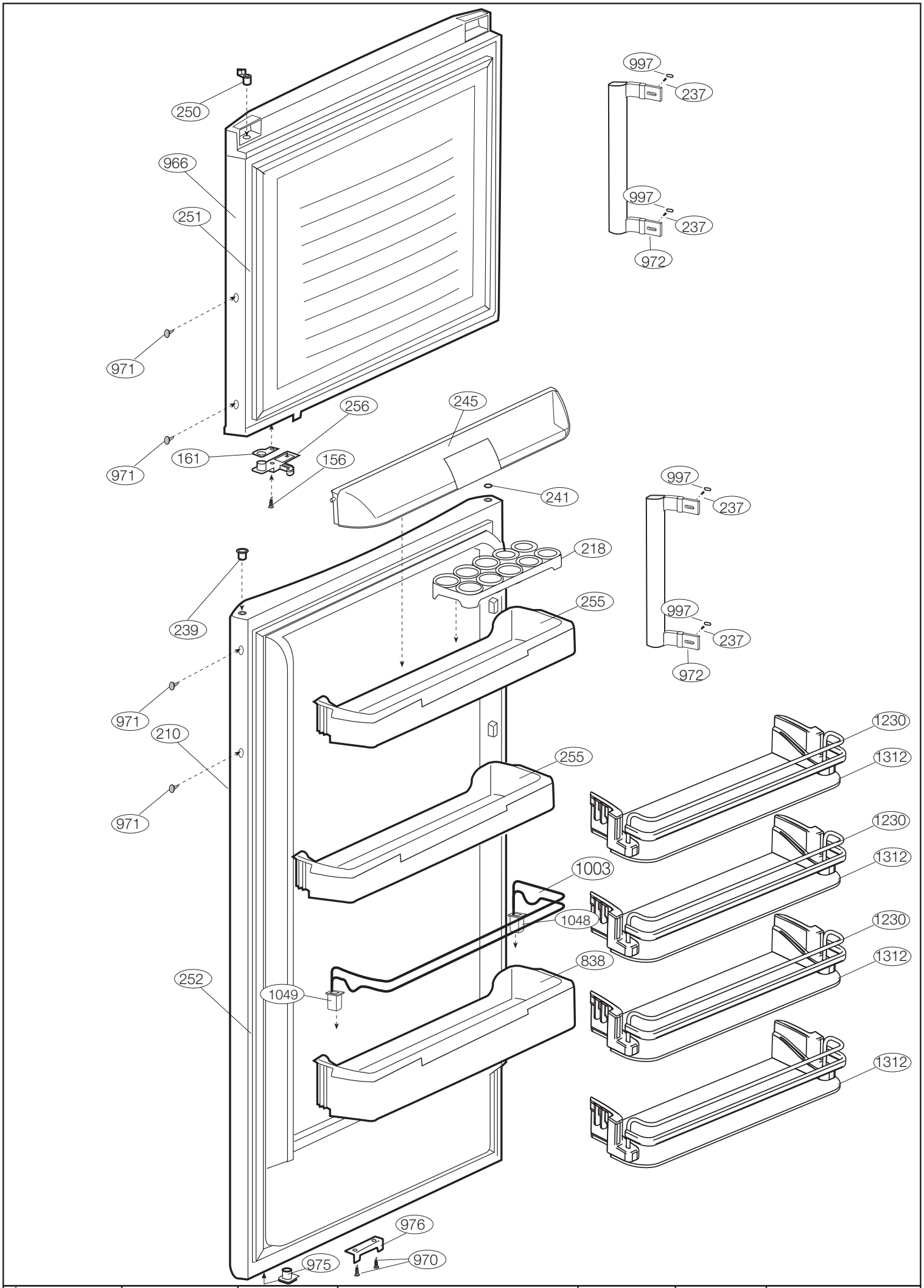

ÇİZEN: MURAT ÖZDEN	09.06.2009	ONAYLA.YAZGAN	İLGİLİ MODELLER: B-650/660 KAPI ARC 2009	RESİM NO: 850	REVİZYON:03	REV. TARİHİ:19-04-2010