RESİM ÜZERİNDEN ÖLÇÜ ALMAYINIZ / DO NOT SCALE

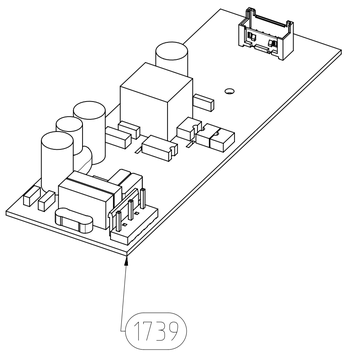

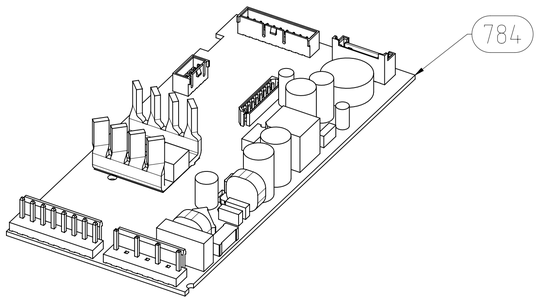

NOTLAR:
1-Resimde belirtilenler ürününüzde birebir uyum icinde olmayabilir.
Satın aldığınız üründe bu parçalar yoksa bu parçalar başka ürünler içindir.
NOTES:
Figures that take place in this instruction manual are schematic
and may not correspond exactly with your product. If the subject parts are
not included in the product you have purchased,
then it is valid for other models.

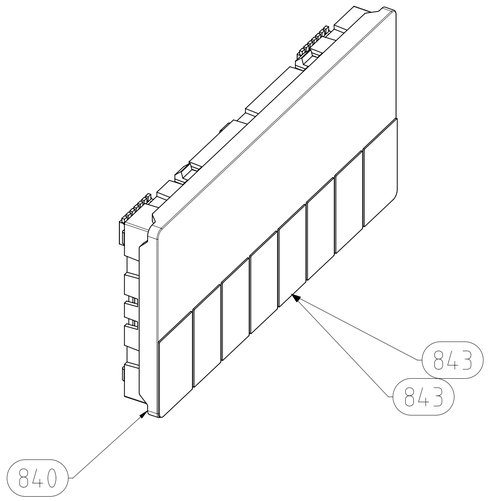

MANUSOFT NO	ÜRÜN
971	490893XX00
	490913XX00
	490933XX00
	490953XX00
	490973XX00
	493092XX00

02	01									
									MALZEME/MATERIAL	
									MALBIS NO	
		AM		04.03.15	A.KECECI	F.SEN		TARİH	İSİM	PARCA/GRUP ADI
		AL		13.02.15	G.SUNEL	F.SEN	TASARIM			K60365NE_DS_KONT_PK
		AK		24.10.14	H.ÇELİK	TANJU B.	ÇİZEN	27.12.12	T.ERSOZ	
		AJ		10.04.14	H.ÇELİK	TANJU B.	KONTROL	28.12.12	A.GÜÜTEKIN	
		AI		03.06.13	M.ŞASAR	A.MIRZA	ONAY	28.12.12	A.MIRZA	PARÇA/GRUP/PAFTA NUMARASI / ÖLÇEK
		AH		29.05.13	M.ŞASAR	A.MIRZA	Toleransı Verilmeyen Ölçü (DIN)		Kontrol Ölçüleri	490873XX00 / AM
		AD		18.03.13	T.ERSOZ	A.MIRZA				
		AC		28.12.12	T.ERSOZ	A.MIRZA				
TIP		D	A. No.	D.T.NO.	TARİH	D.YAPAN	ONAY			YERİNE GEÇTİ A1

arçelik

CAD İLE ÇİZİLMİŞTİR ELDE DEĞİŞTİRMEYİNİZ / CAD OUTPUT,DO NOT HANDWORK

CAD KONTROL