RESİM ÜZERİNDEN ÖLÇÜ ALMAYINIZ / DO NOT SCALE
CAD KONTROL
CAD İLE ÇİZİLMİŞTİR ELDE DEĞİŞTİRMEYİNİZ / CAD OUTPUT, DO NOT HANDWORK

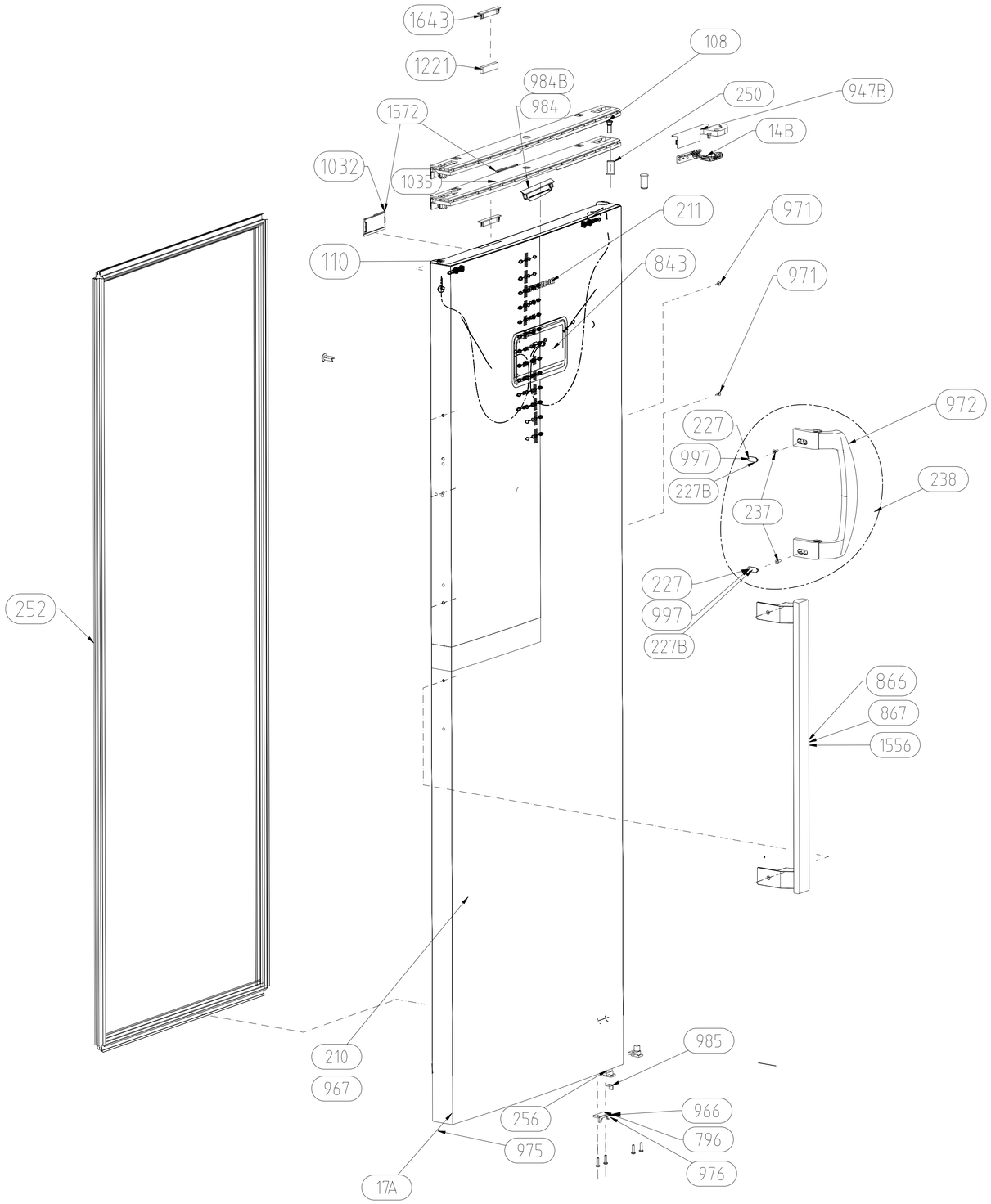

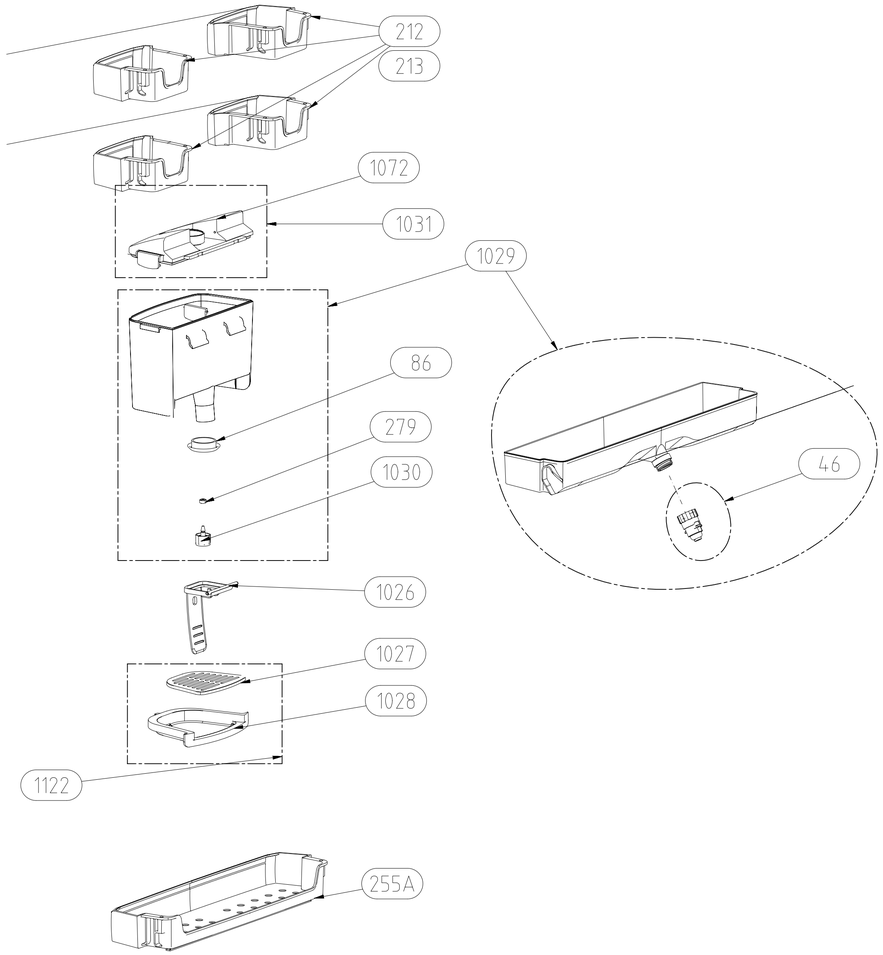

MANUSOFT NO	ÜRÜN
968	F60290
	F60312
	L60415
	L60445

NOTLAR:
Patlatılmış resimler benzer tüm ürünleri temsilen hazırlanmıştır.
Figürler ürün ile birebir aynı olmayabilir.

NOTES:
Exploded views are prepared for similar products.
Figures may not match the product one to one .

EB PATLATILMIS RESİM DÜZENLEME
01
02

TIP	D	Sa. No.	D.T.NO.	TARİH	D.YAPAN	ONAY
	EV			04.10.2016	HAKAN K.	S.ŞENGÜL
	ET			18.08.2016	HAKAN K.	S. MUTLU
	ES			16.05.2016	B.GÖRDES	S. MUTLU
	ER			28.04.2016	HAKAN K.	S. MUTLU
	EK			22.02.2016	MUGRAS	S. MUTLU
	EI			22.01.2016	HAKAN K.	S. MUTLU
	EG			05.01.2016	HAKAN K.	FETHI SEN
	EF			11.12.2015	HAKAN K.	FETHI SEN
	ED			27.11.2015	HAKAN K.	FETHI SEN
	EB			11.11.2015	HAKAN K.	FETHI SEN
	EB			30.10.2015	N.ÜZÜLEK	FETHI SEN
	DR			24.06.2015	N.ÜZÜLEK	FETHI SEN

arçelik

	TARİH	İSİM
TASARIM	.	.
ÇİZEN	29.12.2012	E.KAPLAN
KONTROL	29.12.2012	A.GÜÜTEKİN
ONAY	29.12.2012	A.MİRZA

Toleransı Verilmeyen Ölçü (DIN)

Kontrol Ölçüleri

MALZEME/MATERIAL
.
MALBIS NO .
PARÇA/GRUP ADI
968 - PU KAPI PK
PARÇA/GRUP/PAFTA NUMARASI
490950XX00 / FB
ÖLÇEK 1:1
SAY./TOPLAM 1/1
YERİNE GEÇTİ A1