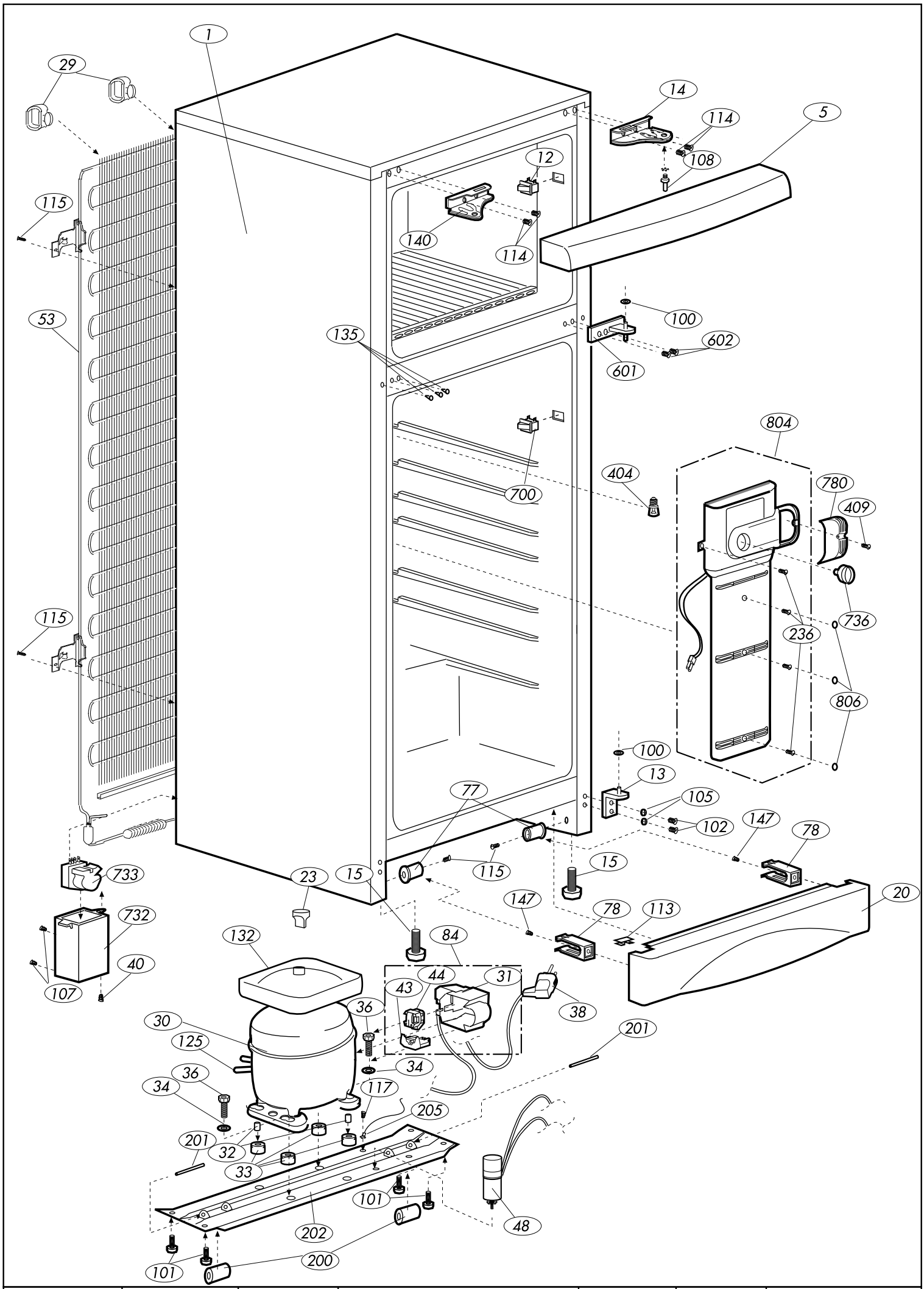

ÇİZEN: AKIN BARIŞ	TARİH: 05-11-2002	ONAY:	İLGİLİ MODELLER: B-700 GÖVDE+ÖN PANO + ARKA AYAK GR.	RESİM NO: 425	REVİZYON: 00	REV. TARİHİ: