RESİM ÜZERİNDEN ÖLÇÜ ALMAYINIZ / DO NOTSCALE

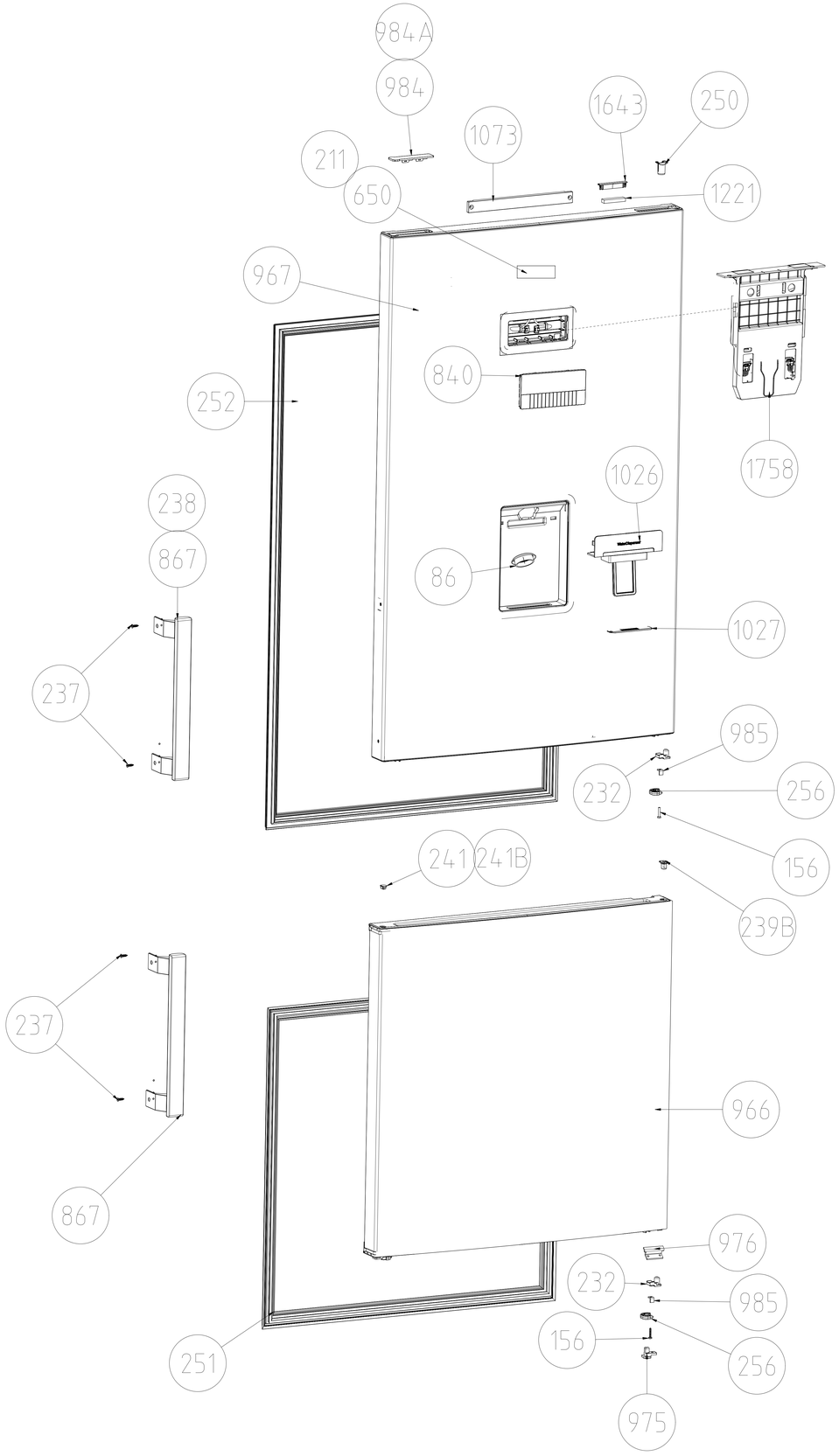

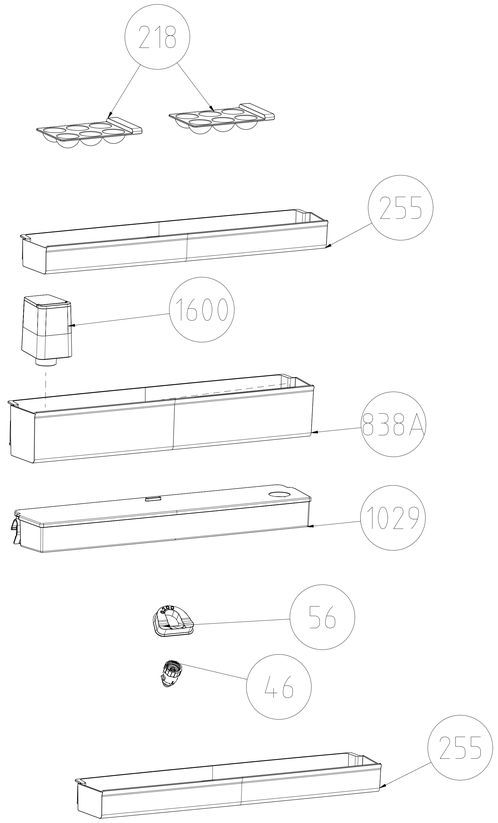

SU PINARLI

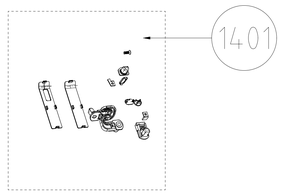

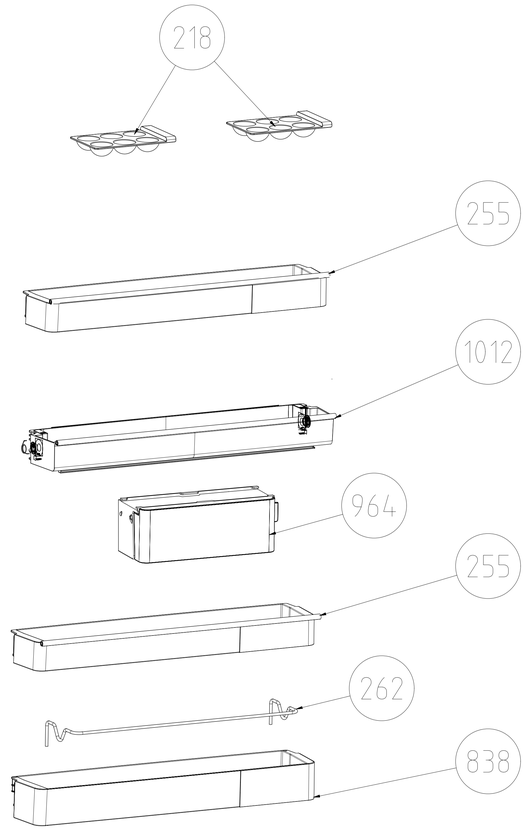

SU PINARSIZ

NOTLAR:
1-Resimde belirtilenler ürününüzde birebir uyum icinde olmayabilir.
Satın aldığınız üründe bu parçalar yoksa bu parçalar başka ürünler içindir.

NOTES:
1-Figures that take place in this instruction manual are schematic and may not correspond exactly with your product. If the subject parts are not included in the product you have purchased, then it is valid for other models.

02	01																
		-	-	-	-	-	-	-									
		-	-	-	-	-	-	-									
		-	-	-	-	-	-	-									
		-	-	-	-	-	-	-									
		-	-	-	-	-	-	-									
		-	-	-	-	-	-	-									
		-	-	-	-	-	-	-									
		-	-	-	-	-	-	-									
		-	-	-	-	-	-	-									
		-	-	-	-	-	-	-									
		BA	-	-	13.11.2019	I. KÖKEN	S.KANTİK										
		BM	-	-	12.11.2019	I. KÖKEN	S.KANTİK										
		BL	-	-	01.10.2019	I. KÖKEN	S.KANTİK										
		TİP	D	Aç.	D.T.NO.	TARİH	D.YAPAN	ONAY									

arçelik

	TARİH	İSİM
TASARIM	20.10.2017	-
ÇİZEN	20.10.2017	MUNGOR
KONTROL	20.10.2017	A.G. GENÇ
ONAY	20.10.2017	A.G. GENÇ

Toleransı Verilmeyen Ölcü (DİN) -

Kontrol Ölçüleri

MALZEME/MATERIAL -

MALBIS NO -

PARCA/GRUP ADI 596779xx00

PARCA/GRUP/RAFTA NUMARASI 596779xx00

ÖLÇEK - - - 1/1

YERİNE GEÇTİ AO

CAD İLE ÇİZİLMİŞTİR ELDE DEĞİŞTİRMEYİNİZ / CAD OUTPUT,DO NOT HANDWORK

CAD KONTROL