RESİM ÜZERİNDEN ÖLÇÜ ALMAYINIZ / DO NOT SCALE

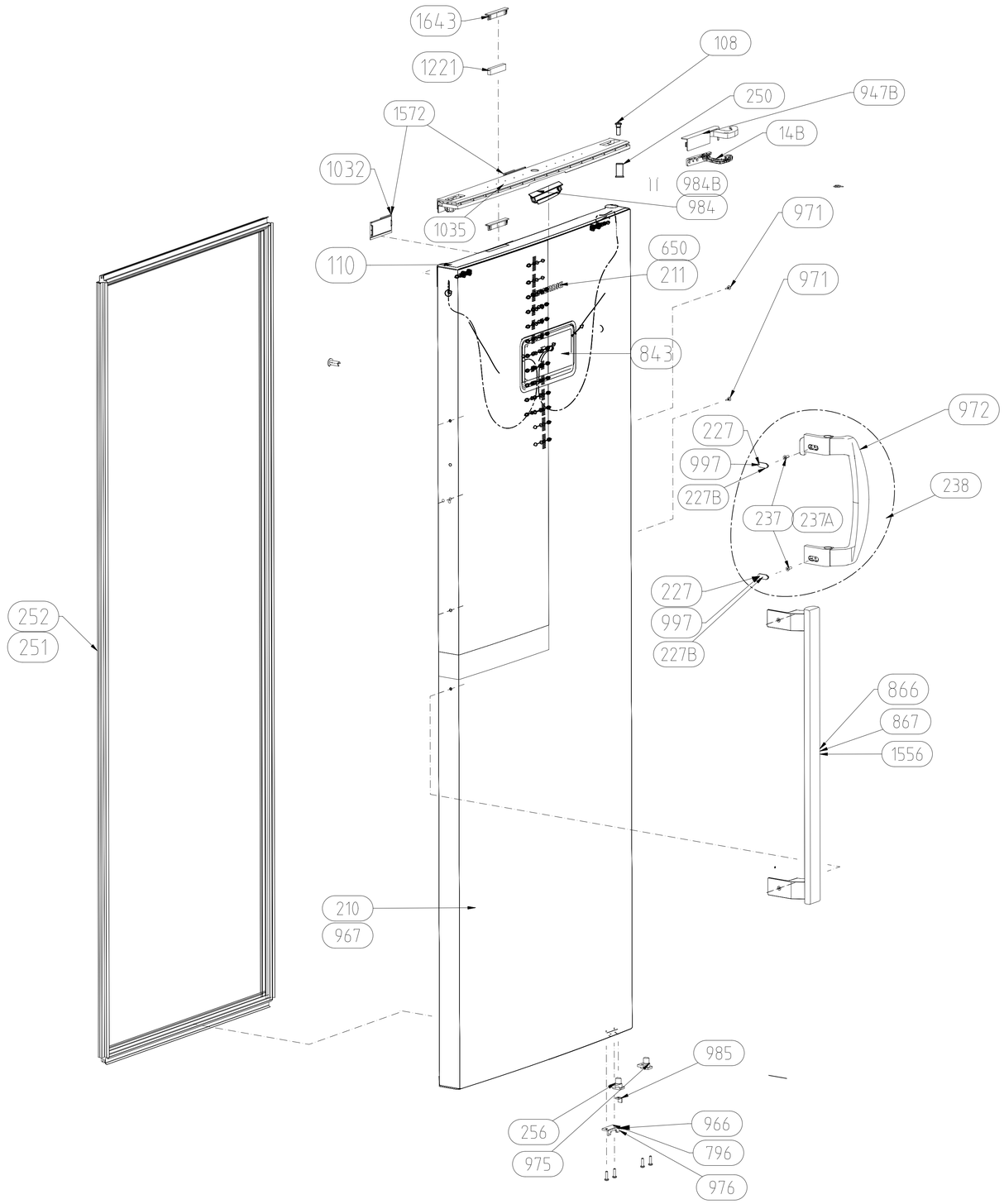

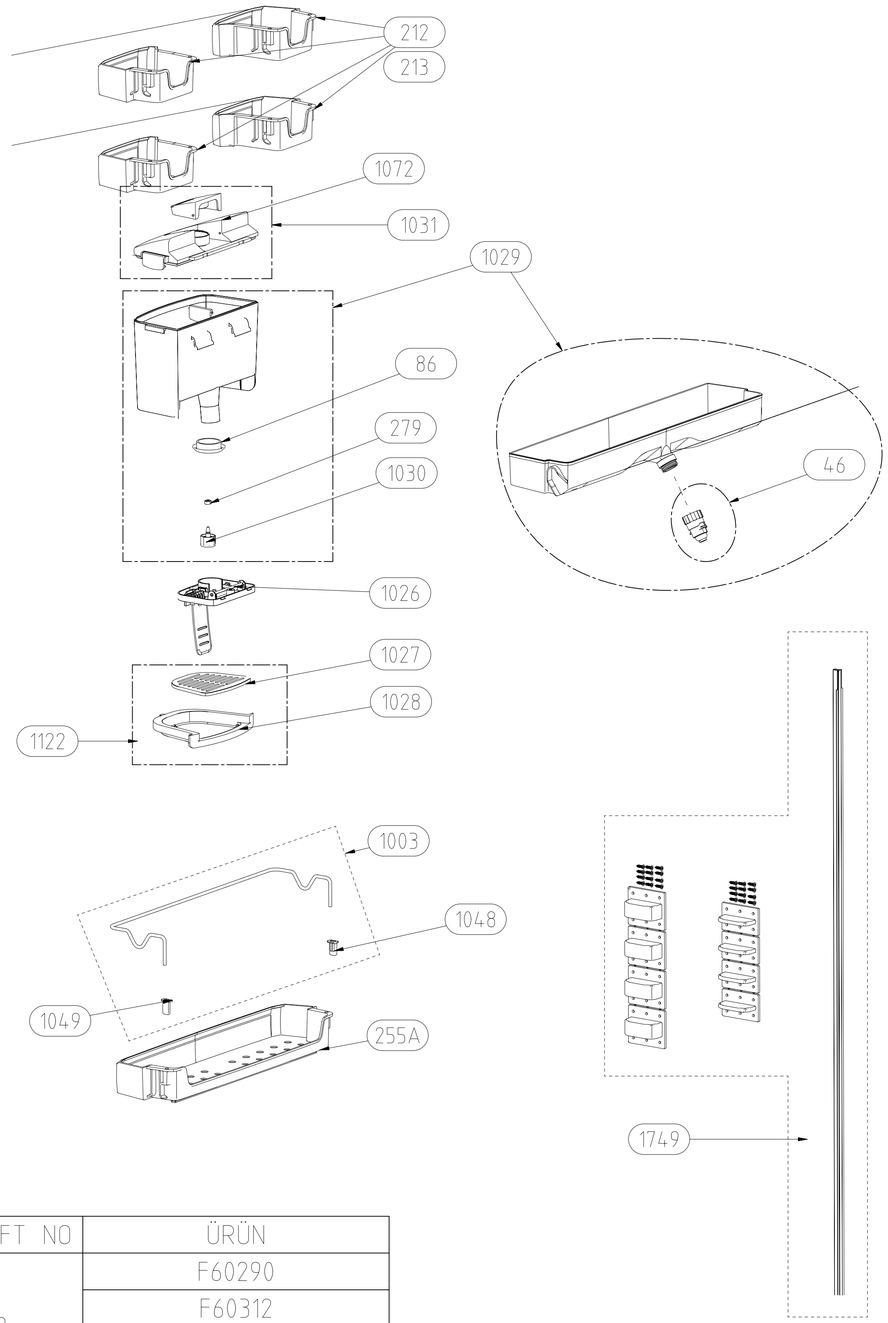

MANUSOFT NO	ÜRÜN
968	F60290
	F60312
	L60415
	L60445

NOTLAR:
Patlatılmış resimler benzer tüm ürünleri temsilen hazırlanmıştır.
Figürler ürün ile birebir aynı olmayabilir.

NOTES:
Exploded views are prepared for similar products.
Figures may not match the product one to one .

EB PATLATILMIS RESİM DÜZENLEME

TIP	D	Sa. No.	D.T.NO.	TARİH	D.YAPAN	ONAY
	FZ			16.01.2020	M.UGRAS	S.KANTIK
	FY			07.08.2019	M.UGRAS	S.KANTIK
	FU			14.05.2019	M.UGRAS	S.KANTIK
	FT			10.04.2019	M.UGRAS	S.KANTIK
	FS			08.04.2019	ÖMER T.	S.KANTIK
	FO			04.01.2019	M.UGRAS	S.KANTIK
	FI			20.07.2018	HAKAN K.	S.KANTIK
	FG			16.05.2018	M.UGRAS	S.KANTIK
	EV			04.10.2016	HAKAN K.	S.ŞENGÜL
	ET			18.08.2016	HAKAN K.	S. MUTLU

arçelik

	TARİH	İSİM
TASARIM	.	.
ÇİZEN	29.12.2012	E.KAPLAN
KONTROL	29.12.2012	A.GÜTEKİN
ONAY	29.12.2012	A.MIRZA

Toleransı Verilmeyen Ölçü (DIN) .

Kontrol Ölçüleri

MALZEME/MATERIAL .

MALBIS NO .

PARÇA/GRUP ADI

968 - PU KAPI PK

PARÇA/GRUP/PAFTA NUMARASI

490950XX00 / GA

ÖLÇEK 1:1

say.no/toplam 1/1

YERİNE GEÇTİ A1

CAD KONTROL

CAD İLE ÇİZİLMİŞİTİR ELDE DEĞİŞTİRMEYİNİZ / CAD OUTPUT,DO NOT HANDWORK