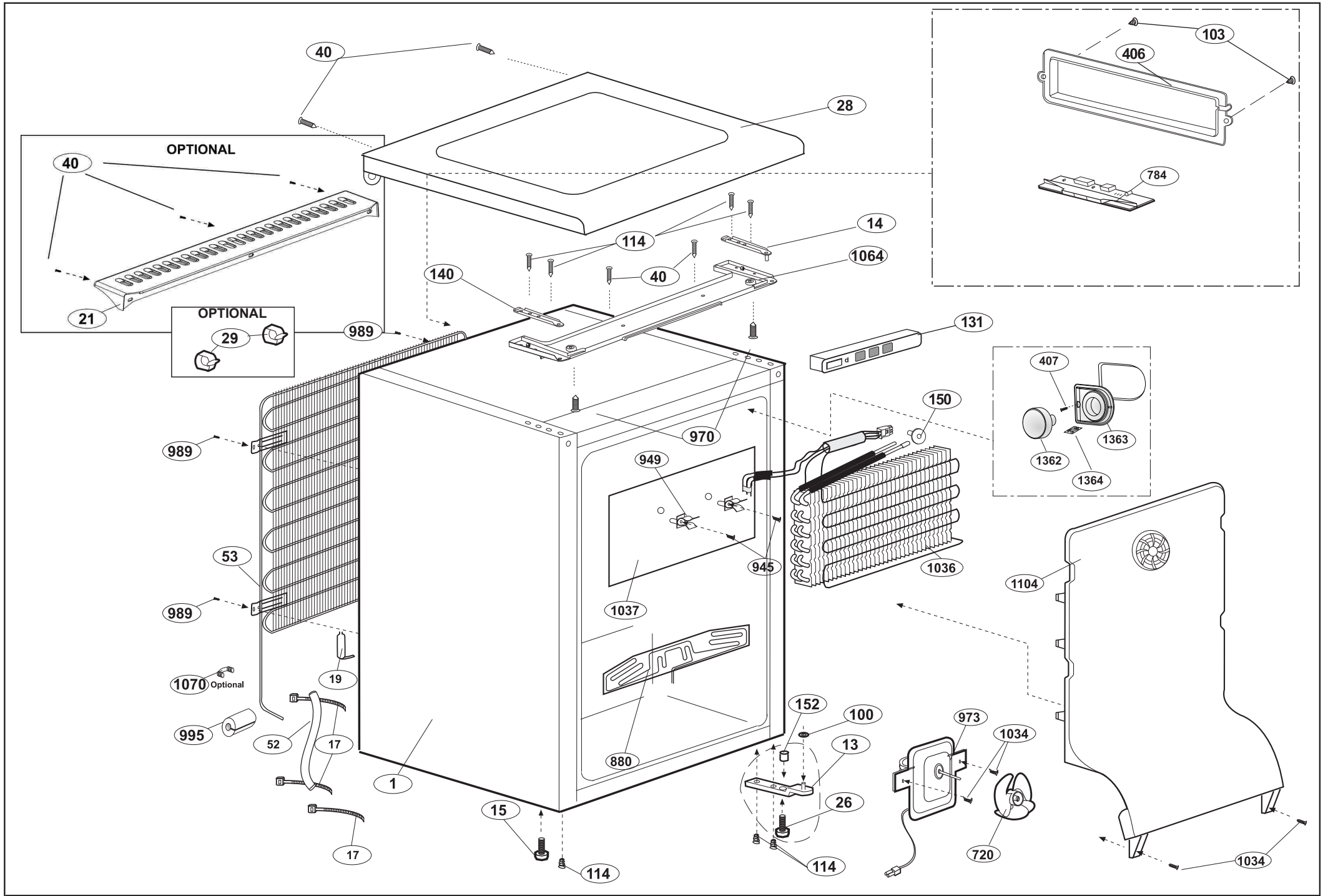

ÇİZEN / REVİZE EDEN Ü. EĞİLMEZBAŞ	TARİH: 18.06.2008	ONAY: O. TÜRKMEN	İLGİLİ MODELLER: B-194 GÖVDE (SÖKÜLEBİLİR TABLALI) B-194 CABINET (REMOVABLE TOP TRIM)	RESİM NO: 783	REVİZYON: 00	REV. TARİHİ: