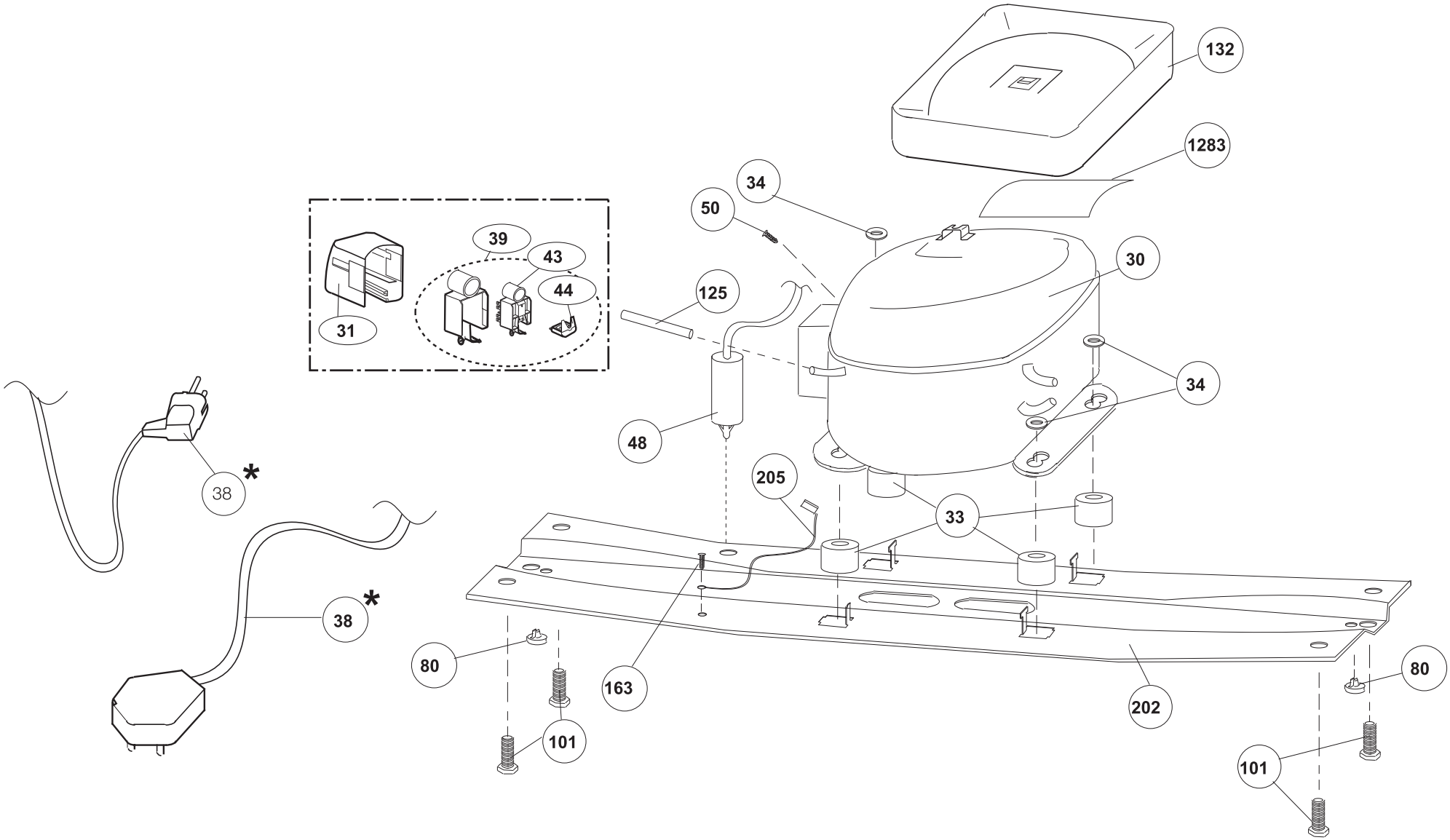

* OPTIONAL

ÇİZEN : UĞUR EĞİLMEZBAŞ	TARİH: 23.06.2008	ONAY: G. ÖZŞEKER	İLGİLİ MODELLER : NU1112Y KOMPRESÖR	RESİM NO : 787	REVİZYON :	REV. TARİHİ :