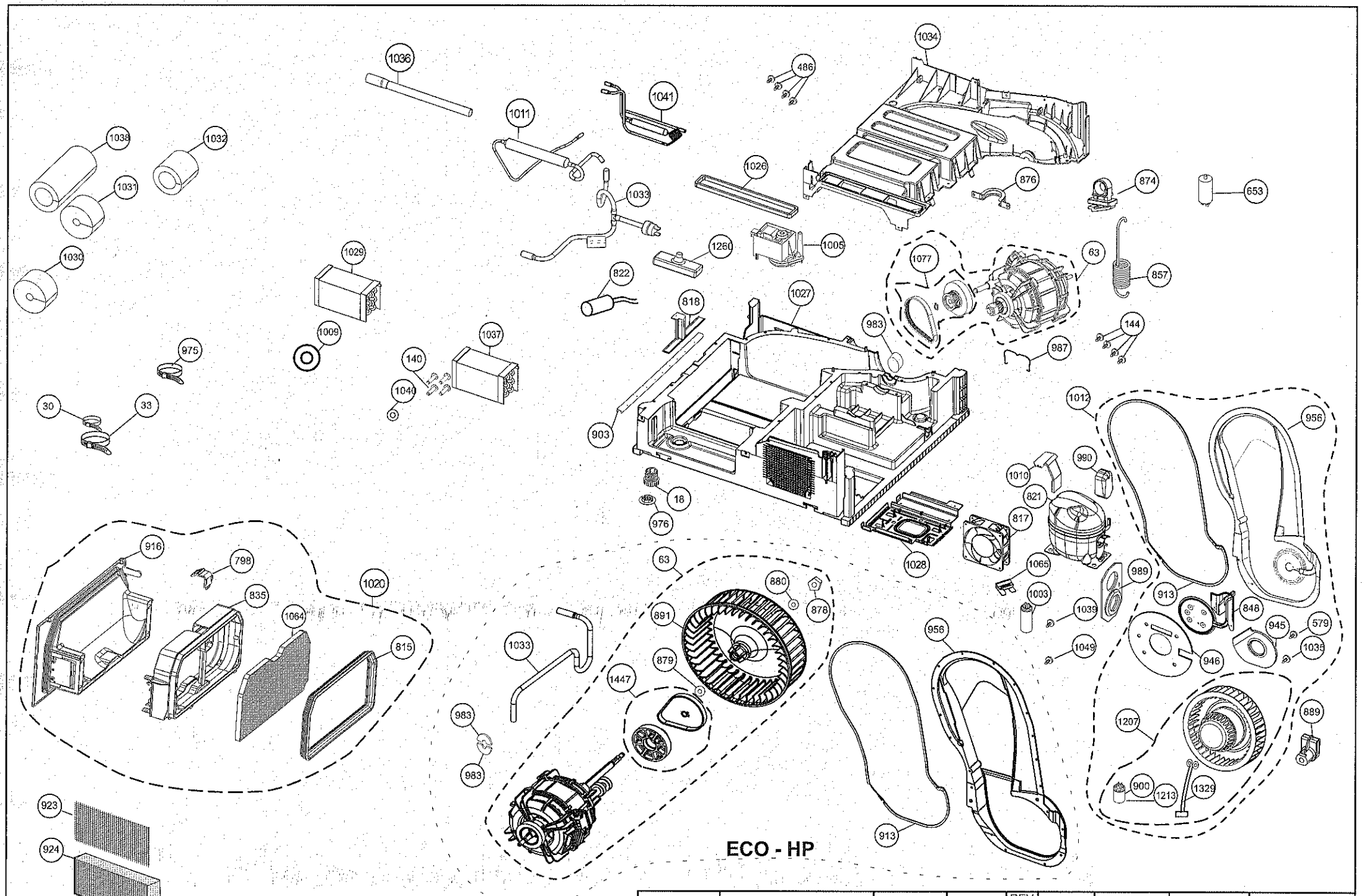

arçelik	GRUP •SM•	ÜRÜN	B•LD•RGE NO.	REV. N0	TAR•H	HAZIRLAYAN	ONAY	SAYFA NO
ÜGB-KRT	ALT SASI GRUBU HP BOTTOM PLATE ASSEMBLY	LUNA HEAT PUMP	KS.40	04	07.11.2007	MERT ENGIN	VEDAT ATLA	207070 0001