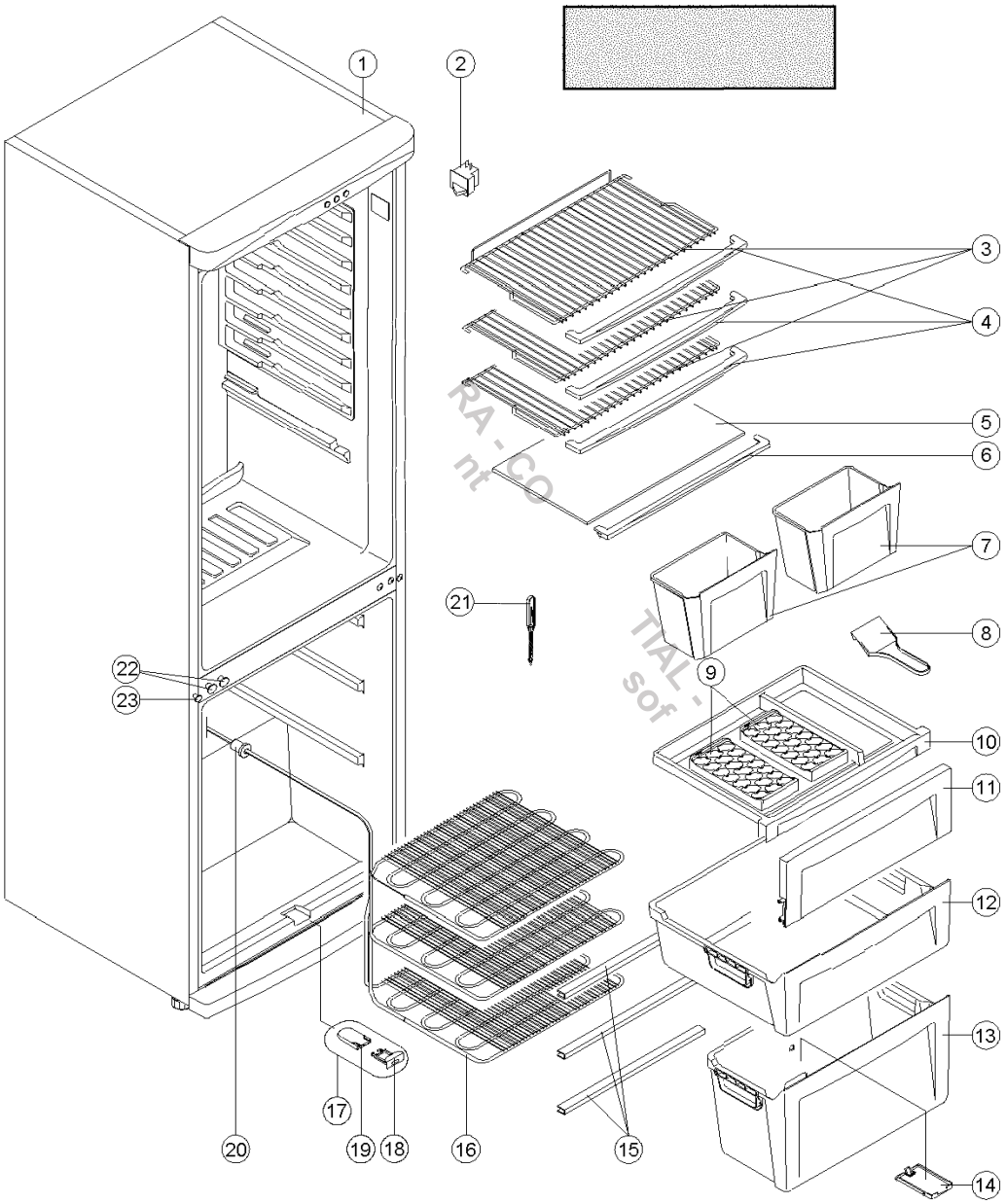
1
2
3
4
5
6
7
8
9
10
11
12
13
14
15
16
17
18
19
20
21
22
23

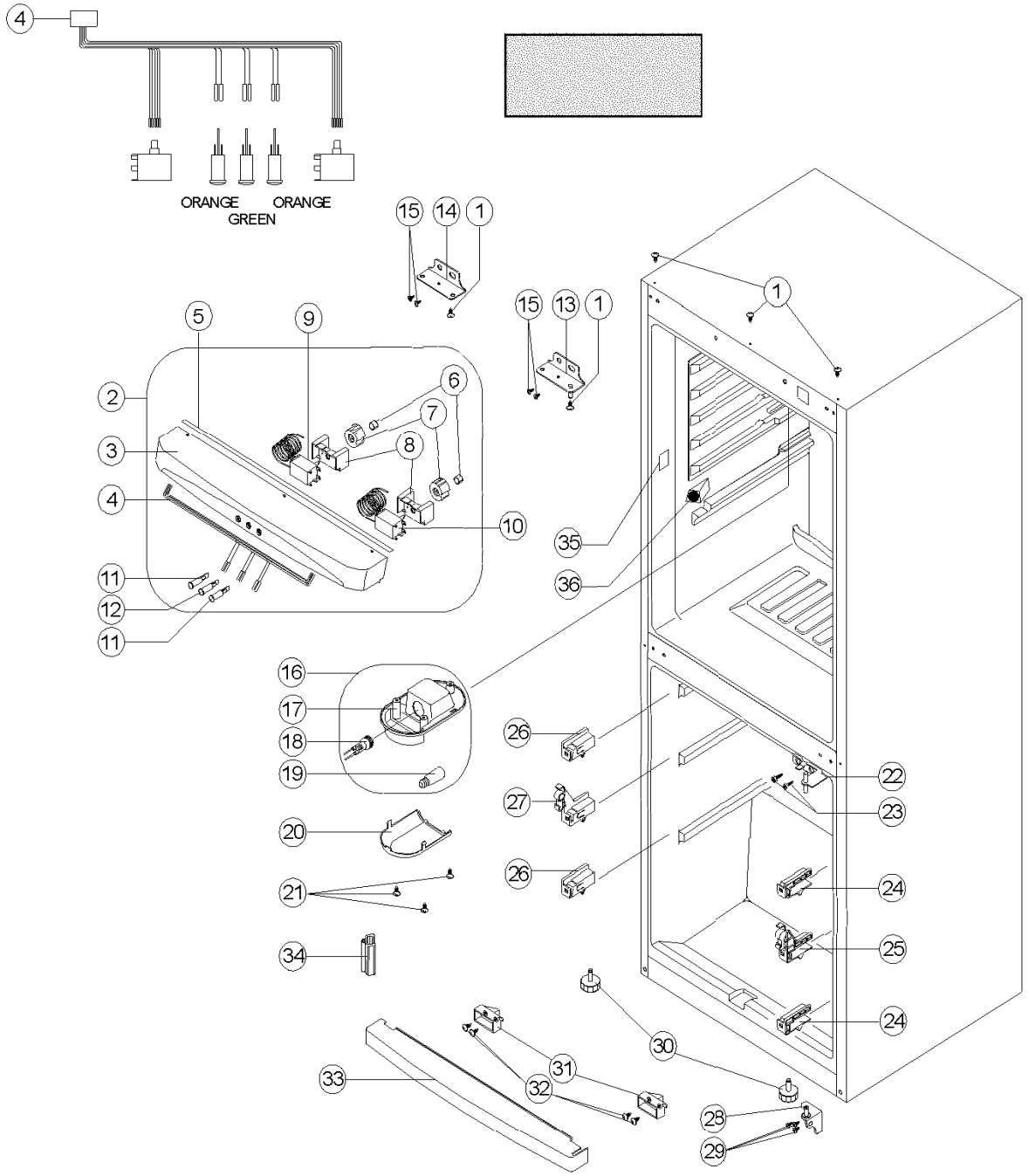
4
ORANGE
ORANGE
GREEN
15
14
1
15
13
1
1
5
9
2
6
7
3
8
4
10
35
36
11
12
11
16
17
18
19
26
22
27
23
20
26
21
24
25
34
24
30
31
33
32
28
29

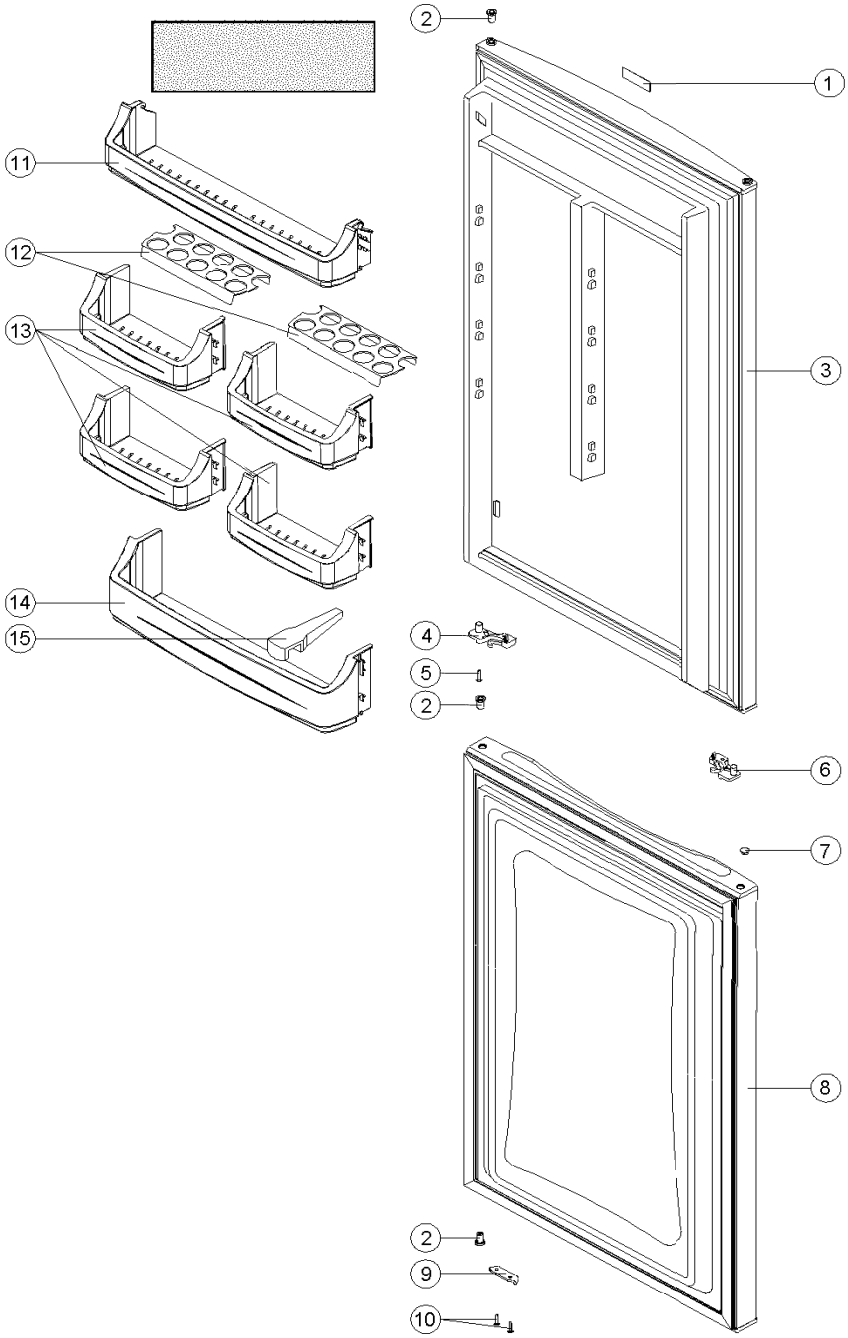
2
1
11
12
13
3
14
15
4
5
2
6
7
8
2
9
10

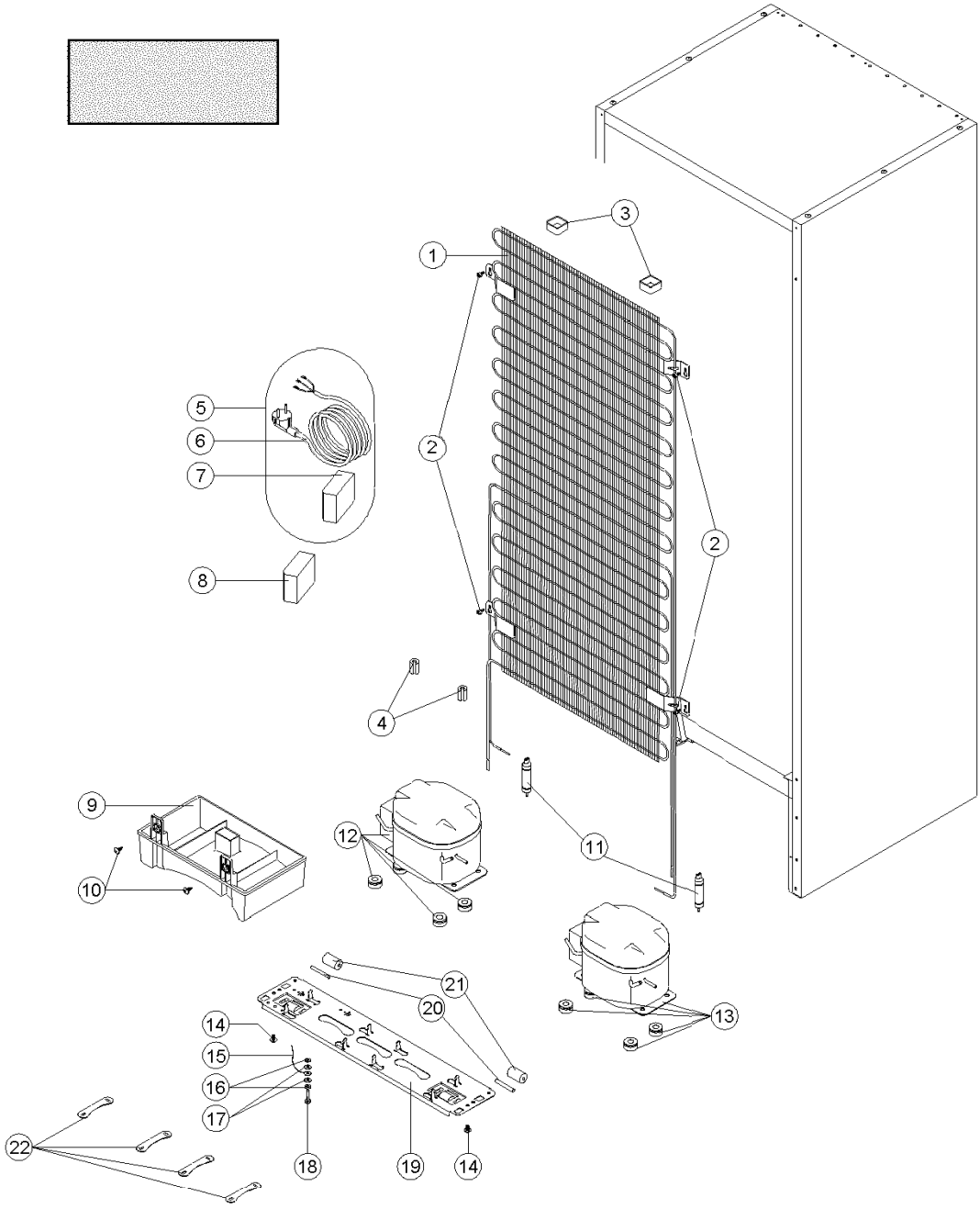
1
2
2
3
4
5
6
7
8
9
10
11
12
13
14
14
15
16
17
18
19
20
21
22