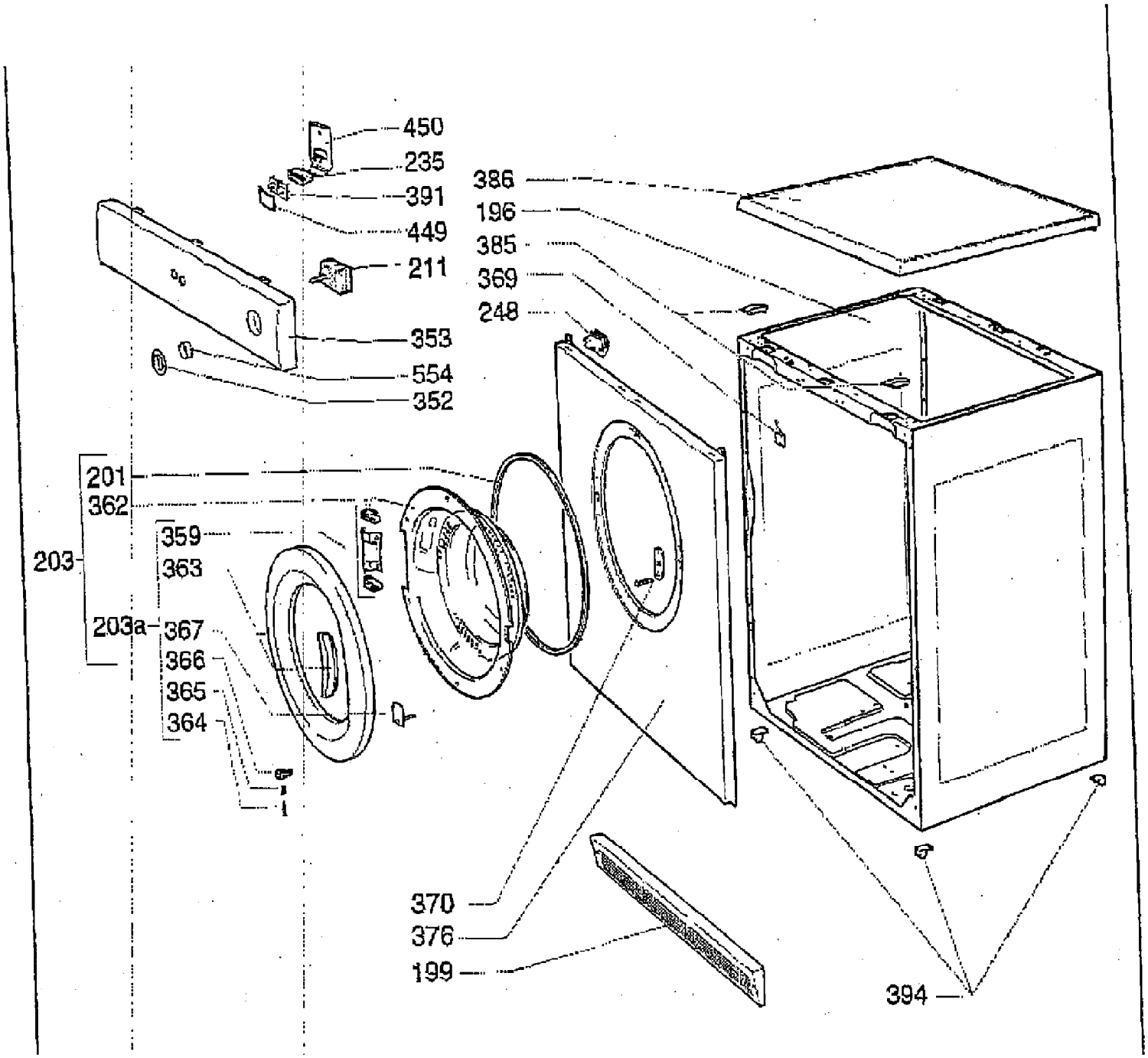
450
235
391
449
211
353
554
352
386
196
385
369
248
201
362
359
363
203
203a
367
366
365
364
370
376
199
394

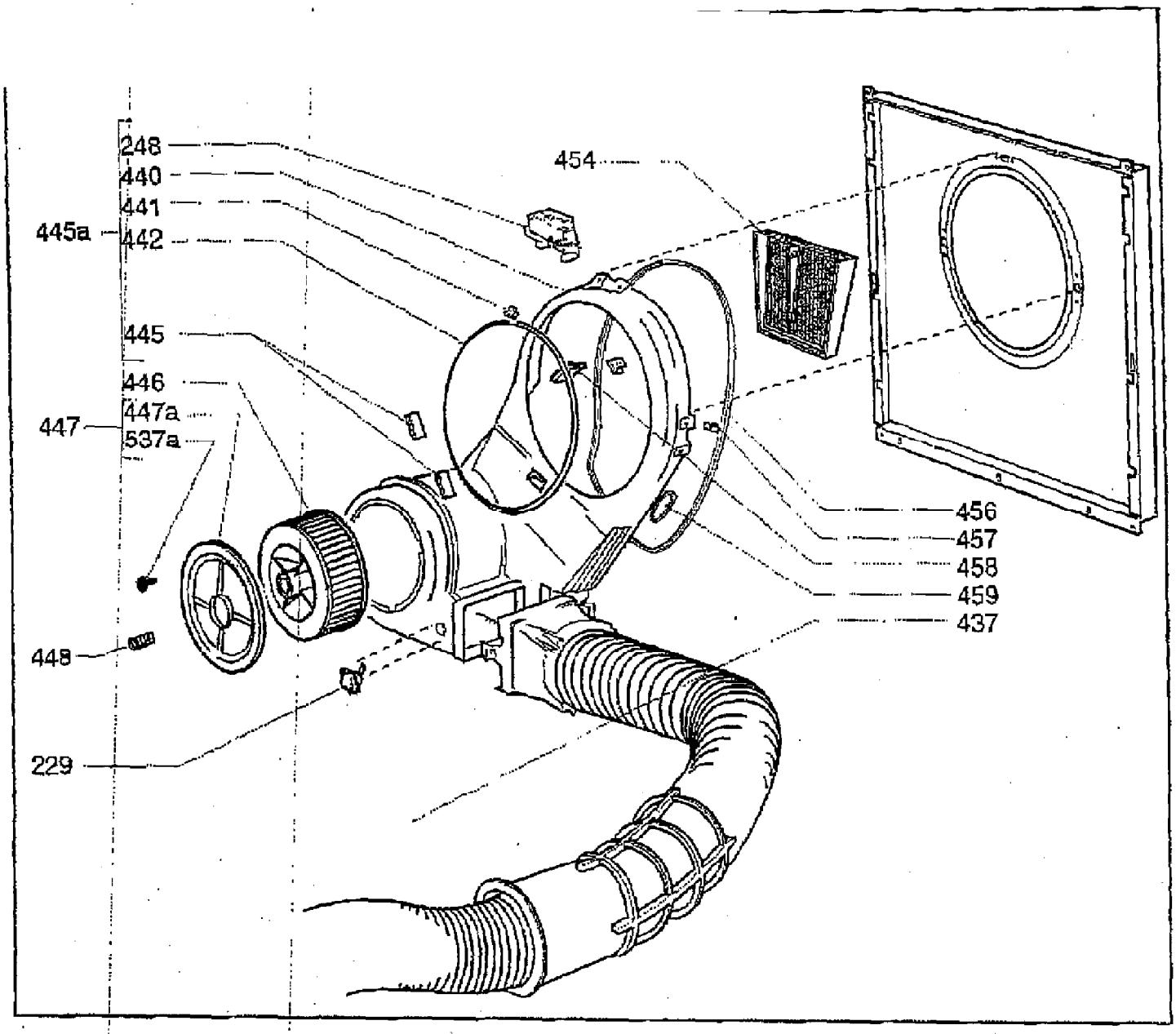
248
440
441
445a
442
445
446
447a
447
537a
448
229
454
456
457
458
459
437

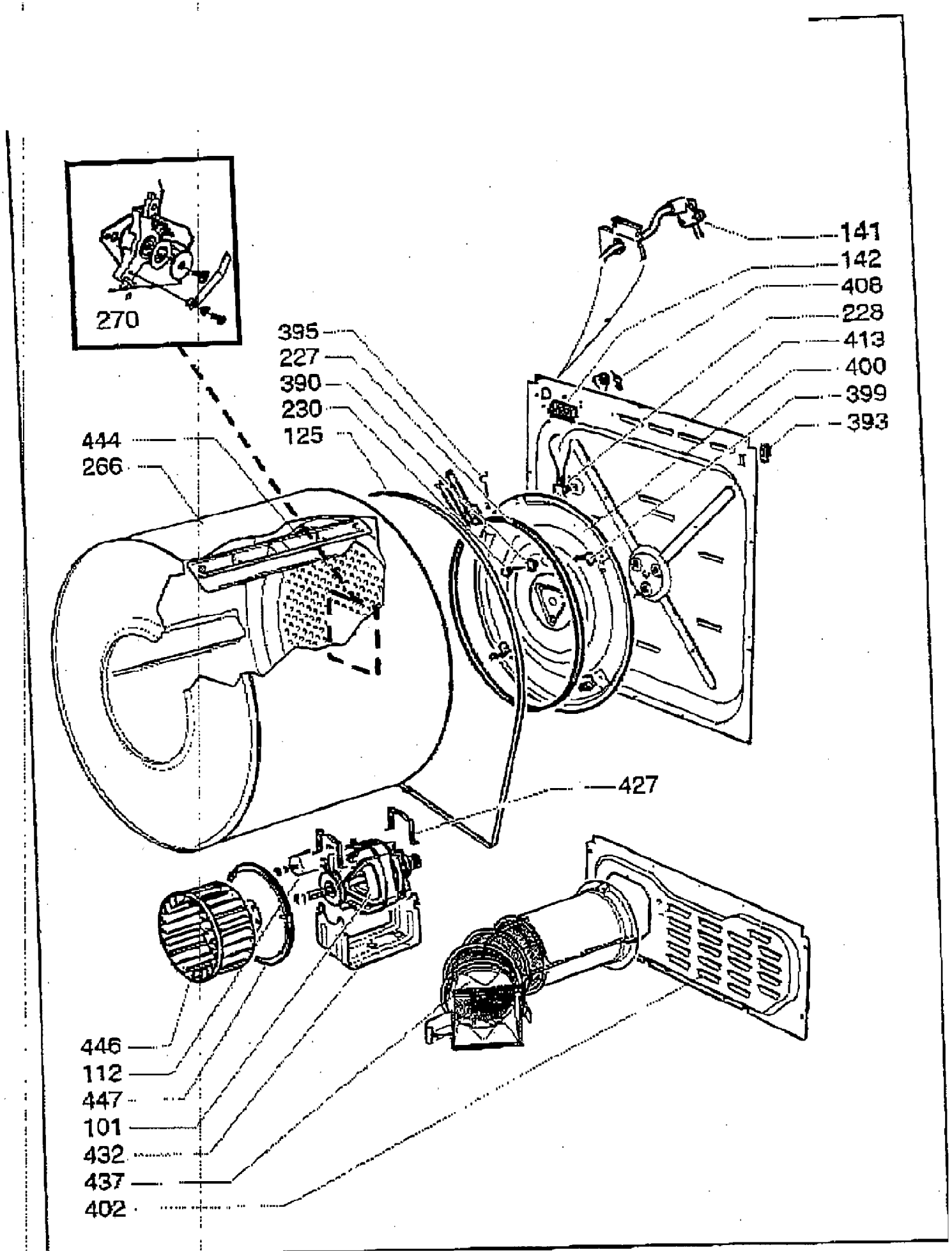
270
141
142
408
228
413
400
399
393
395
227
390
230
125
444
266
427
446
112
447
101
432
437
402