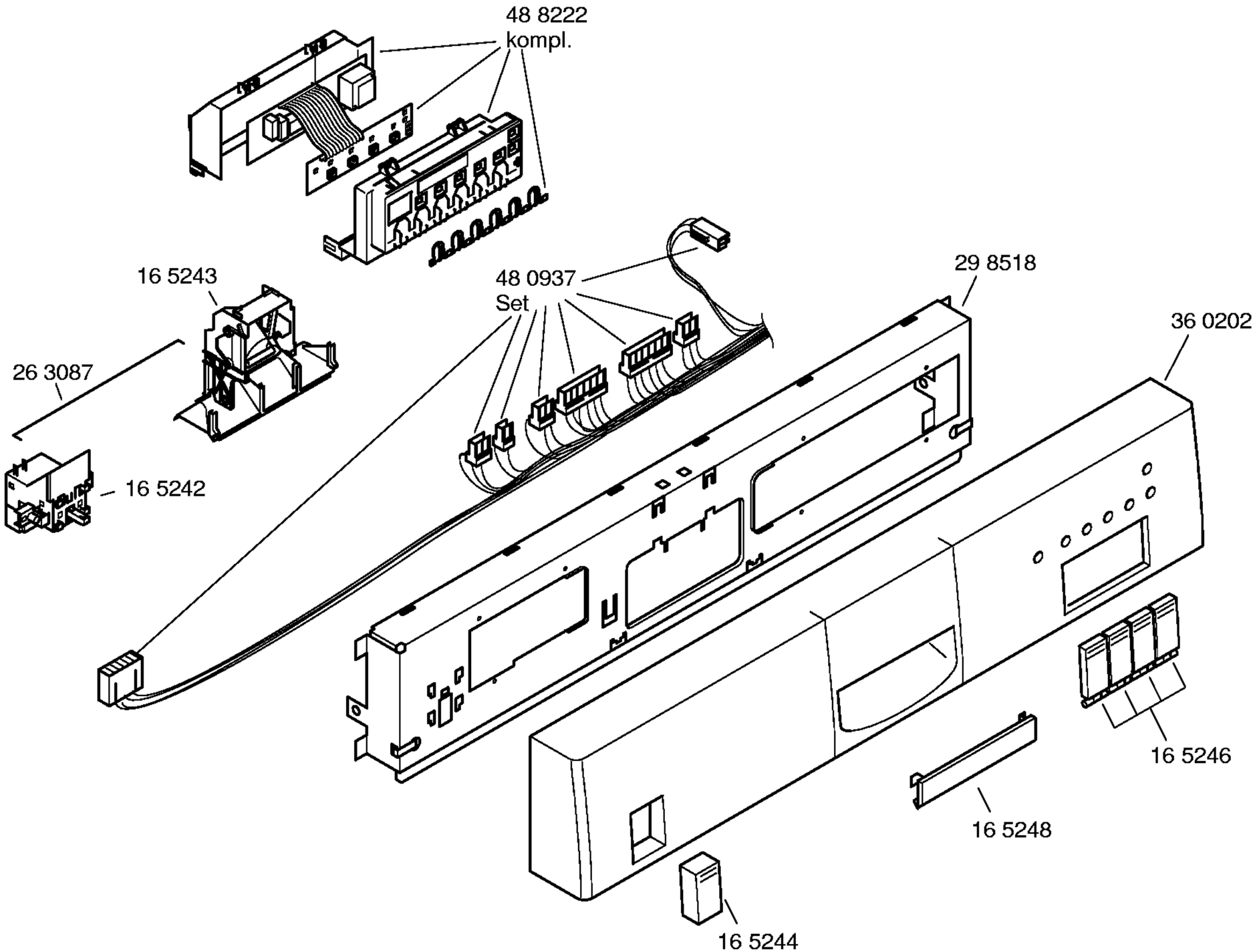

Mat. – Nr. – Konstante
3740 . . . . . .

Gebrauchsanweisung
58 5018
(es,pt)

Kurzanleitung
58 2658
(es,pt)

Montage–/Aufstell–
anweisung
58 3990

Zubehör:

Entkalker
46 0038

Verlg. Aqua–Stop
Kunststoffrohr 2,2 m
Ablaufschl. 1,95 m
SGZ1010

Kupferrohr
∅ 10 mm / 1,5 m
SMZ3005

Messerkas.–Backbl.–
Düse
SGZ1000

Spülhilfe–Set
SGZ1050

Copyright © (2009) by Bosch / ESHOP_7_2

Mat. – Nr. – Konstante
3740 . . . . . .

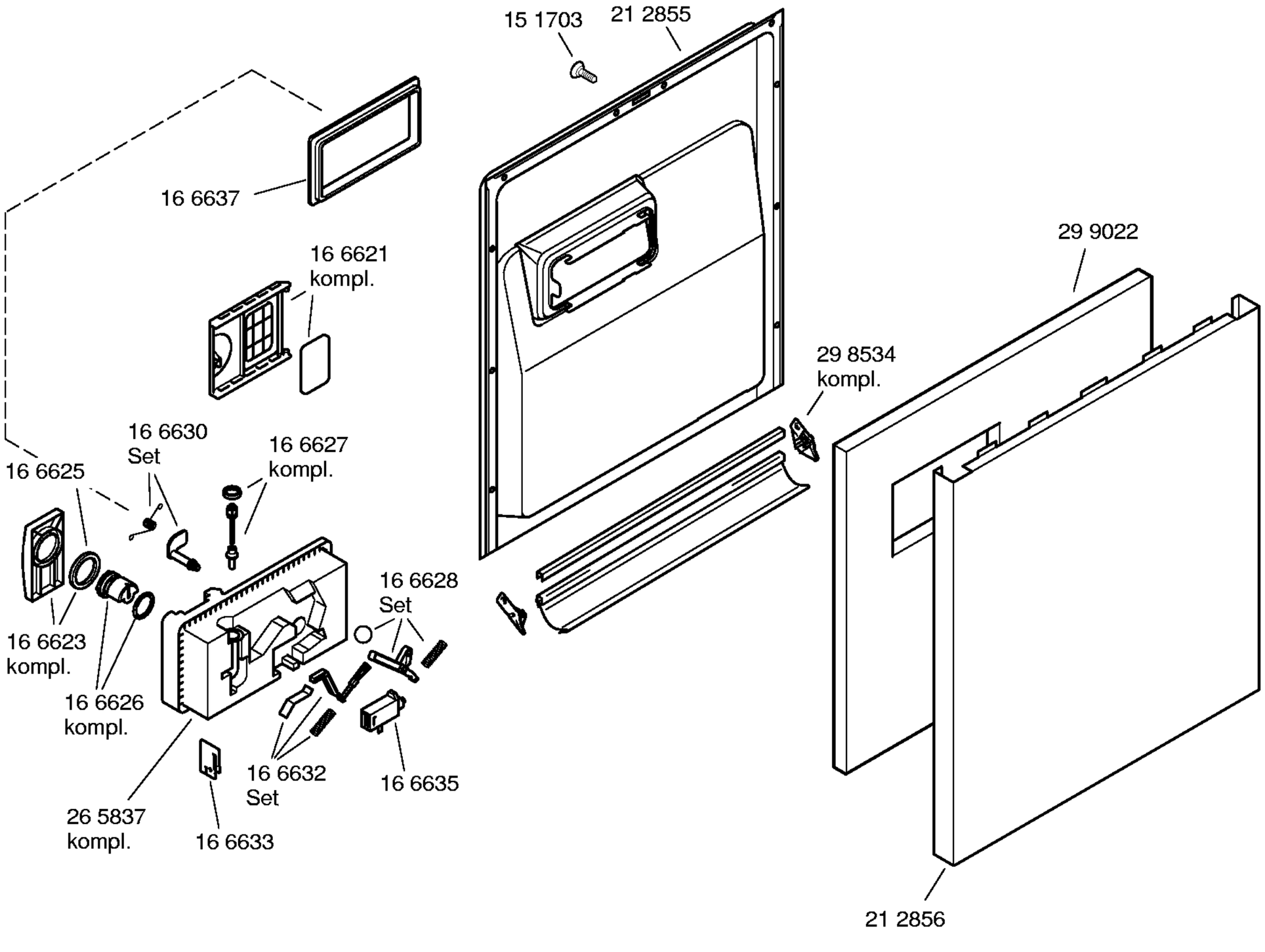

Copyright © (2009) by Bosch / ESHOP_7_2

Mat. – Nr. – Konstante
3740 . . . . . .

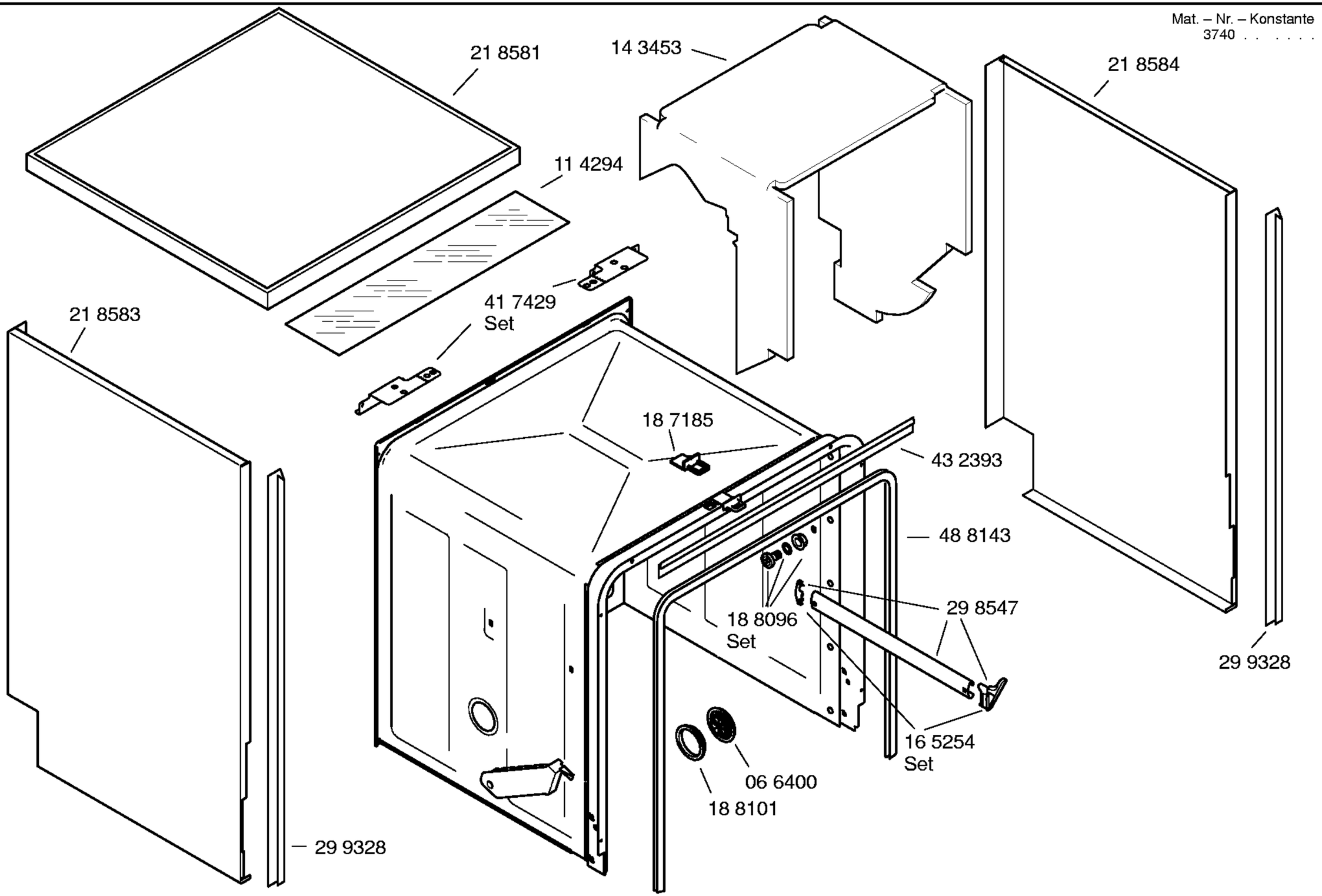

AET58306 0 0 0095369000

Copyright © (2009) by Bosch / ESHOP_7_2

Mat. – Nr. – Konstante
3740 . . . . . .

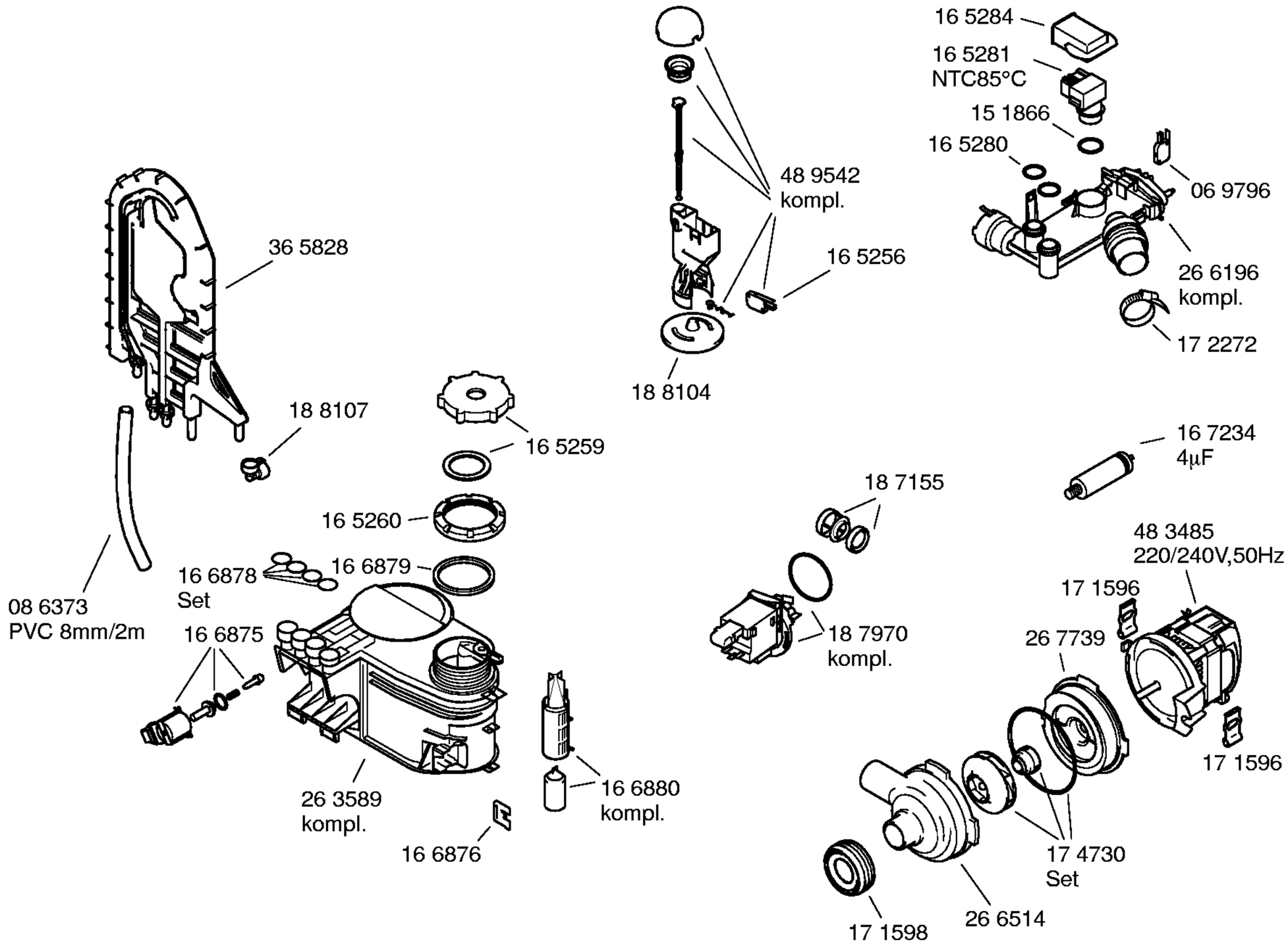

Copyright © (2009) by Bosch / ESHOP_7_2

Mat. – Nr. – Konstante
3740 . . . . . .

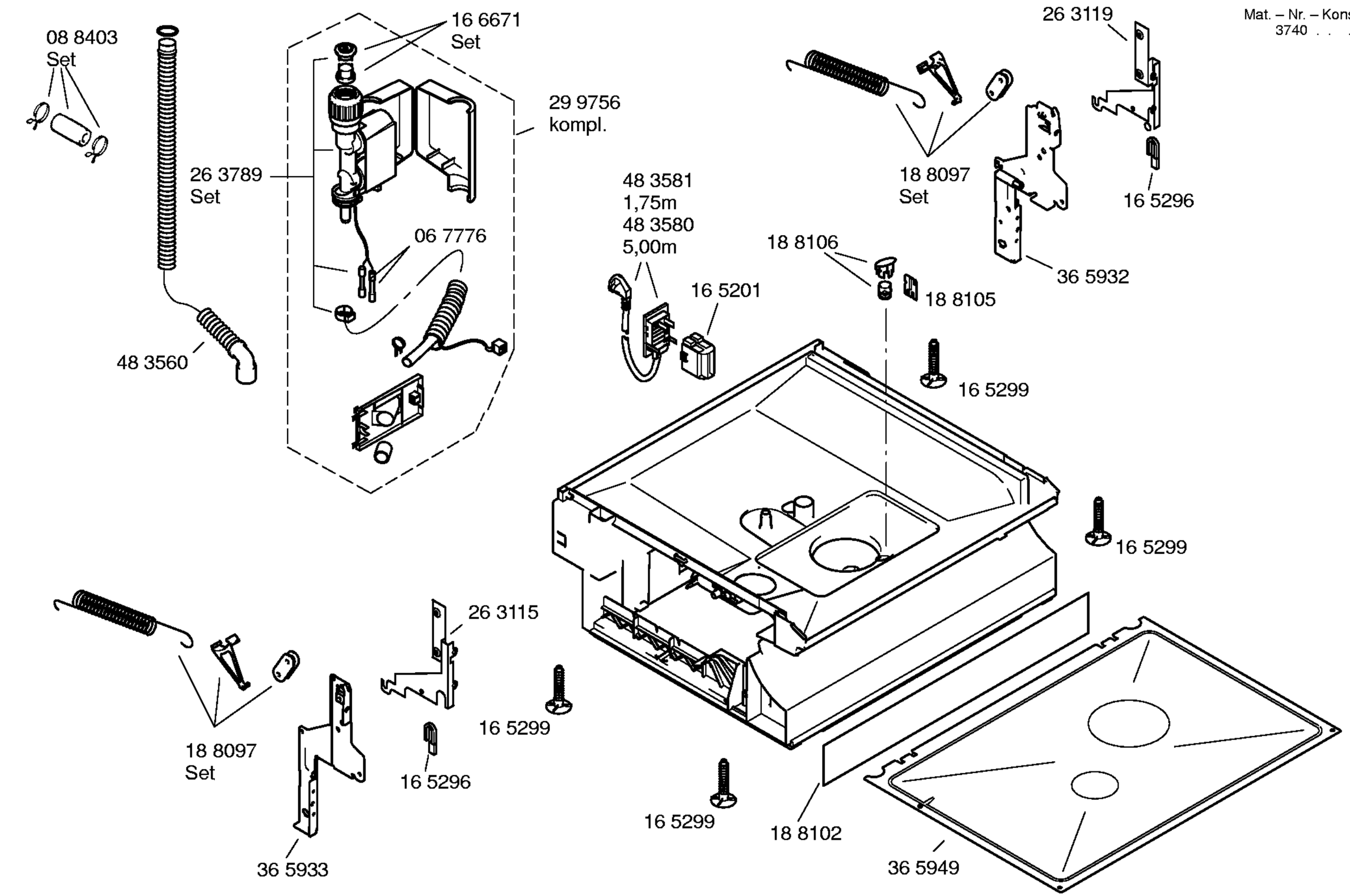

Copyright © (2009) by Bosch / ESHOP_7_2

Mat. – Nr. – Konstante
3740 . . . . . .

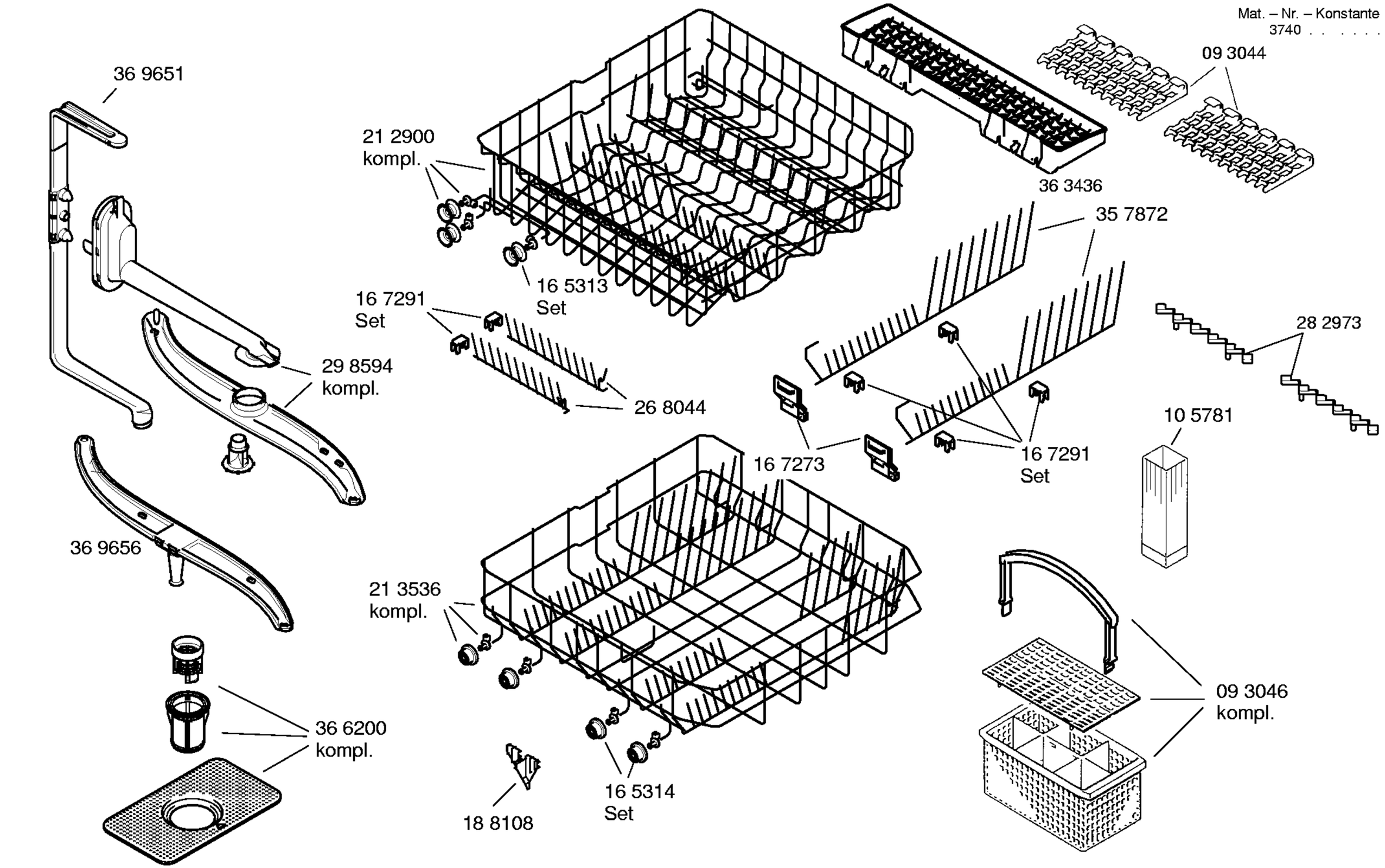

Copyright © (2009) by Bosch / ESHOP_7_2