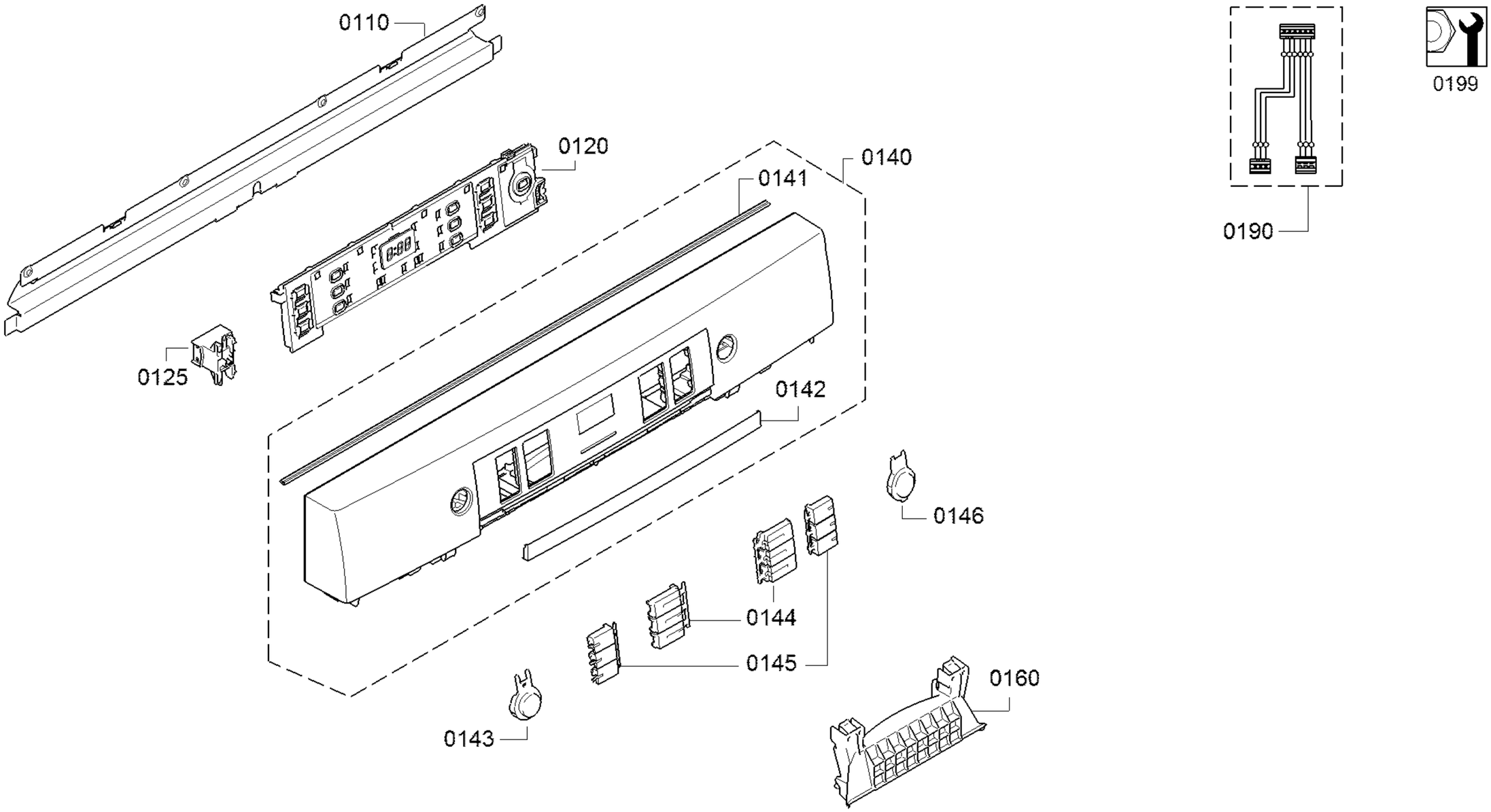
0110
0120
0140
0141
0125
0142
0146
0144
0145
0160
0143
0190
0199

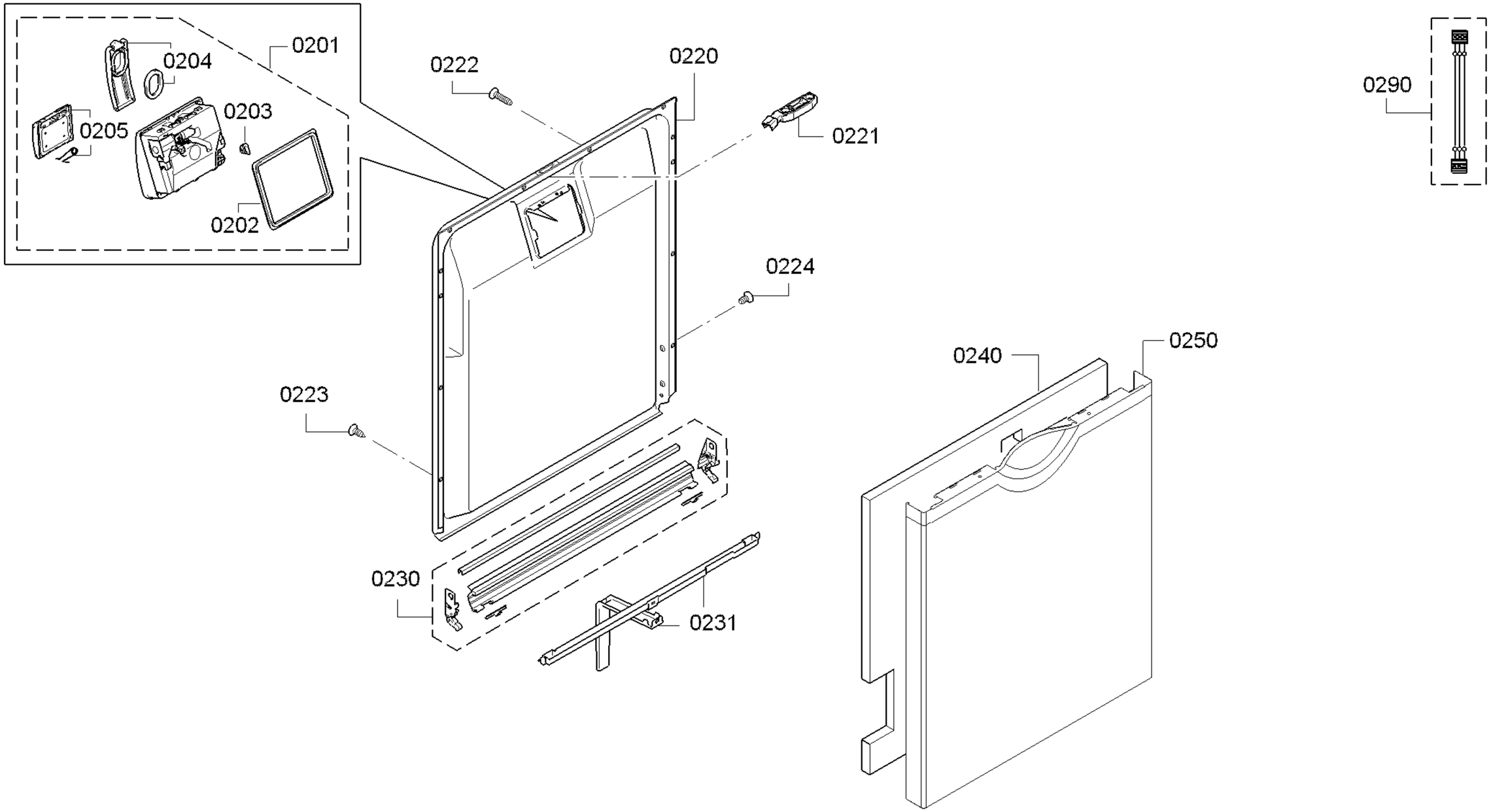
0201
0204
0205
0203
0202
0222
0220
0221
0290
0224
0240
0250
0223
0230
0231

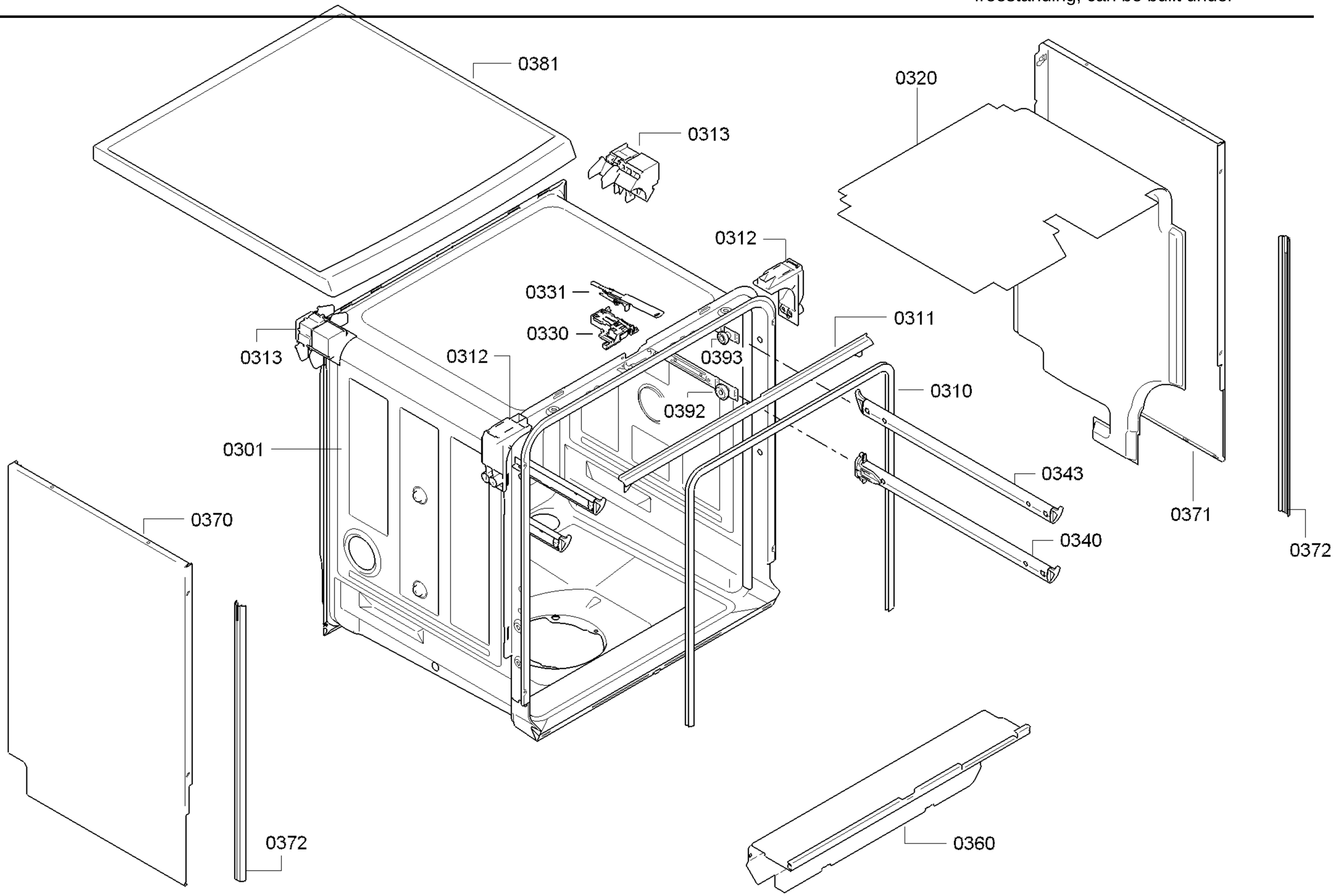
0381
0320
0313
0312
0331
0330
0311
0313
0312
0393
0310
0392
0301
0343
0371
0370
0340
0372
0372
0360

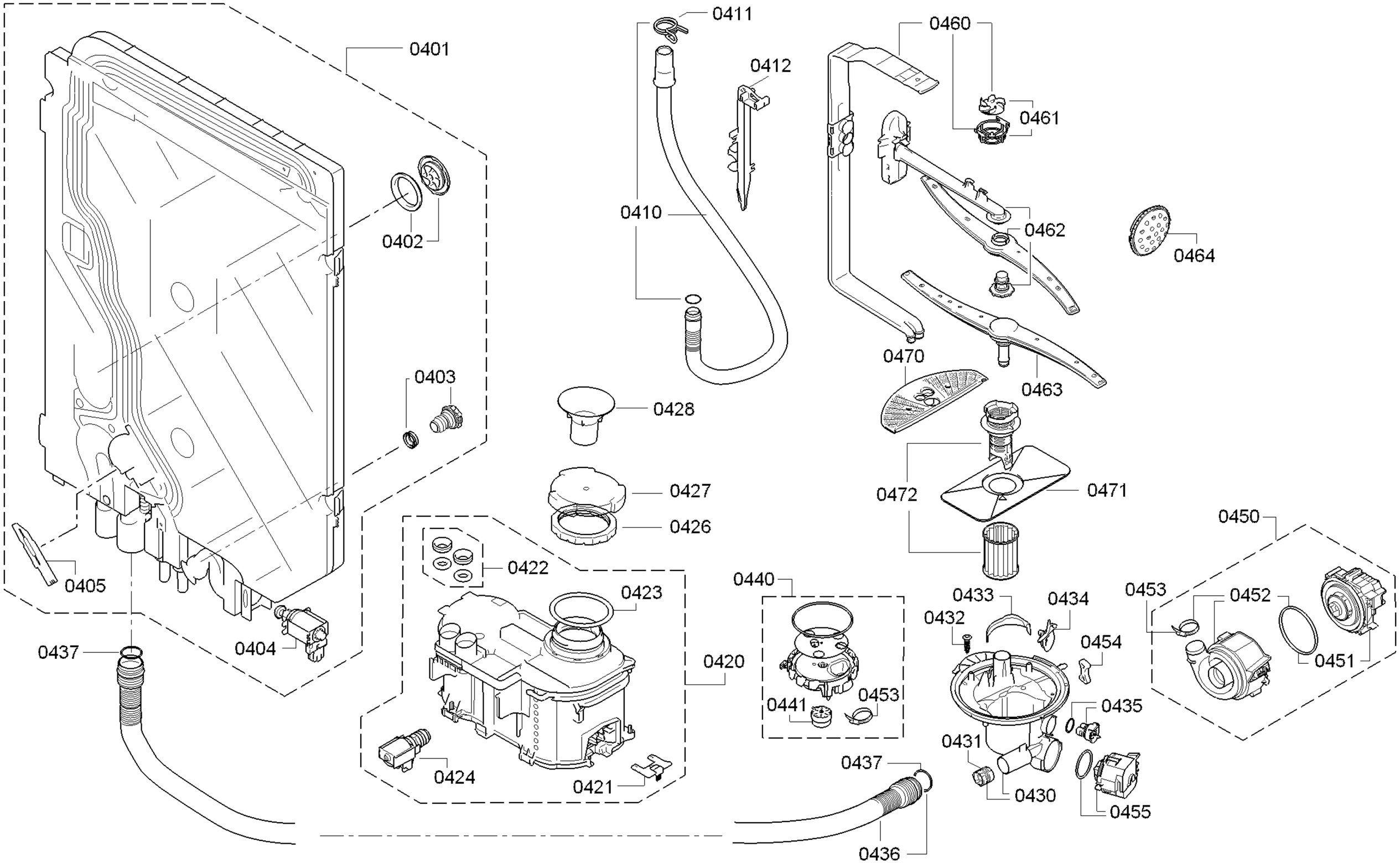

58300000187858 aet 004 b

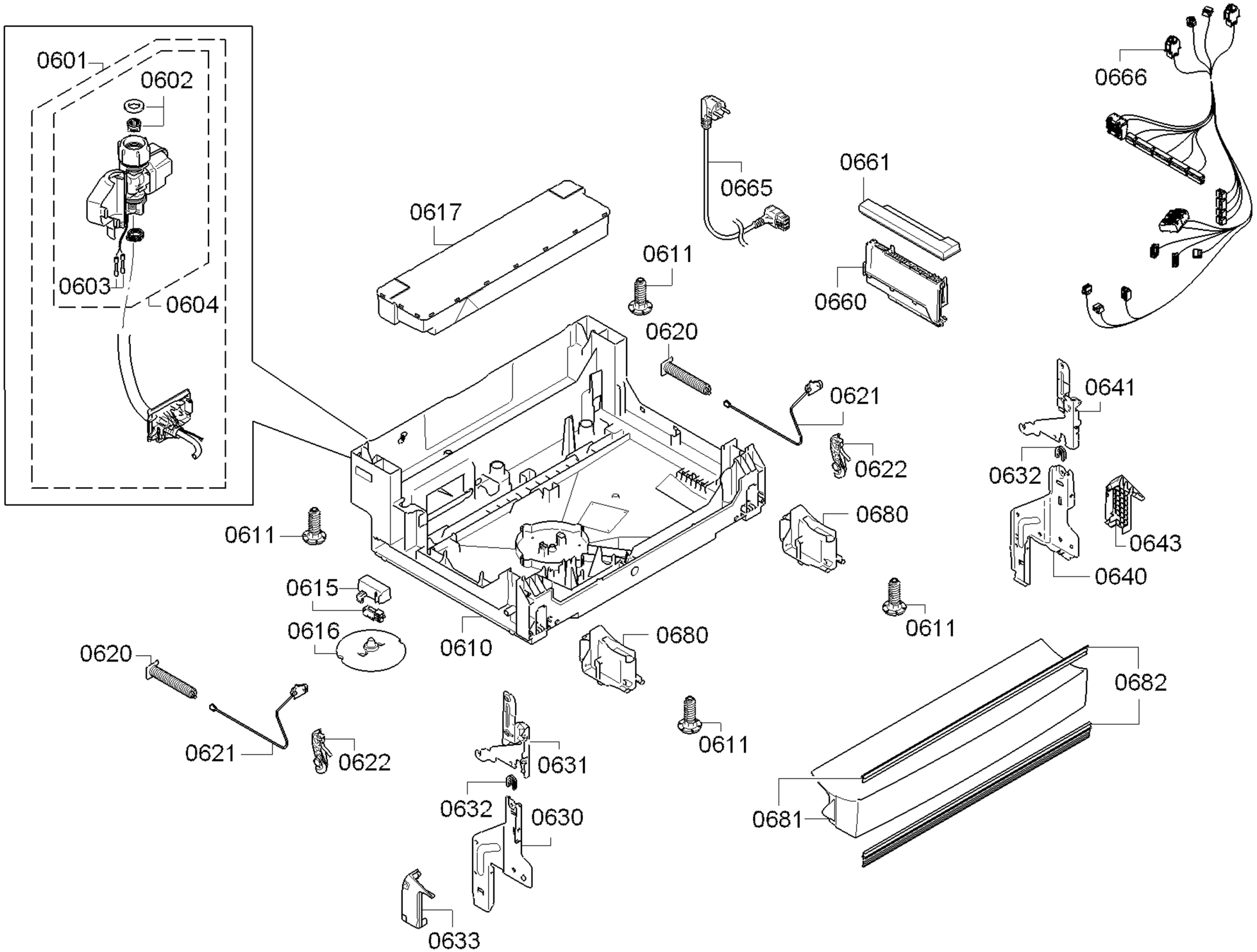
0601
0602
0603
0604
0617
0665
0661
0660
0611
0620
0621
0622
0666
0641
0632
0643
0640
0680
0611
0615
0616
0610
0680
0611
0620
0621
0622
0631
0611
0682
0632
0630
0681
0633

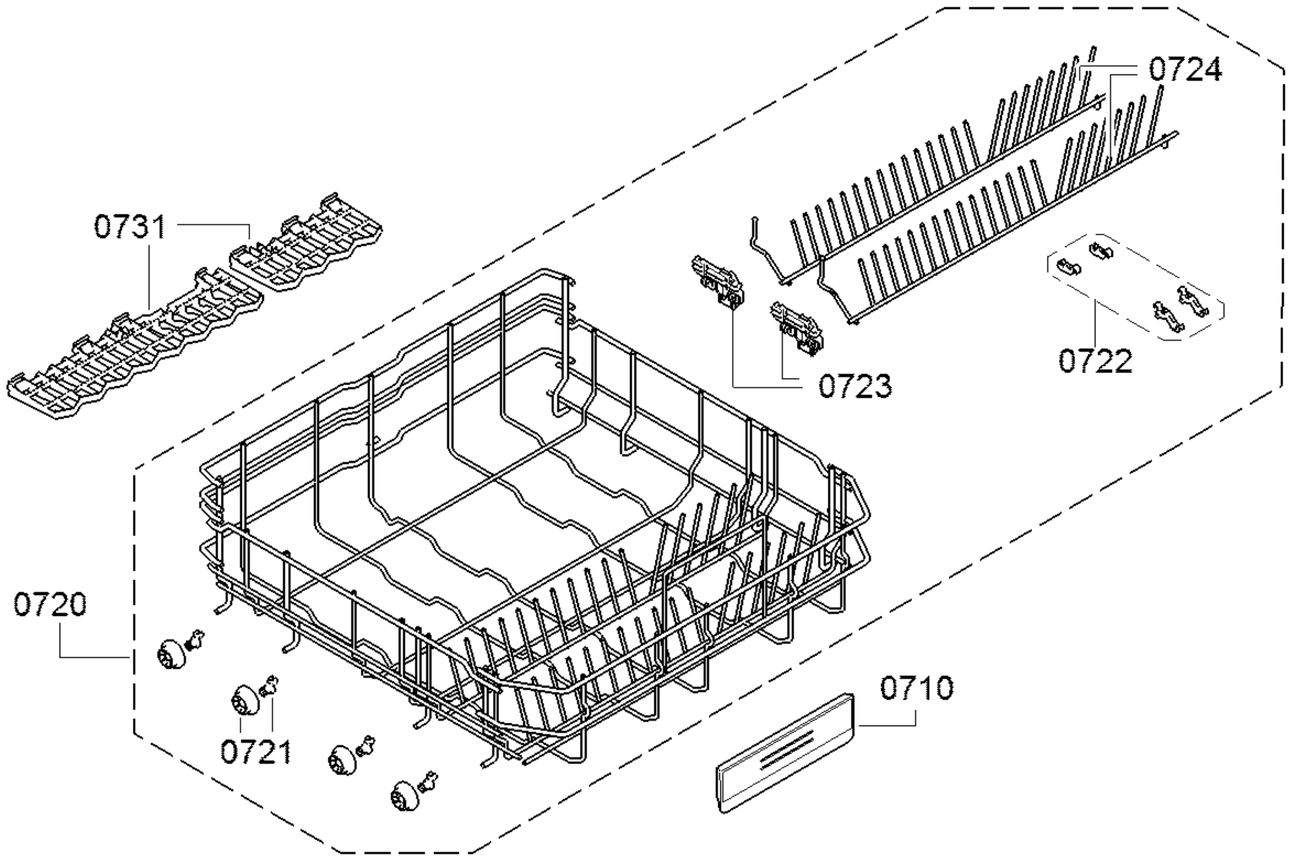
0724
0731
0723
0722
0720
0721
0710

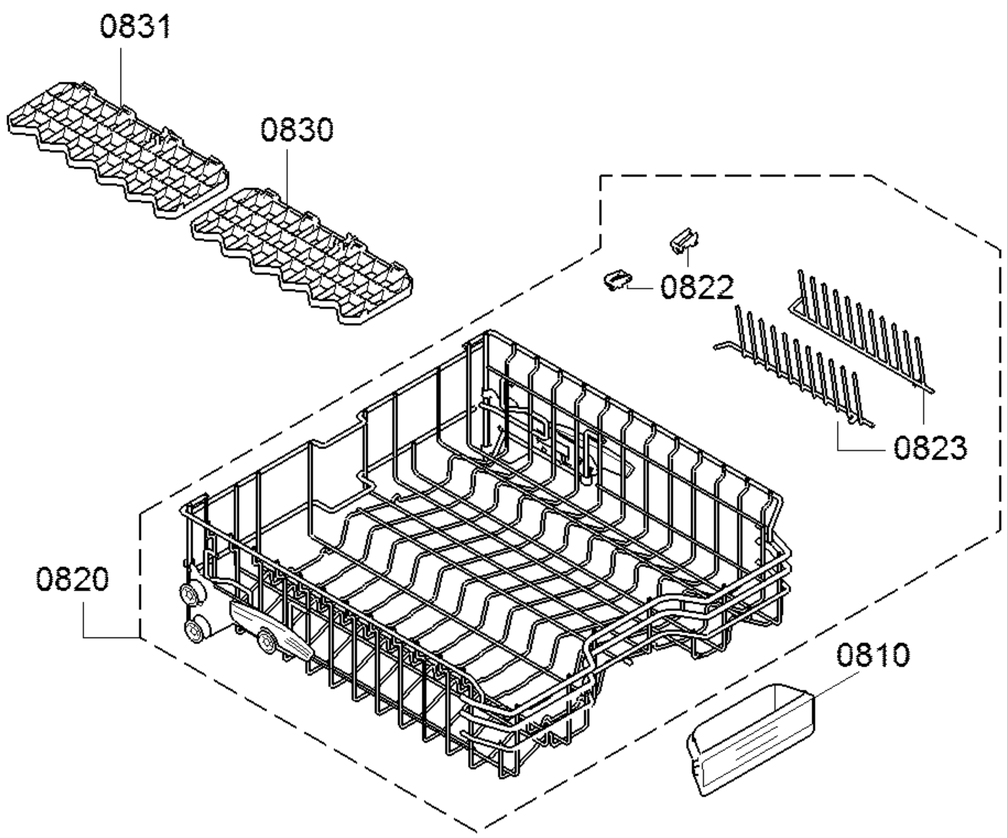
0831
0830
0822
0823
0820
0810

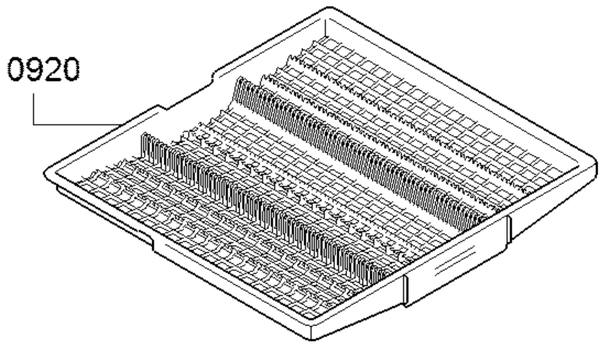
0920

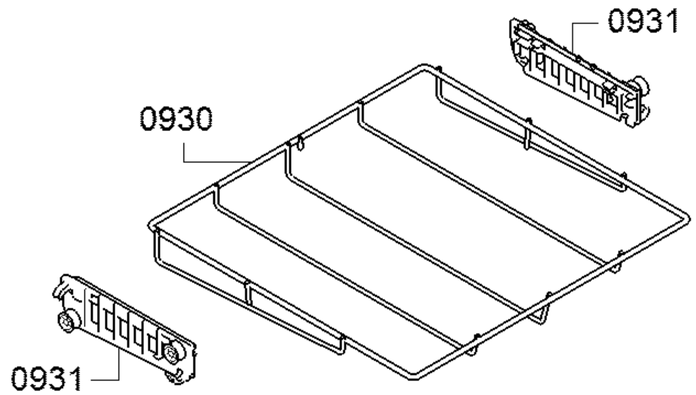
0931
0930
0931