Mat. - Nr. - Konstante
3740 . . . . . .
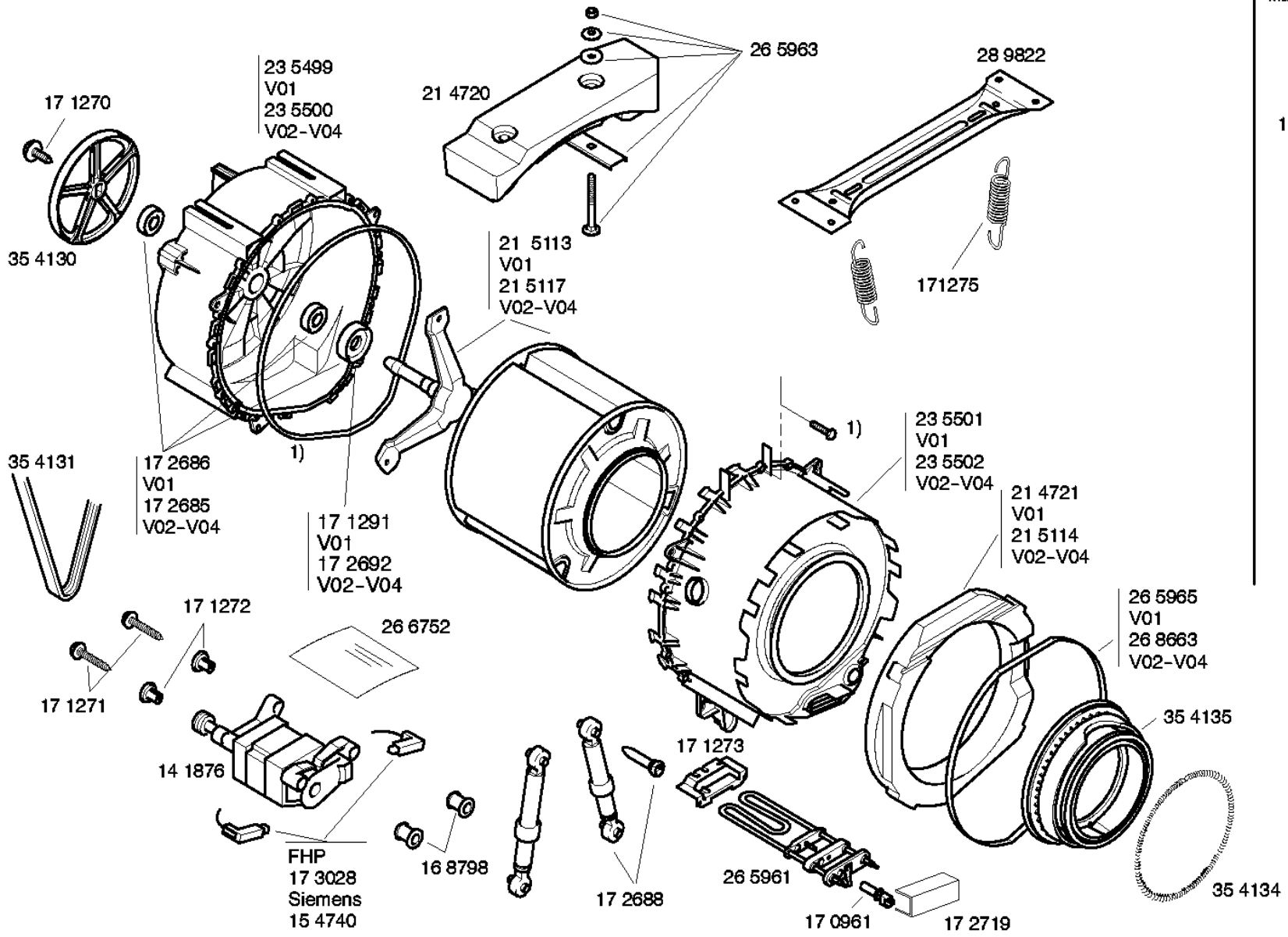
1) 26 5964