Documentation SAV

Vue éclatée

HH 4677

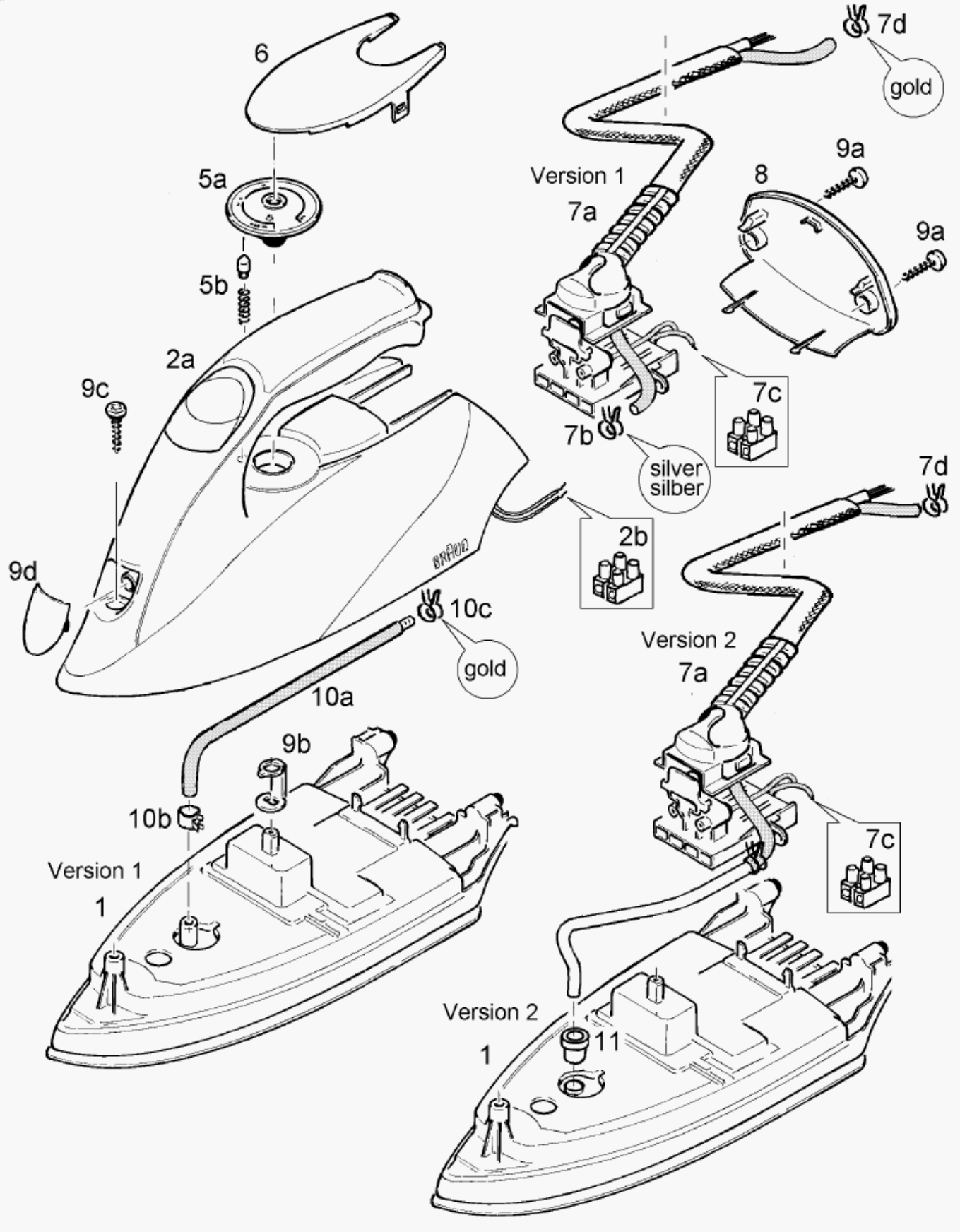

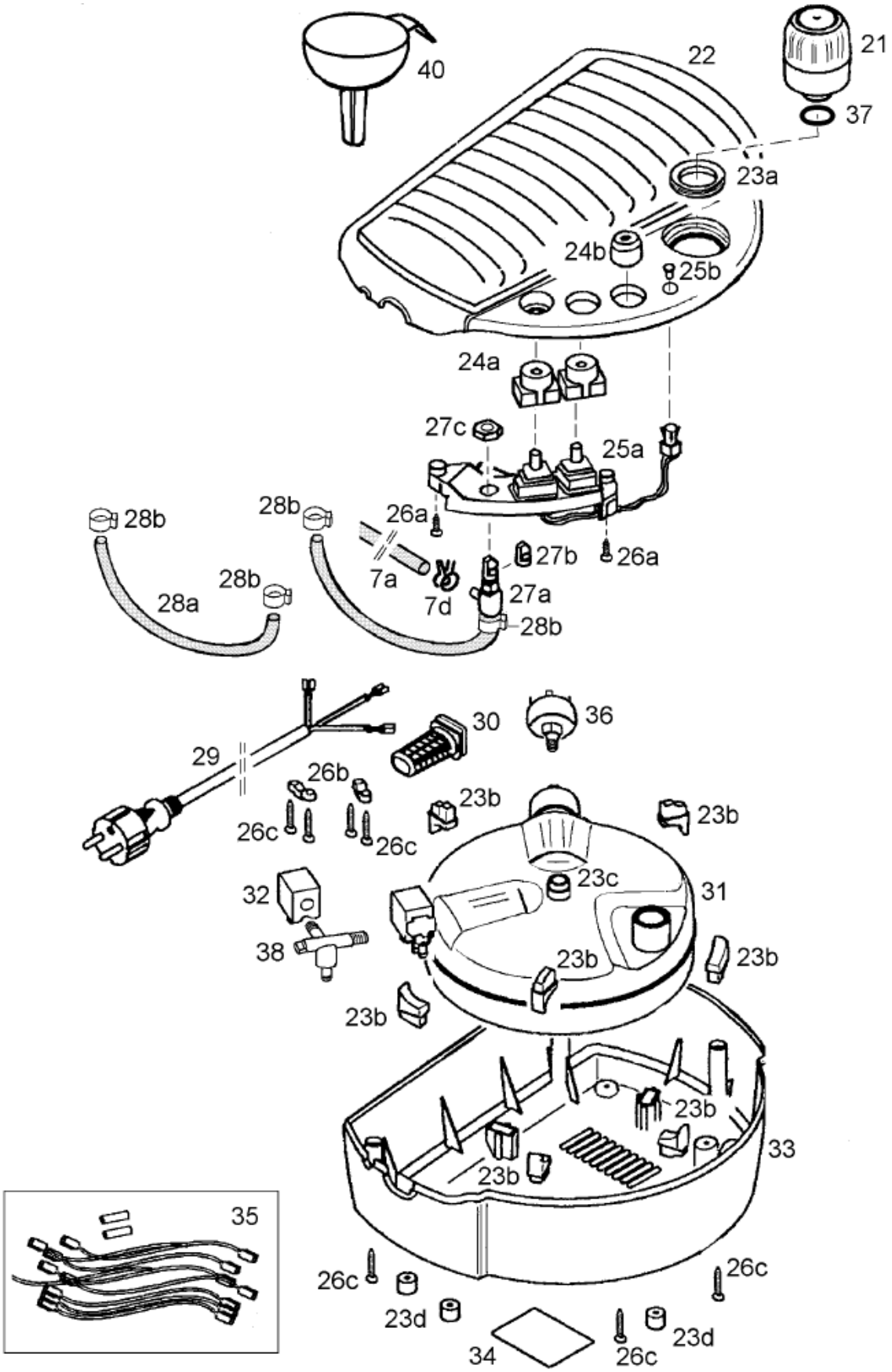
40
22
21
37
23a
24b
25b
24a
27c
25a
28b
28b
26a
28b
28a
7a
27b
26a
7d
27a
28b
29
30
36
26b
23b
23b
26c
26c
23c
32
31
38
23b
23b
23b
23b
33
23b
35
26c
26c
23d
23d
34
26c