Braun GmbH

Documentation SAV

Vue éclatée
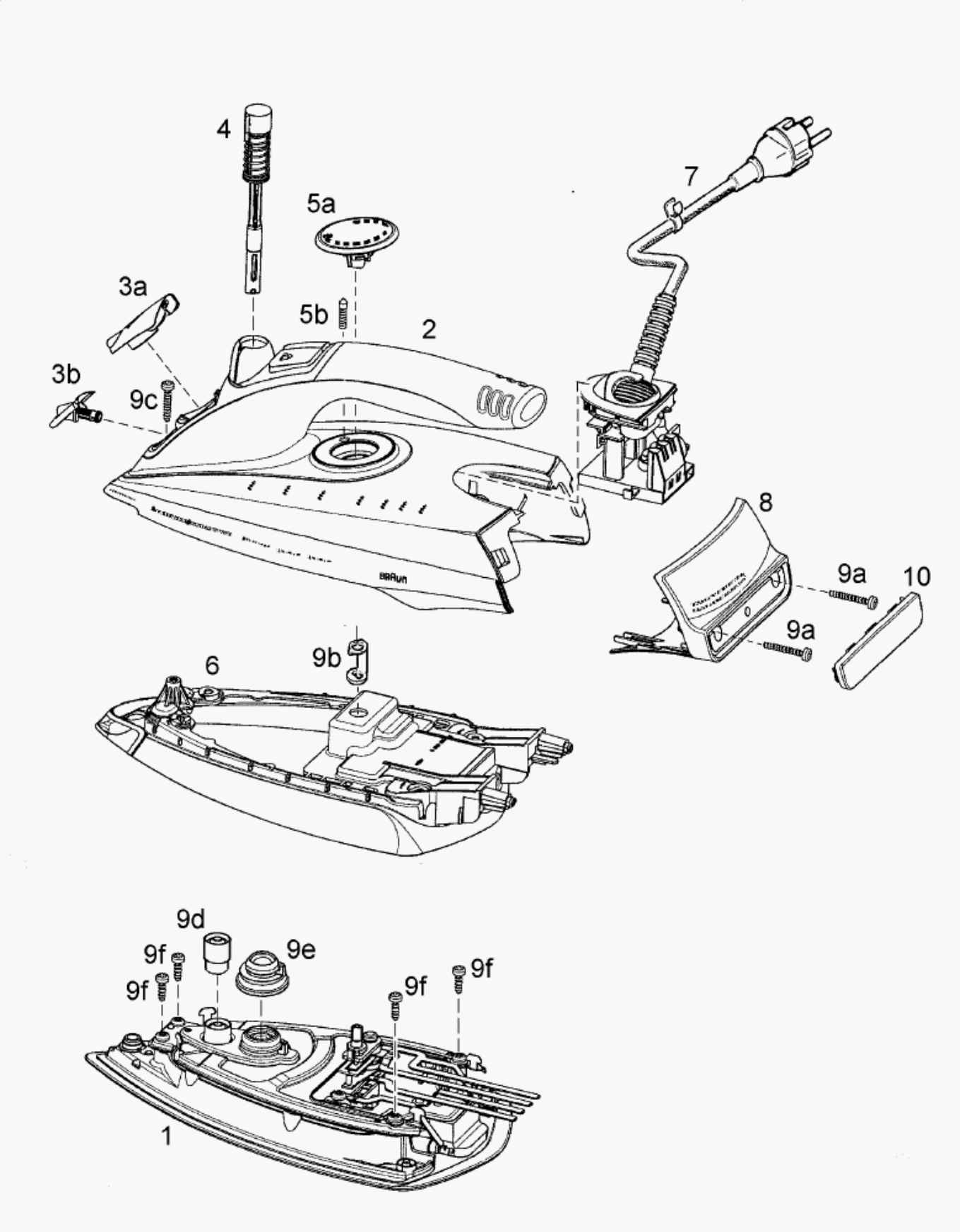
HH 4679