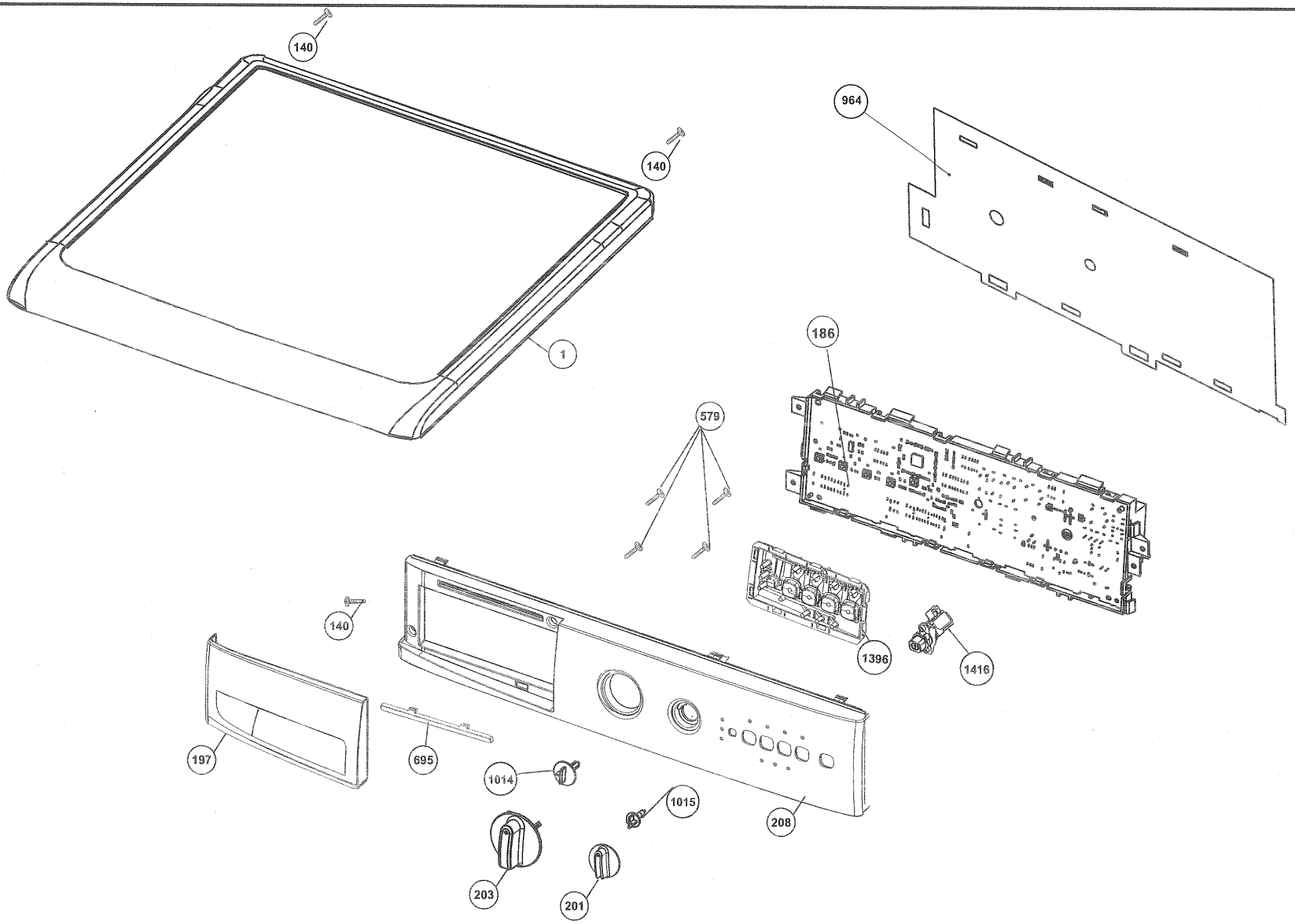

ÖRNEK GÖRÜNÜŞ
GRUBU STOK NUMARASI
2847609001

arçelik	GRUP İSMİ	ÜRÜN	REV. N0	TARİH	HAZIRLAYAN	ONAY	SAYFA NO
ÜGB-ÇM	GÖRÜNÜŞ GRUBU/ TOP PANEL ASSEMBLY	PL/1 JUMP	06	17.06.08	IŞIL VAROL	HAŞMET ÇİZMECİ	207040 0018