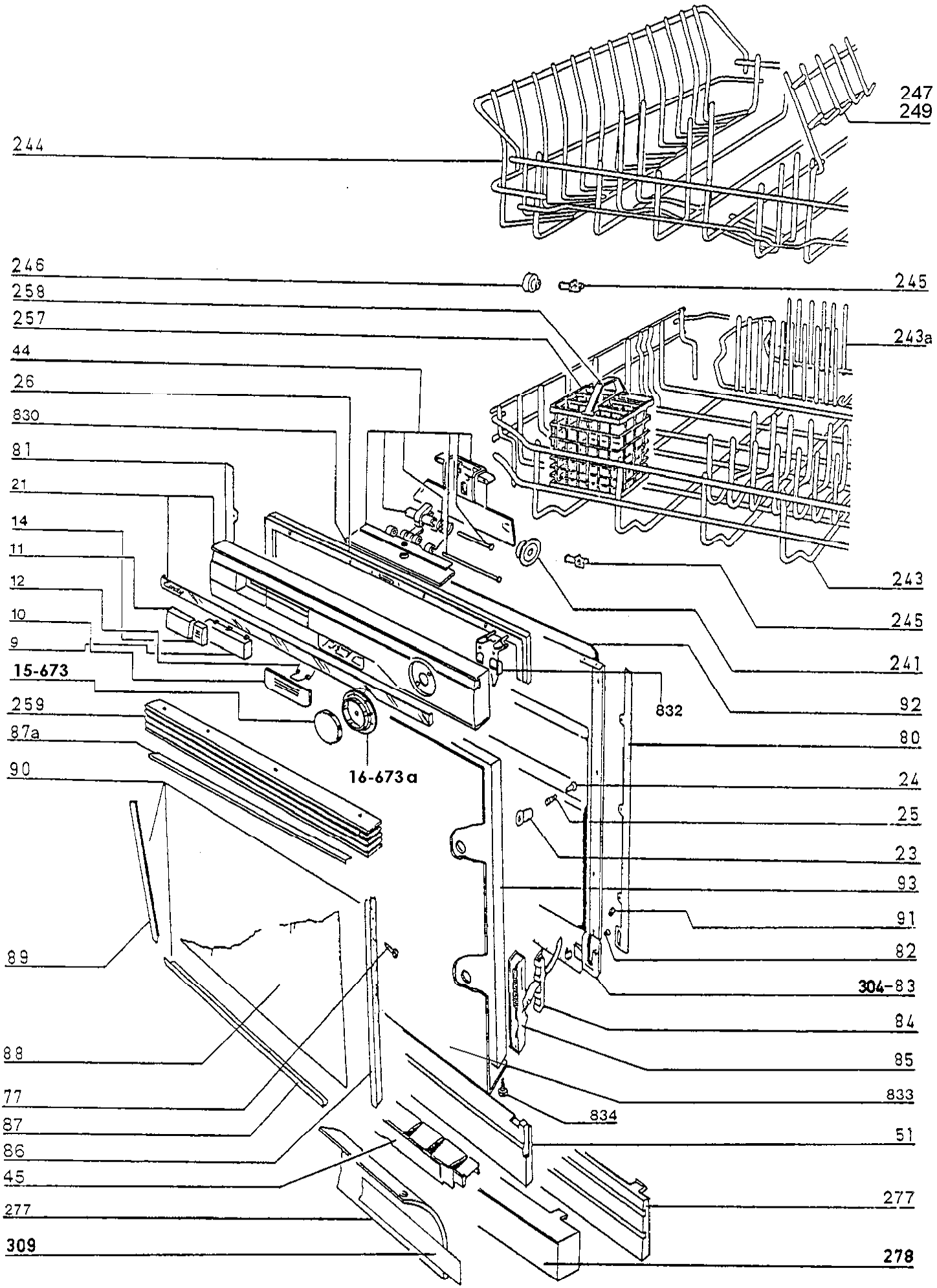
247
249
244
246
245
258
257
243a
44
26
830
81
21
14
11
12
10
9
15-673
243
245
241
92
832
259
87a
80
90
16-673a
24
25
23
93
91
82
89
304-83
84
88
85
77
833
834
87
51
86
45
277
277
309
278
iels0240

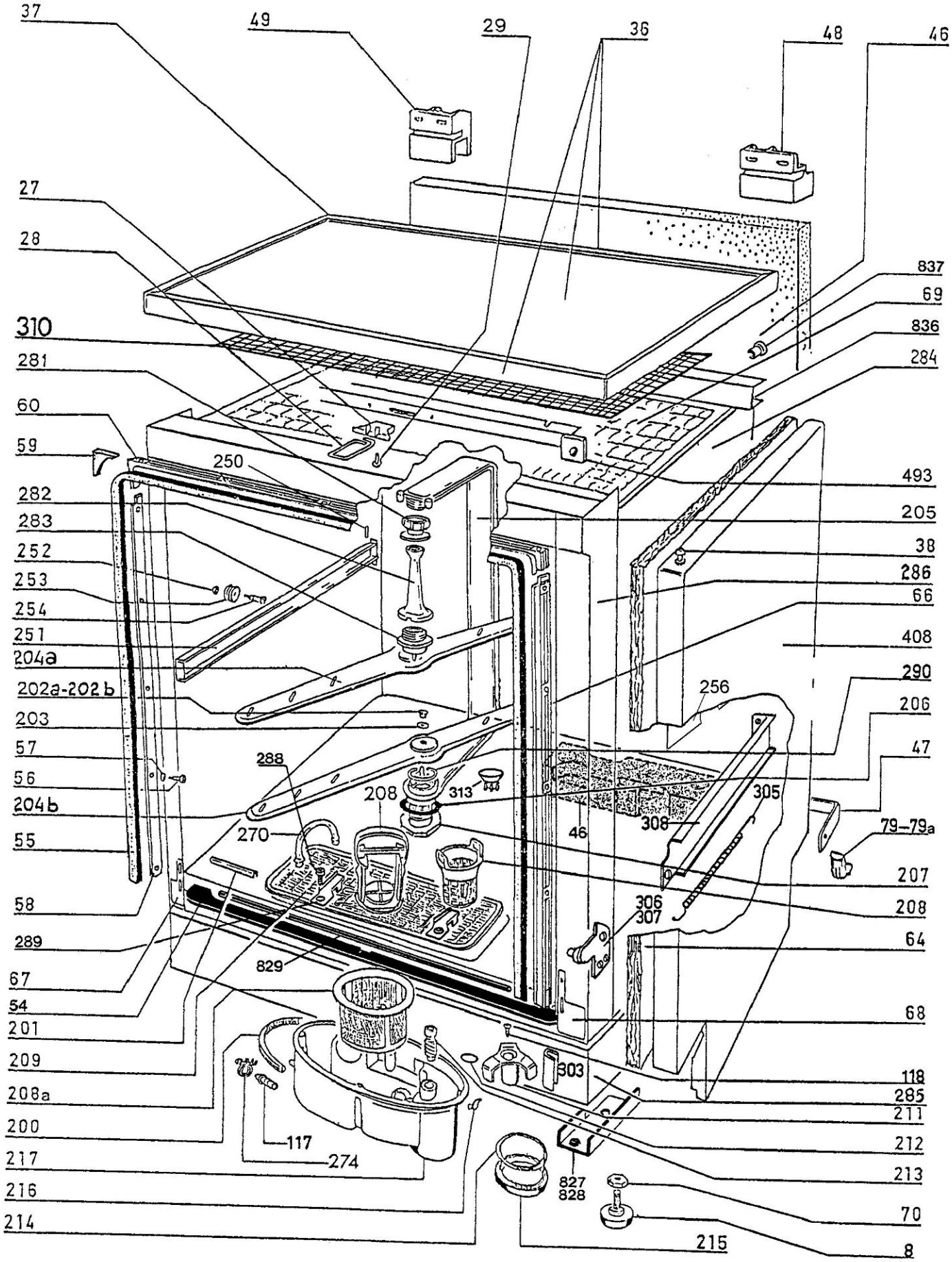
37
49
29
36
48
46
27
28
837
69
310
836
281
284
60
59
250
493
282
205
283
38
252
286
253
66
254
251
408
204a
290
202a-202b
256
206
203
57
47
288
56
208
313
305
204b
308
79-79a
55
270
46
207
58
306
307
208
289
64
829
67
54
68
201
209
303
118
208a
285
211
200
117
212
217
274
213
827
828
216
70
214
215
8

iels0038

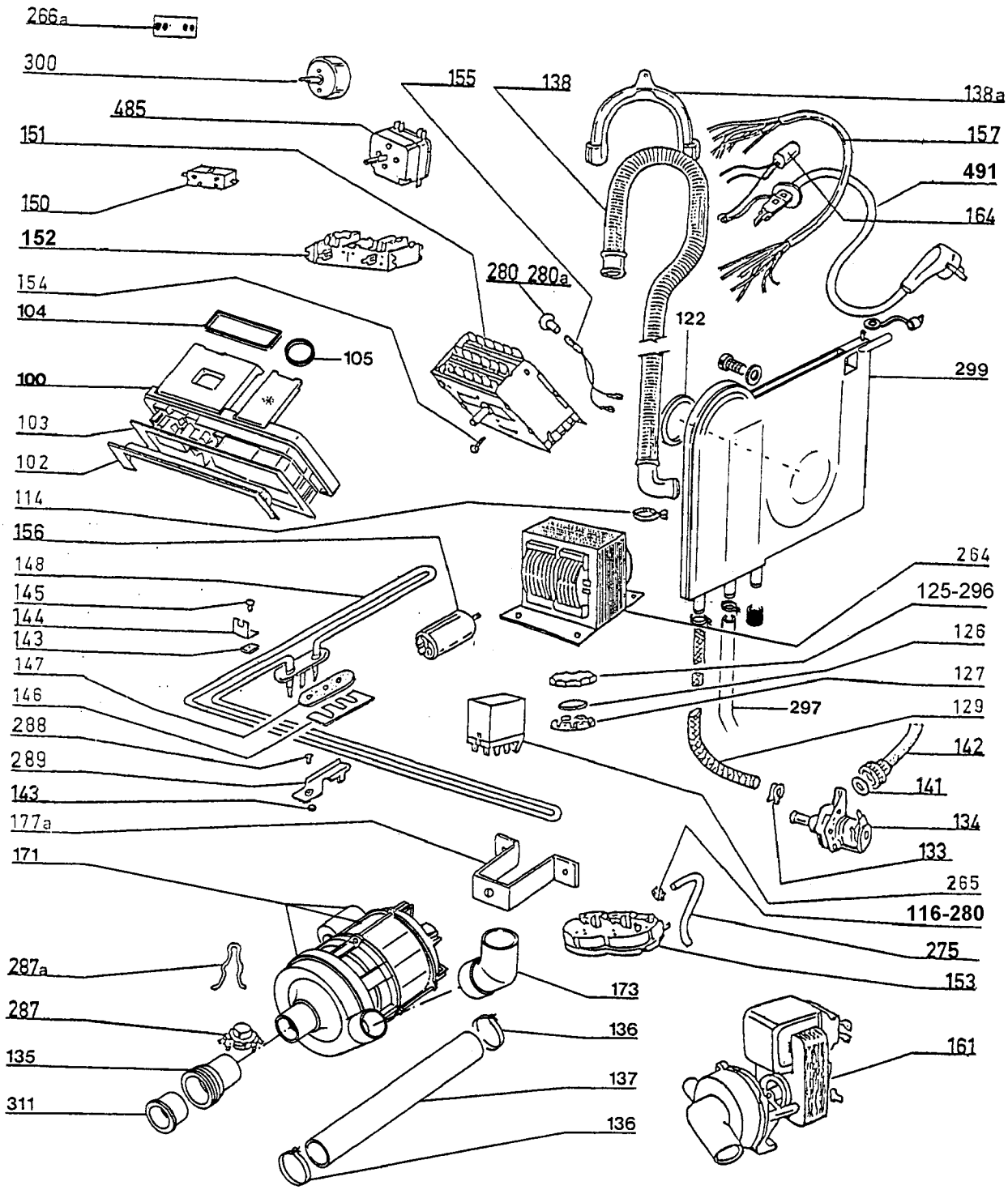
266a
300
155
138
138a
485
151
157
491
150
164
152
280 280a
154
104
122
105
299
100
103
102
114
156
264
148
125-296
145
144
126
143
127
147
297
146
129
288
142
289
141
143
134
177a
133
171
265
116-280
275
287a
153
173
287
136
135
161
137
311
136

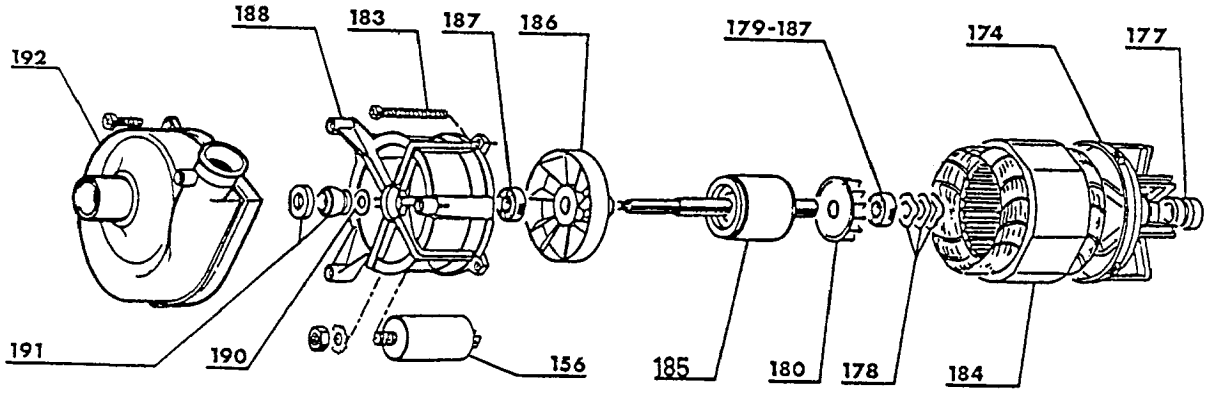
188
183
187
186
179-187
174
177
192
191
190
156
185
180
178
184

iels0039

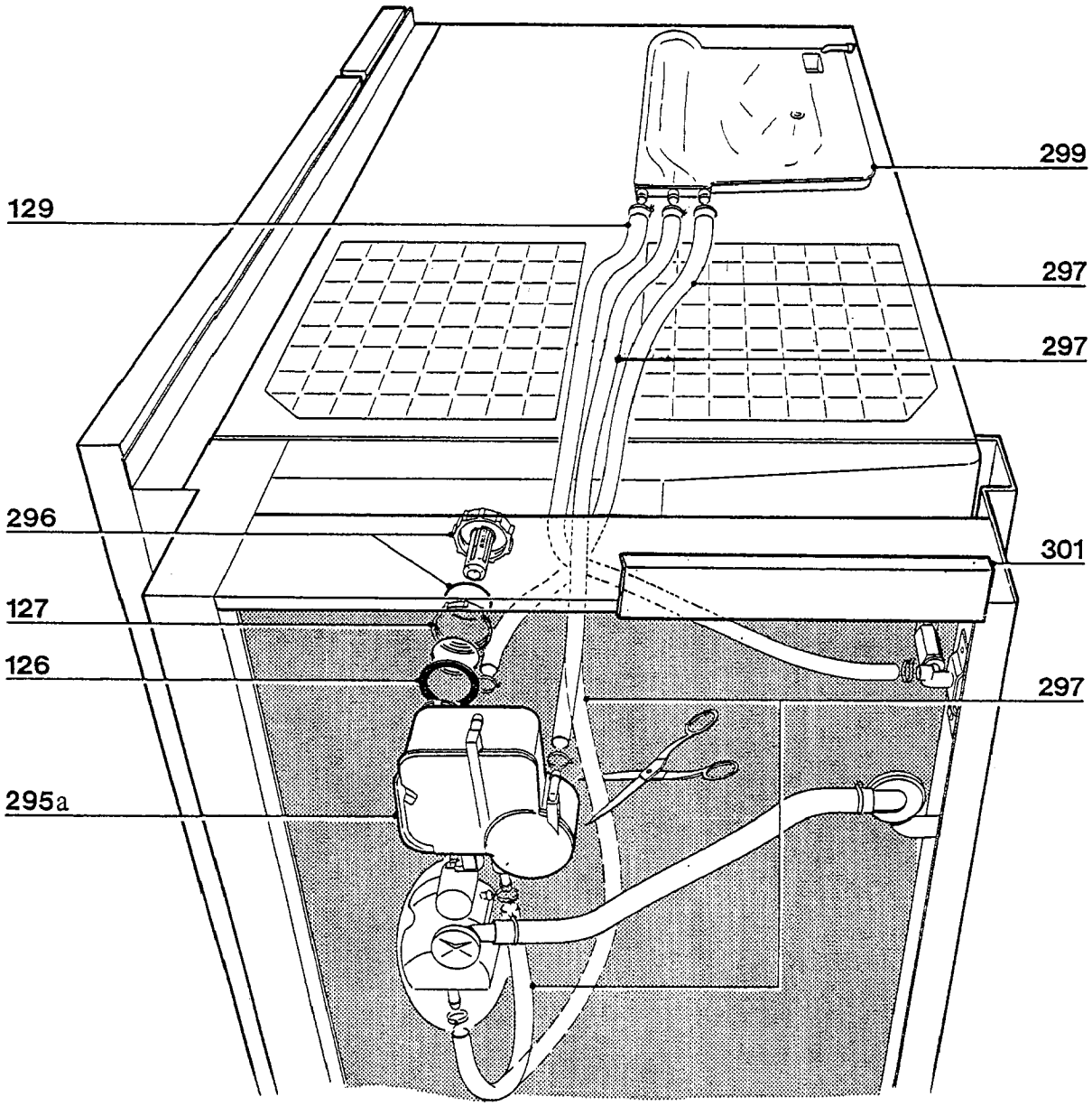

iels0040