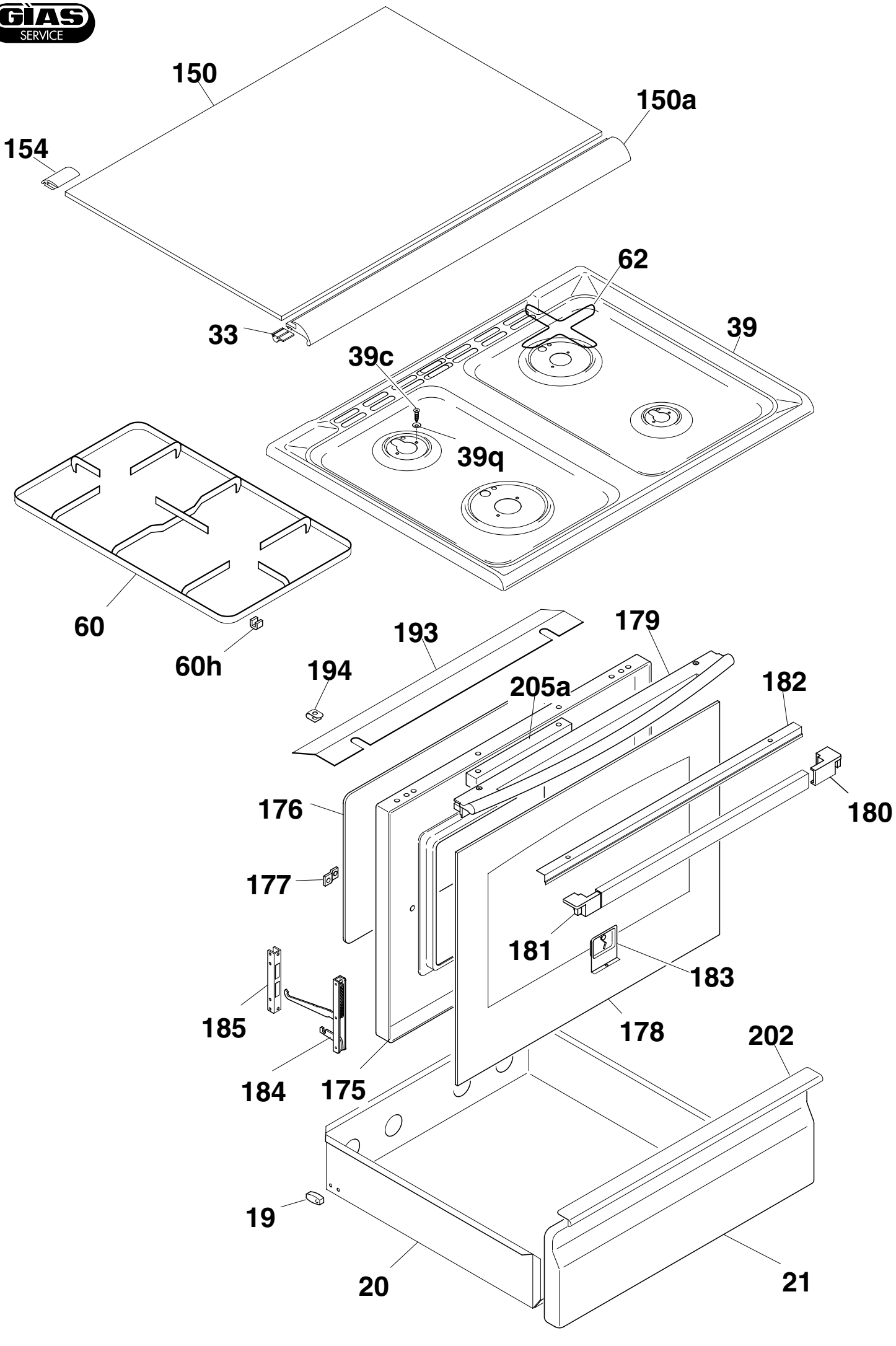
150
150a
154
62
33
39
39c
39q
60
60h
193
179
194
205a
182
176
180
177
181
183
185
178
202
184
175
19
20
21
IECU5000

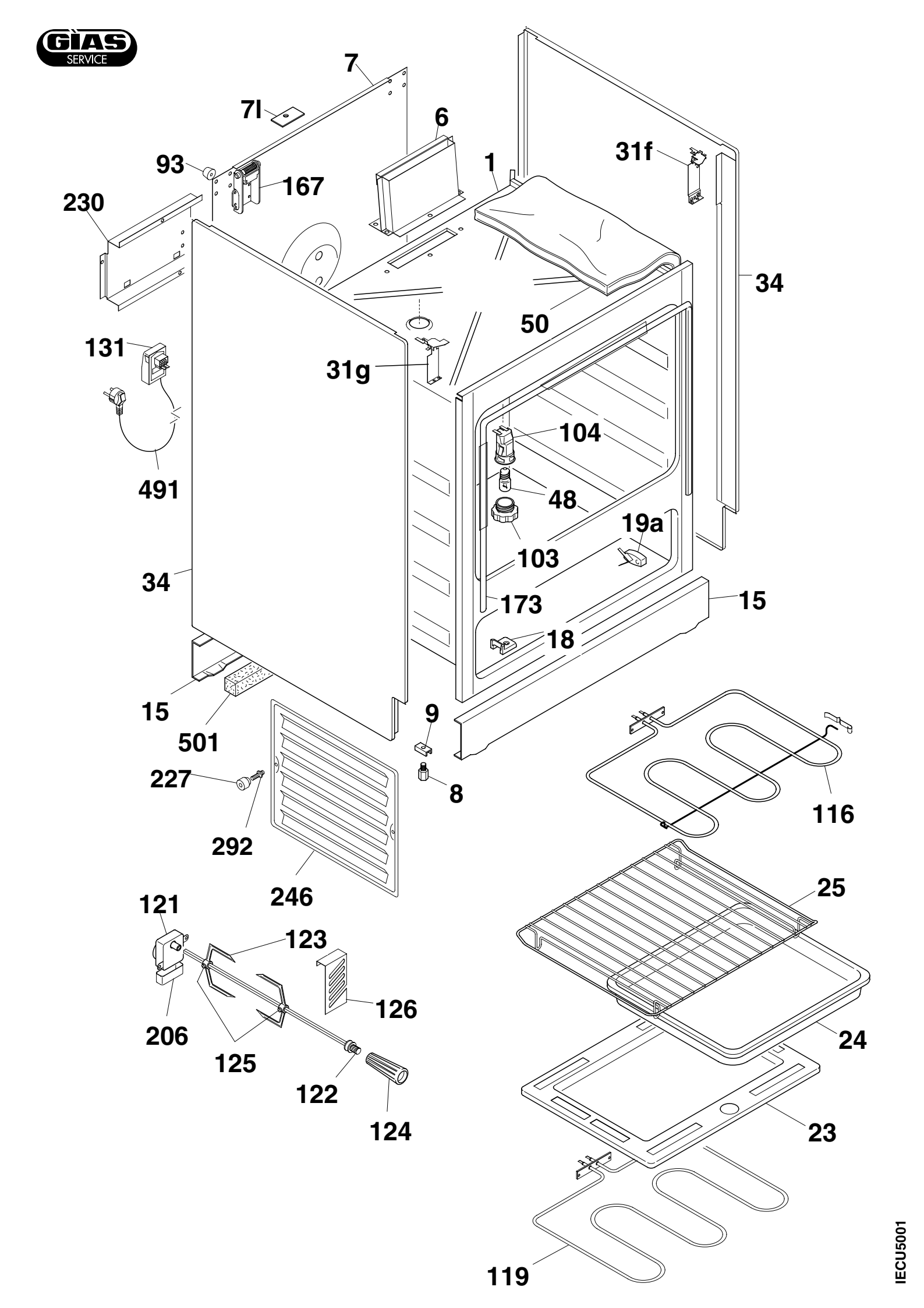
GIAS SERVICE
7
7l
6
93
167
1
31f
230
34
50
131
31g
104
491
48
19a
103
34
173
15
18
15
501
9
227
8
116
292
246
25
121
123
126
206
24
125
122
124
23
119
IECU5001

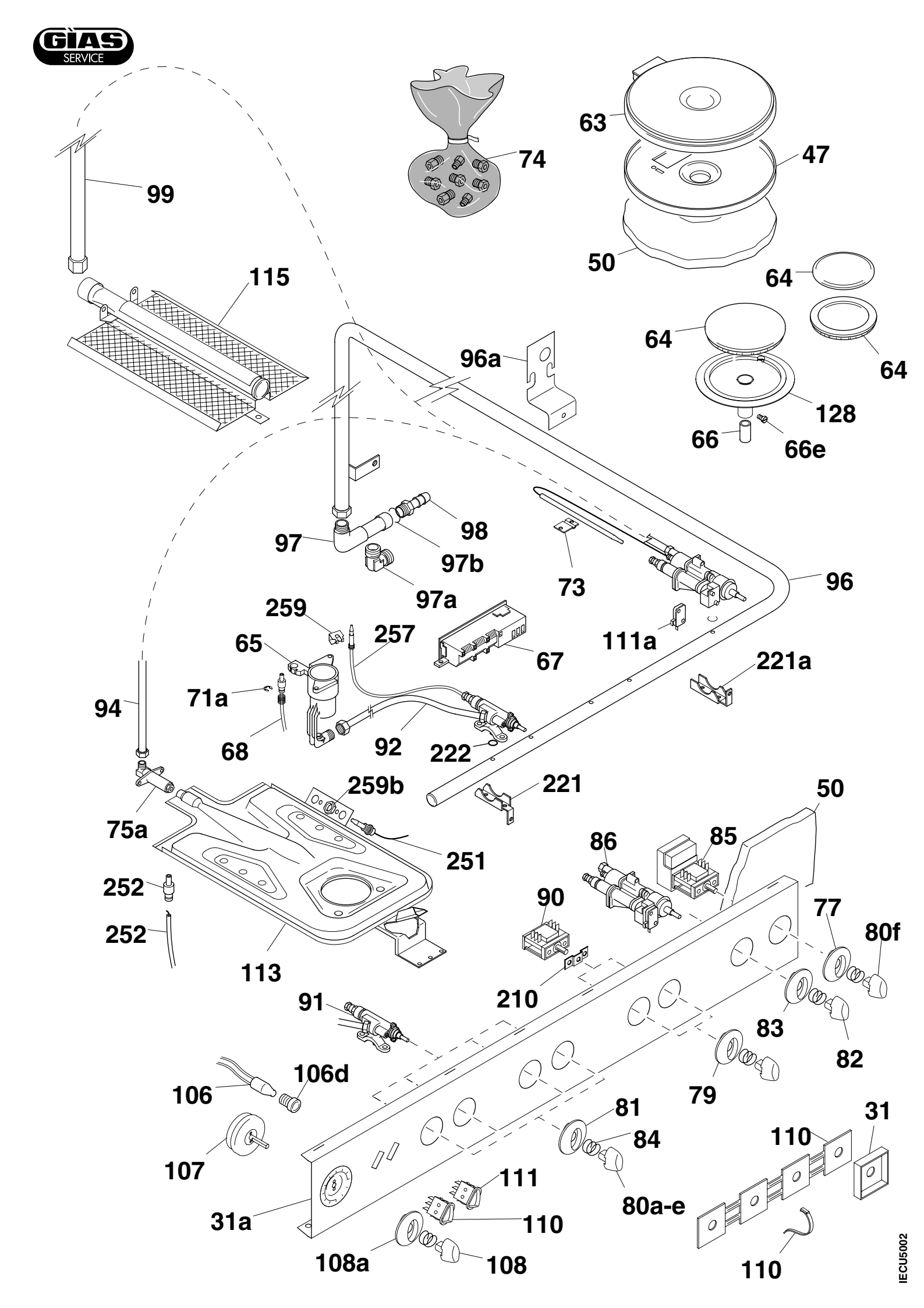
GIAS SERVICE
99
74
63
47
50
115
64
64
64
96a
128
66
66e
98
97
97b
73
96
97a
259
257
111a
65
67
221a
71a
94
68
92
222
259b
221
50
75a
251
86
85
252
90
77
80f
252
113
210
91
83
82
106d
79
106
81
31
84
110
107
111
80a-e
31a
110
108a
108
110
IECU5002