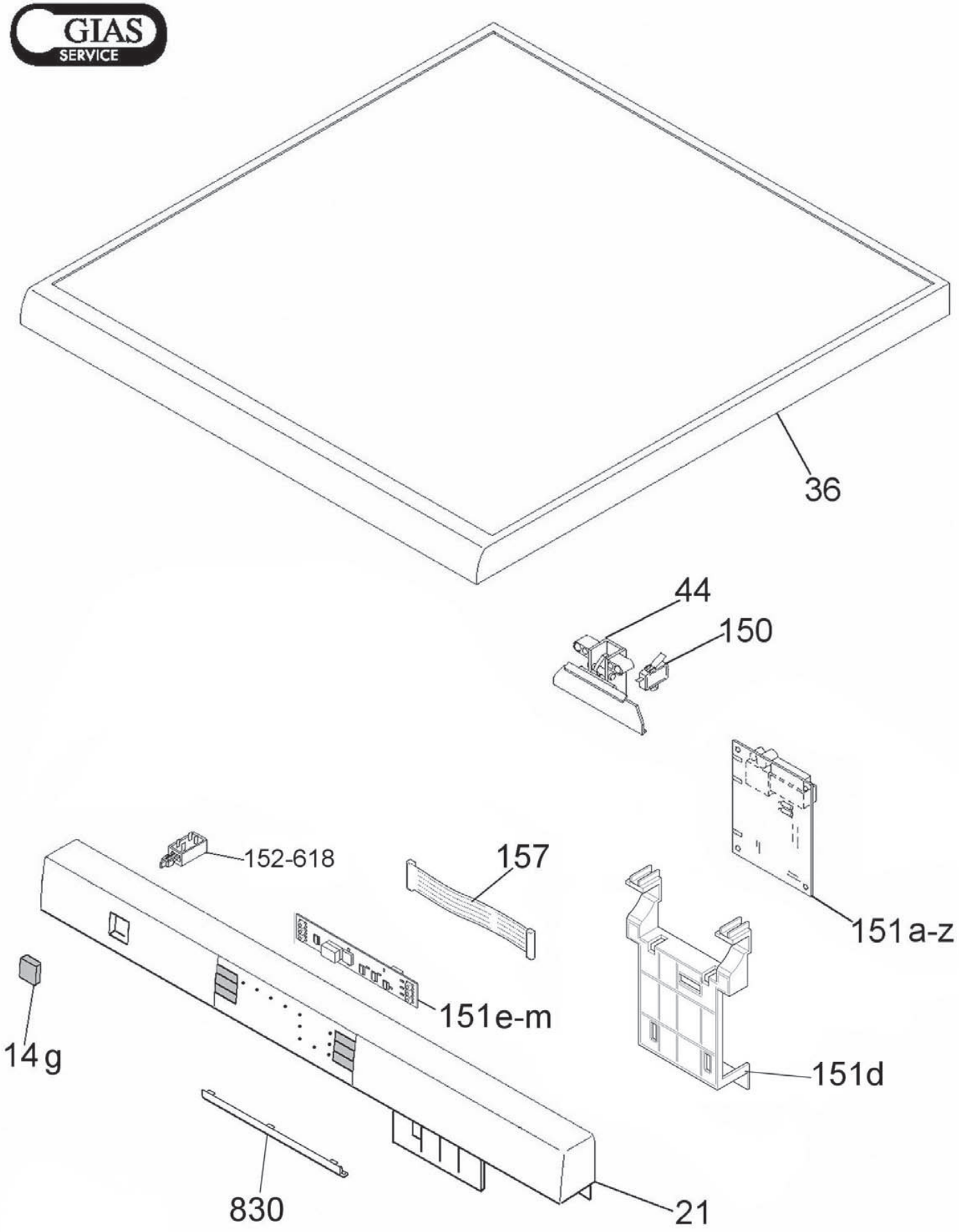
GIAS
SERVICE
36
44
150
152-618
157
151a-z
151e-m
14g
151d
830
21

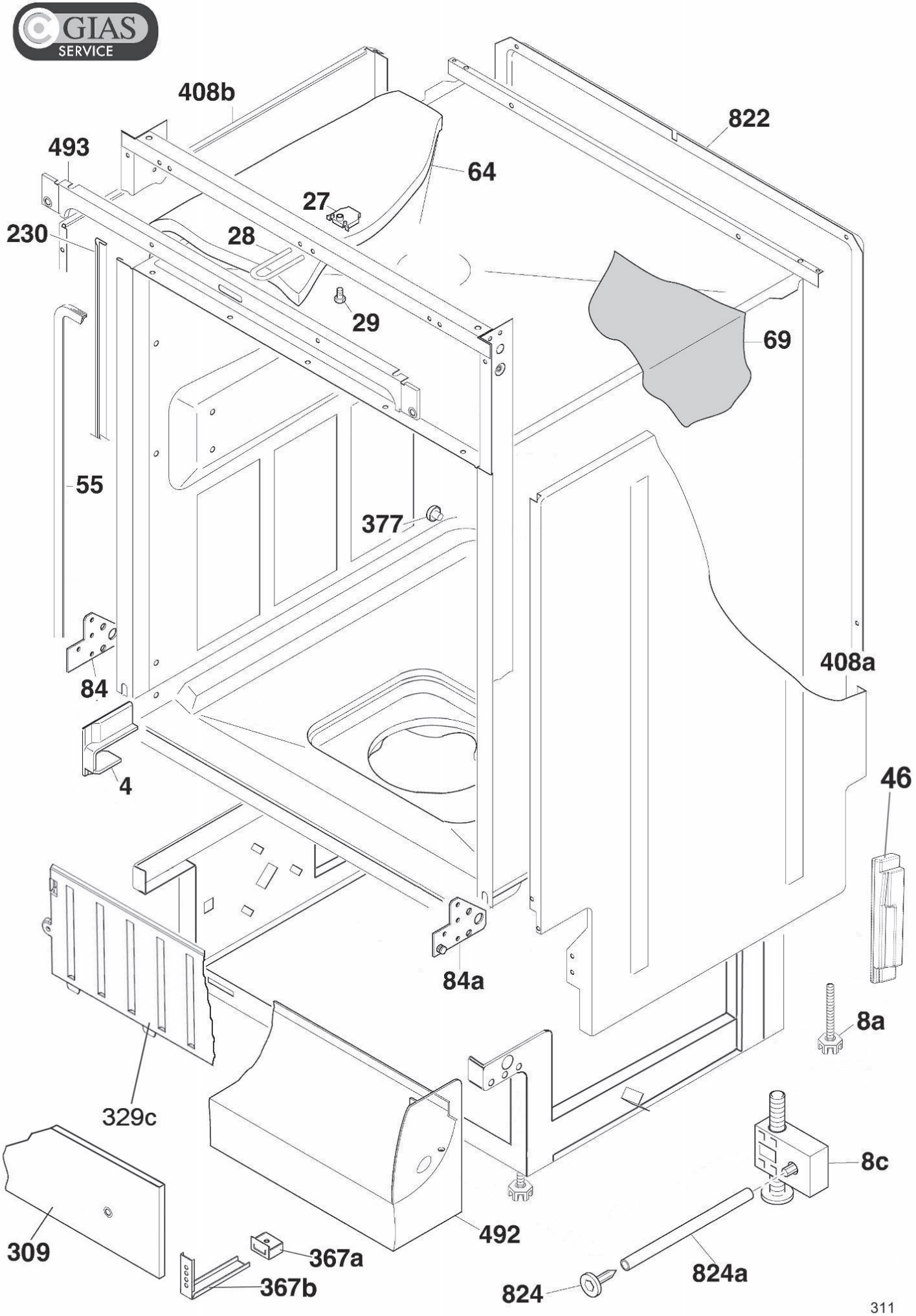
GIAS SERVICE
408b
822
493
64
27
230
28
29
69
55
377
84
408a
4
46
84a
8a
329c
8c
309
492
367a
367b
824a
824

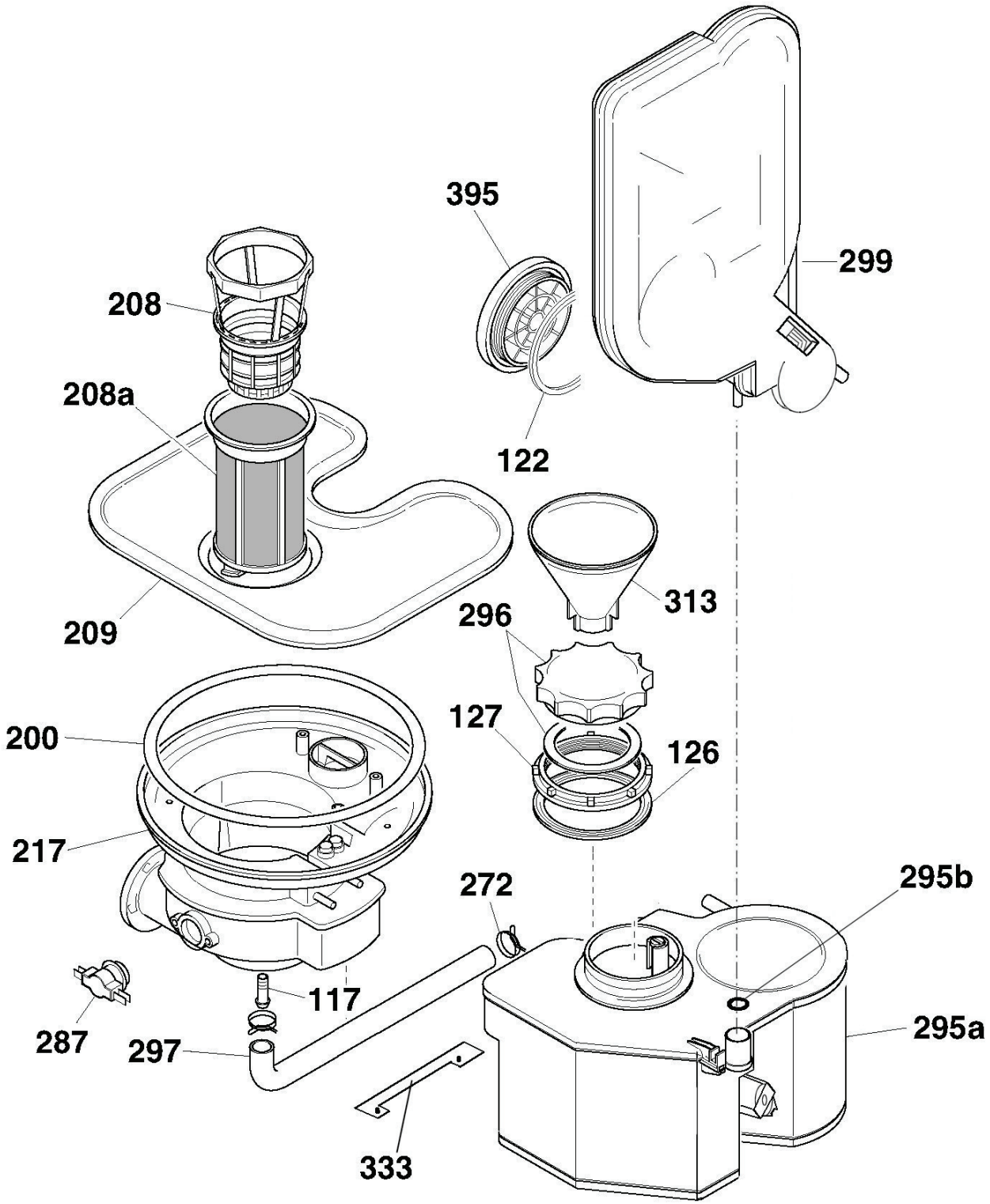
395
299
208
208a
122
313
209
296
127
200
126
217
272
295b
117
287
297
295a
333

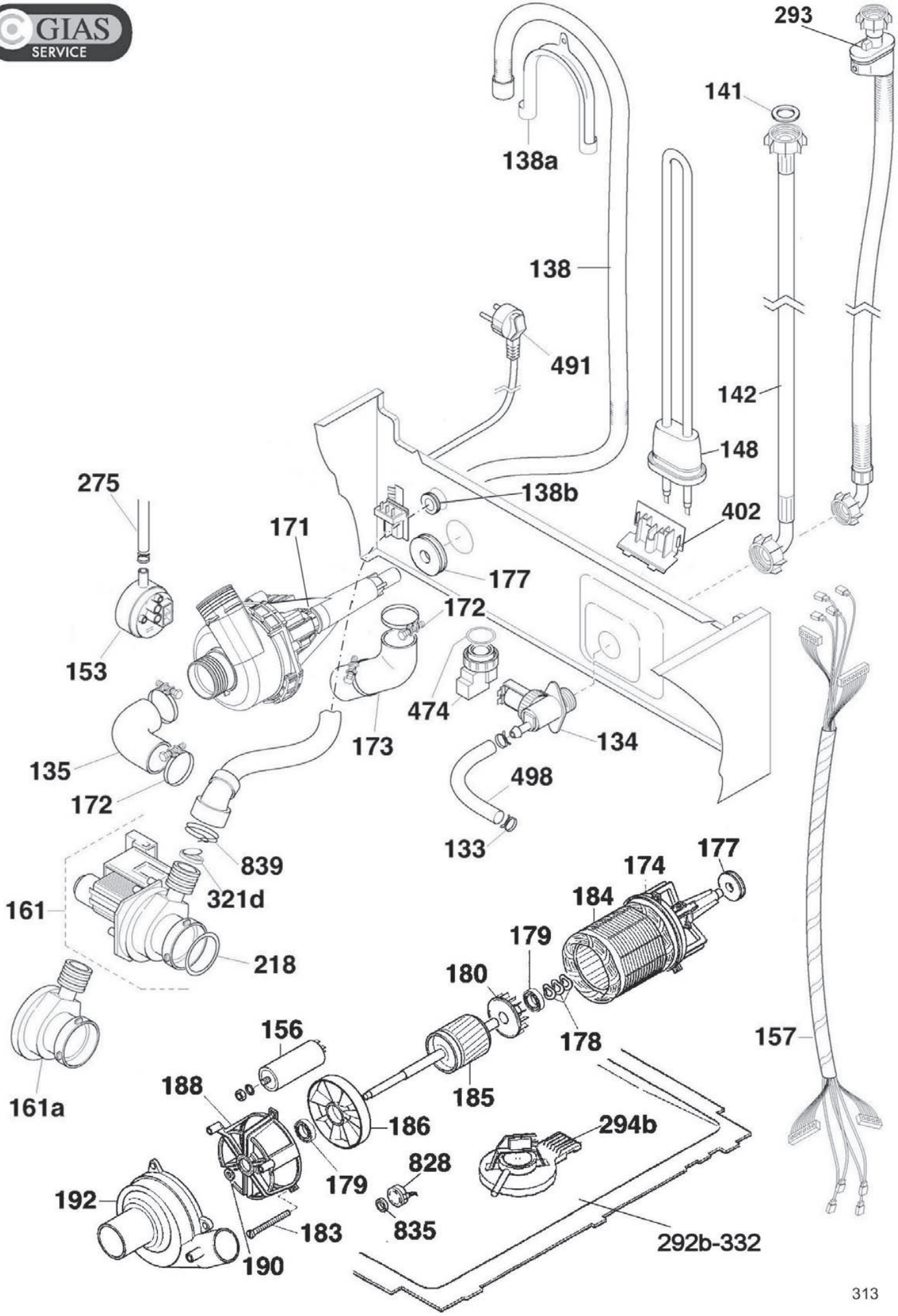
293
141
138a
138
491
142
148
402
138b
275
171
177
172
153
474
173
134
135
498
172
133
839
177
174
321d
184
161
179
218
180
178
156
157
161a
188
185
186
294b
828
179
192
835
183
292b-332
190

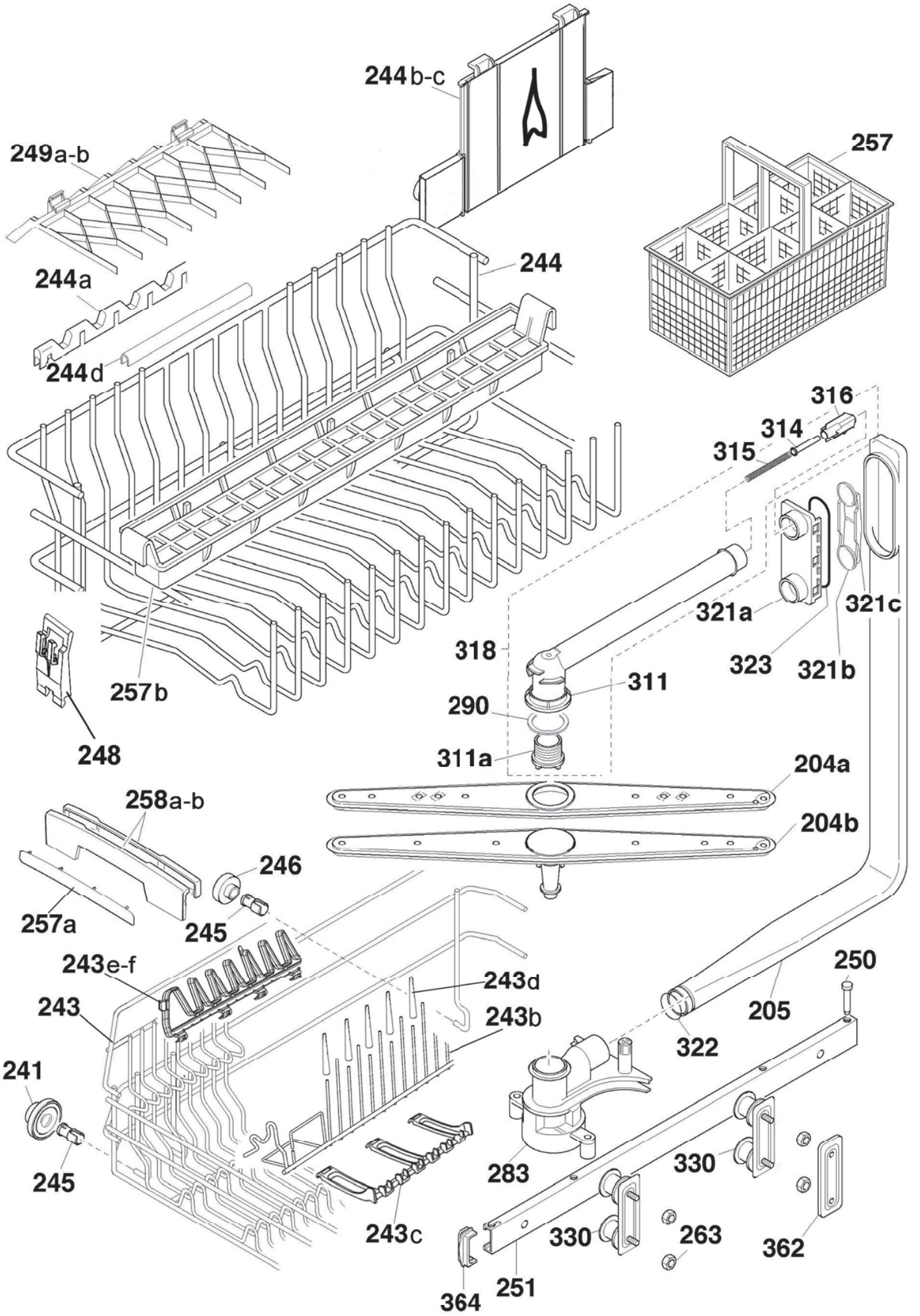
244b-c
249a-b
257
244
244a
244d
316
314
315
321a
321c
318
323
321b
311
257b
290
248
311a
204a
258a-b
204b
246
257a
245
243e-f
250
243d
243
205
243b
322
241
283
330
245
243c
330
263
362
364
251
iels2518

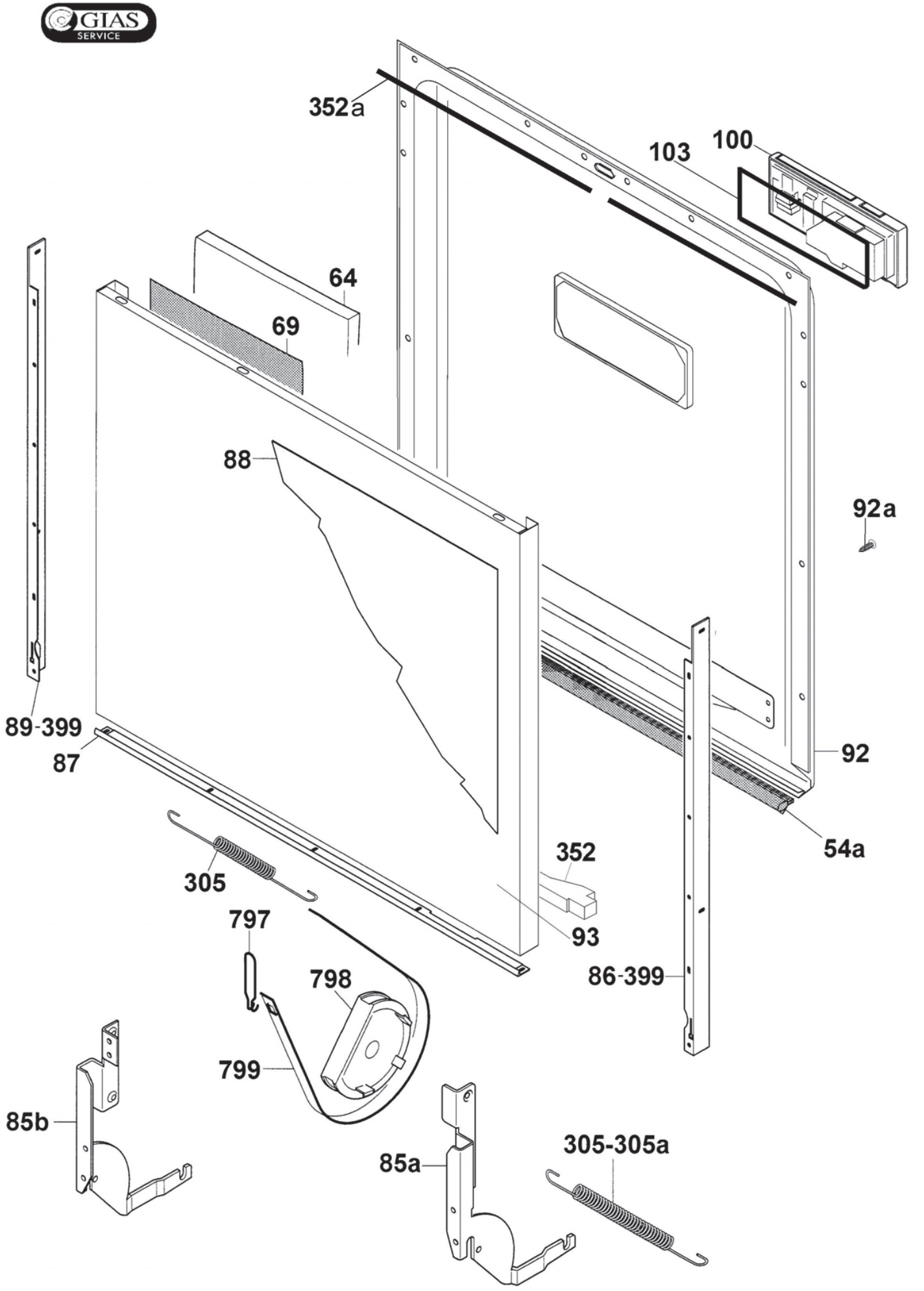
GIAS SERVICE
352a
103
100
64
69
88
92a
89-399
87
92
54a
352
305
93
797
798
86-399
799
85b
85a
305-305a