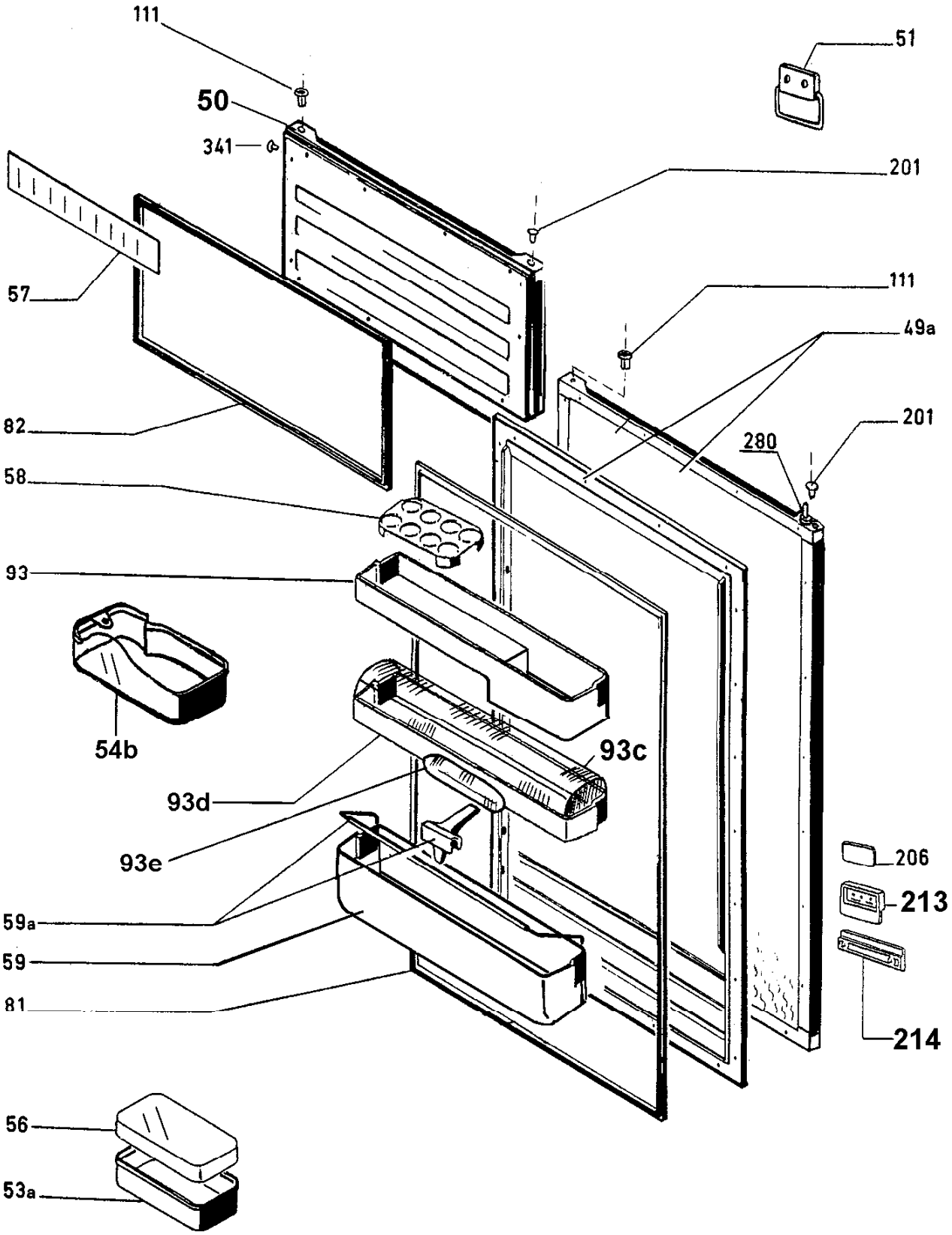
111
50
341
51
201
57
111
49a
82
201
280
58
93
54b
93c
93d
93e
206
213
59a
59
81
214
56
53a

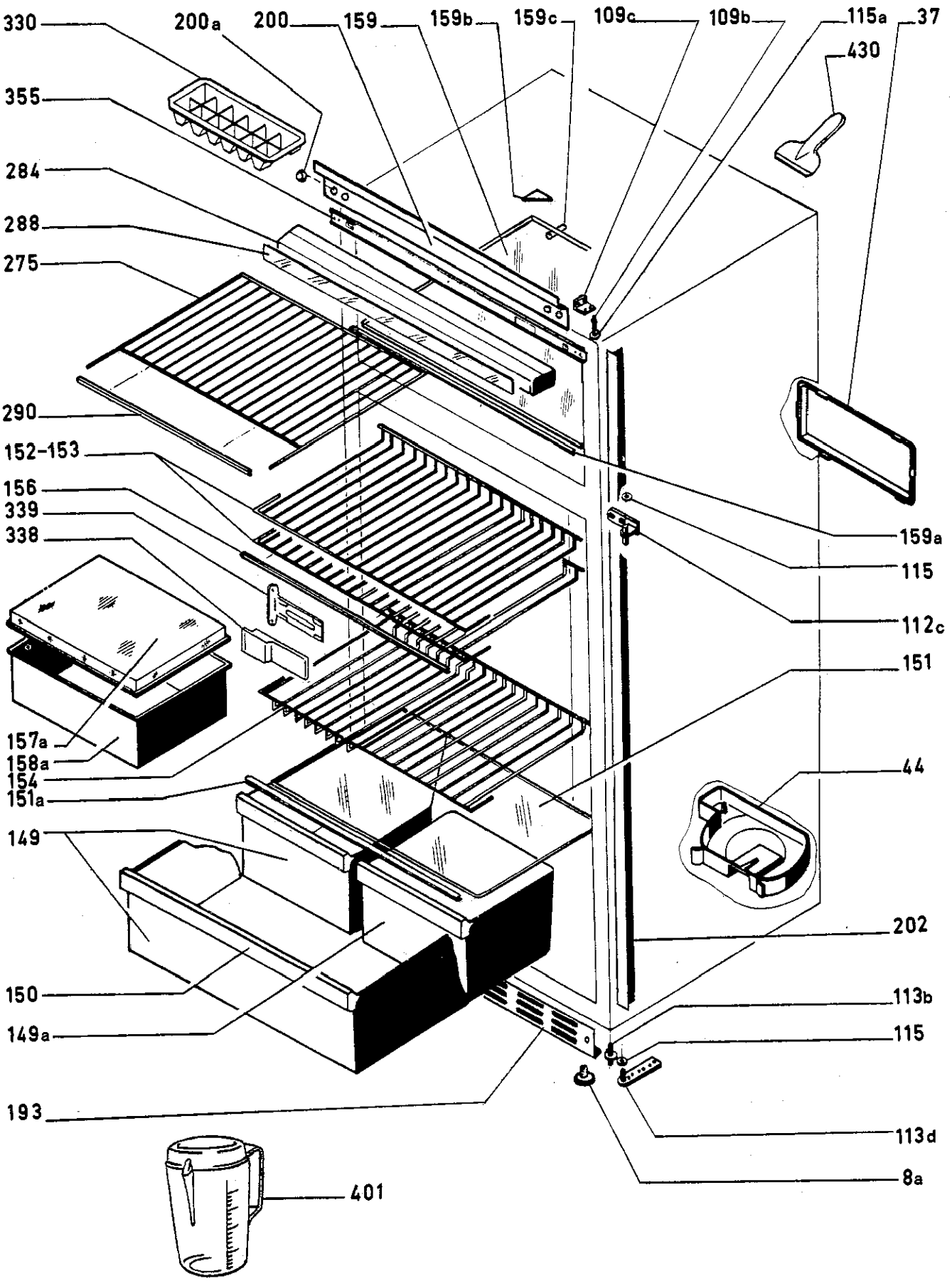
330
200a
200
159
159b
159c
109c
109b
115a
37
430
355
284
288
275
290
152-153
156
339
338
159a
115
112c
151
157a
158a
154
151a
44
149
202
150
113b
149a
115
193
113d
8a
401

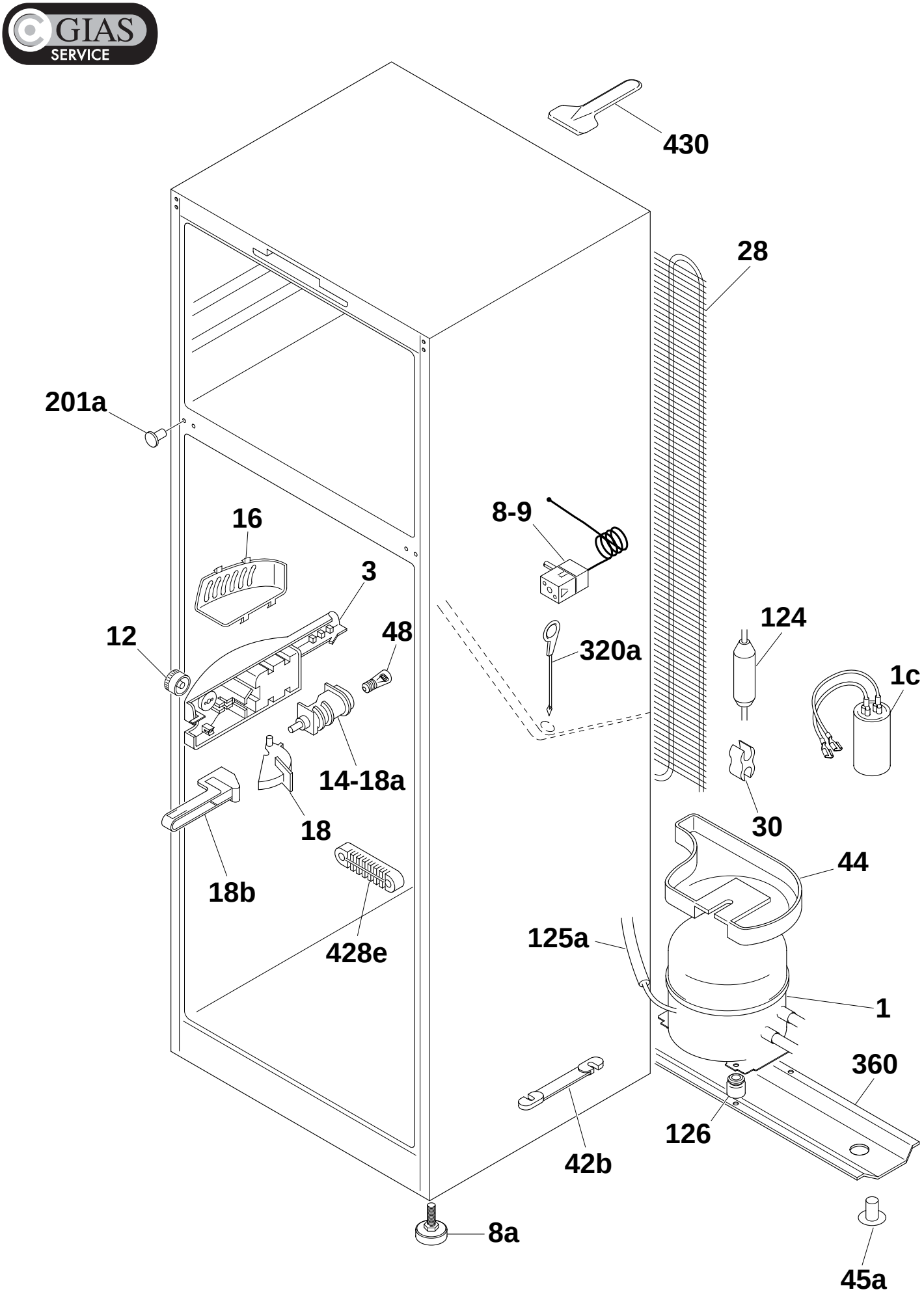
430
28
201a
16
8-9
3
12
48
320a
124
1c
14-18a
18
30
18b
44
428e
125a
1
360
126
42b
8a
45a

IEFR2030