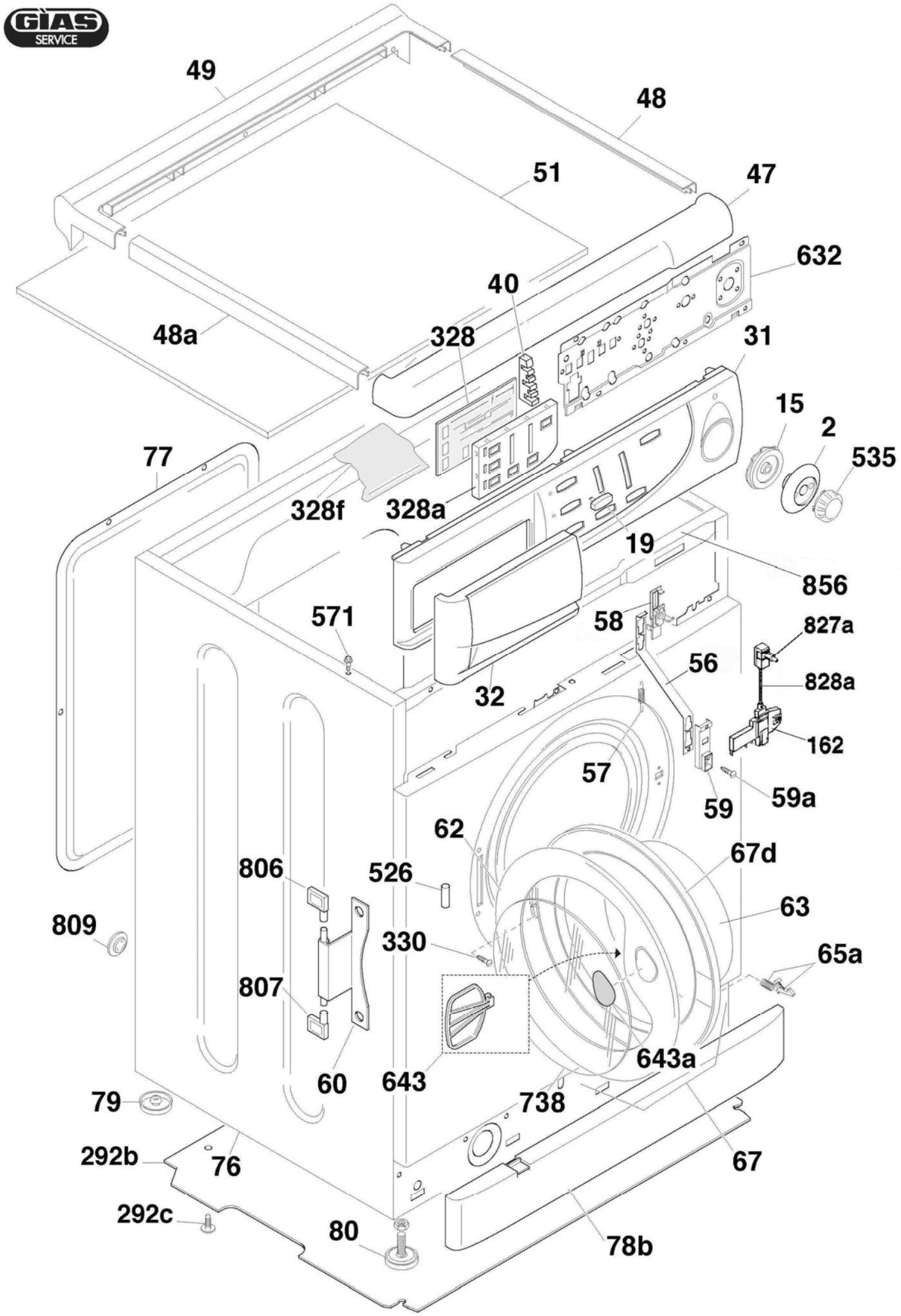
49
48
51
47
632
40
48a
328
31
15
2
535
77
328f
328a
19
856
571
58
827a
56
828a
32
162
57
59a
59
62
67d
806
526
63
809
330
65a
807
643a
60
643
79
738
292b
76
67
292c
80
78b
IELB5063

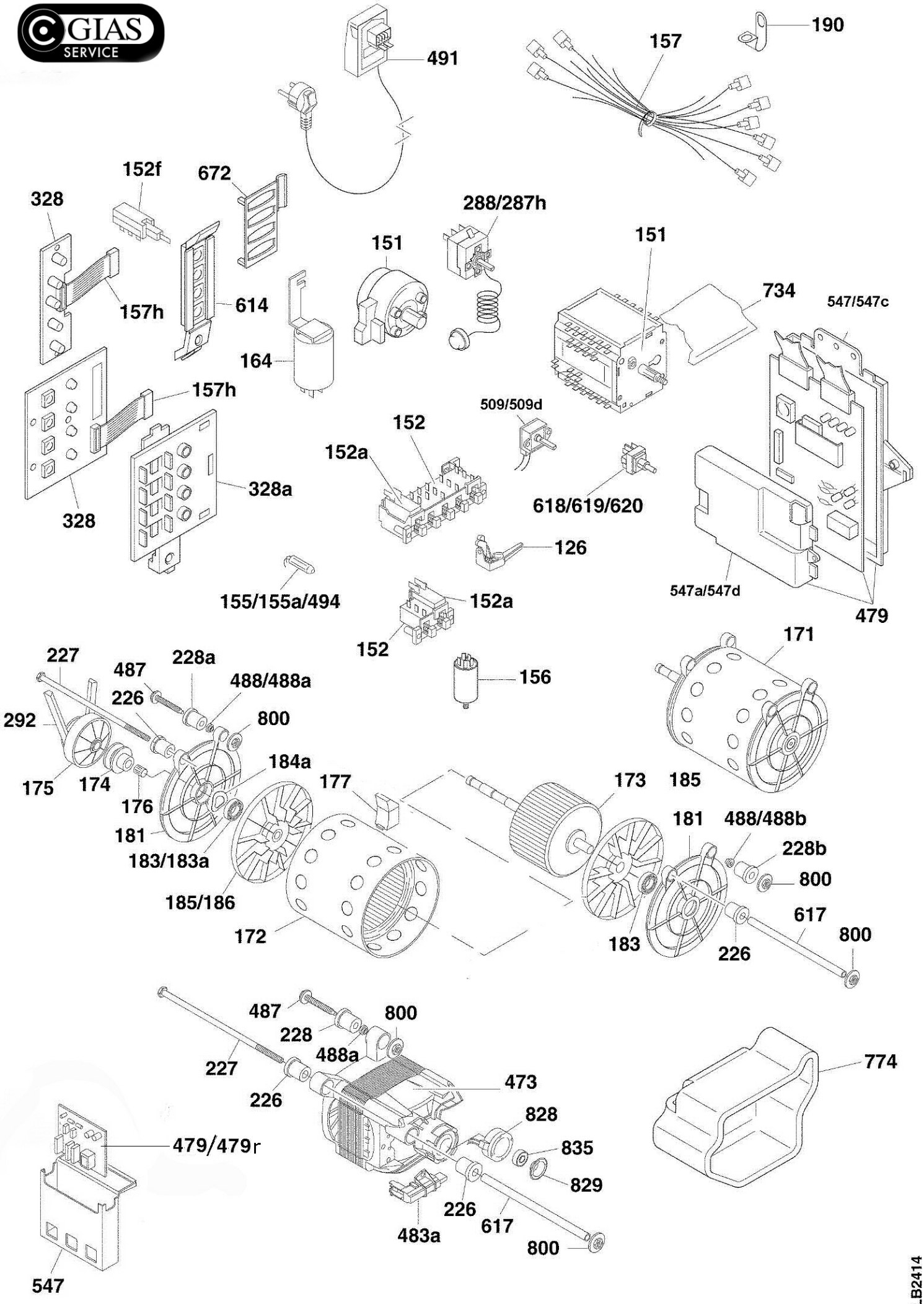
GIAS SERVICE
491
157
190
152f
672
328
288/287h
151
151
734
547/547c
157h
614
164
157h
509/509d
152
152a
328a
618/619/620
328
126
155/155a/494
152a
547a/547d
479
152
156
171
227
487
228a
488/488a
226
292
800
184a
175
174
176
177
173
185
181
488/488b
181
183/183a
228b
800
185/186
617
172
183
226
800
487
800
228
488a
227
473
774
226
828
479/479r
835
829
226
617
483a
800
547
IELB2414

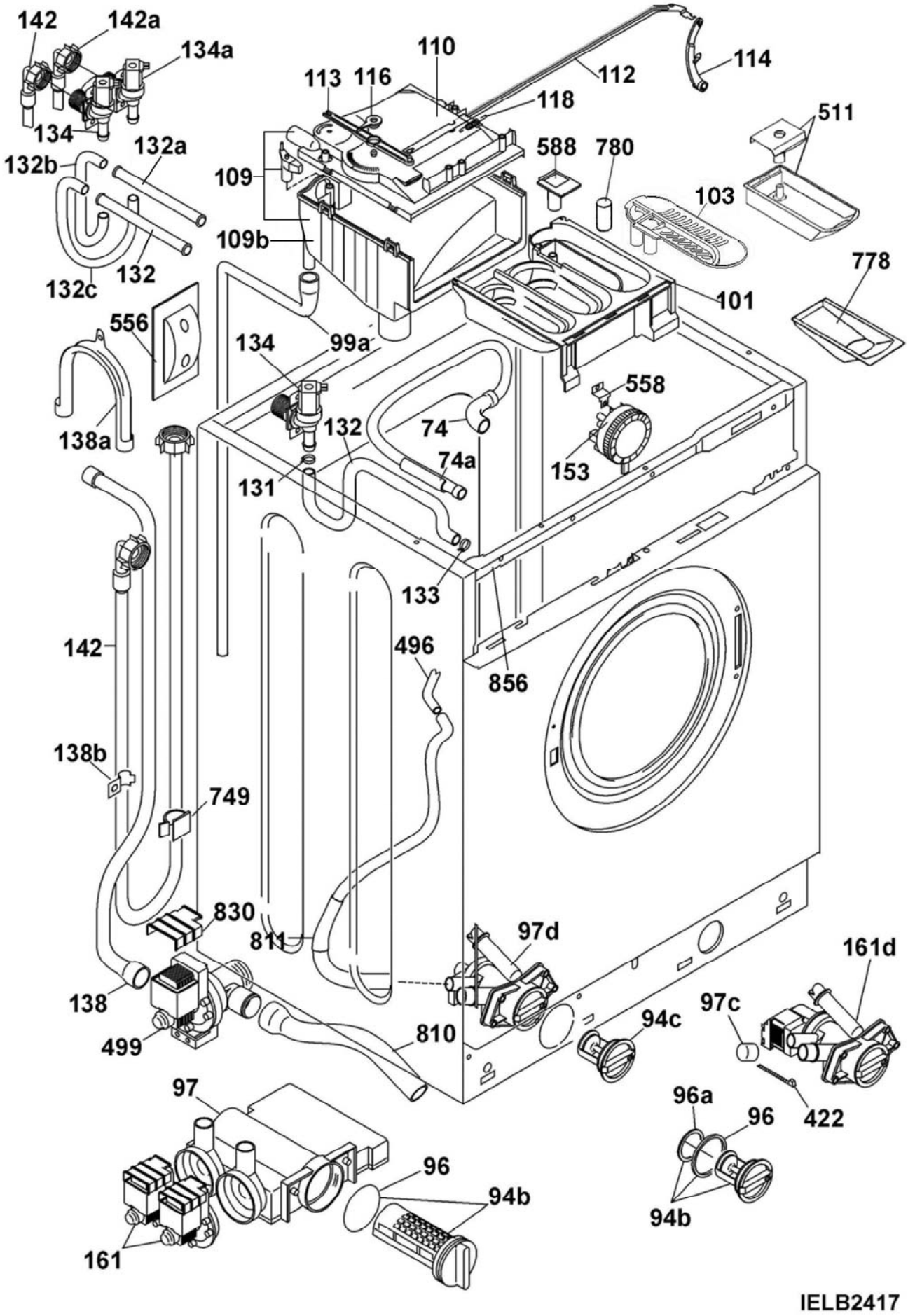
142
142a
134a
134
132a
132b
132c
132
109
109b
113
116
110
118
112
114
588
780
511
103
101
778
556
99a
134
138a
132
74
74a
131
558
153
133
142
496
856
138b
749
830
811
97d
161d
138
499
810
97c
94c
422
96a
96
94b
97
96
94b
161
IELB2417

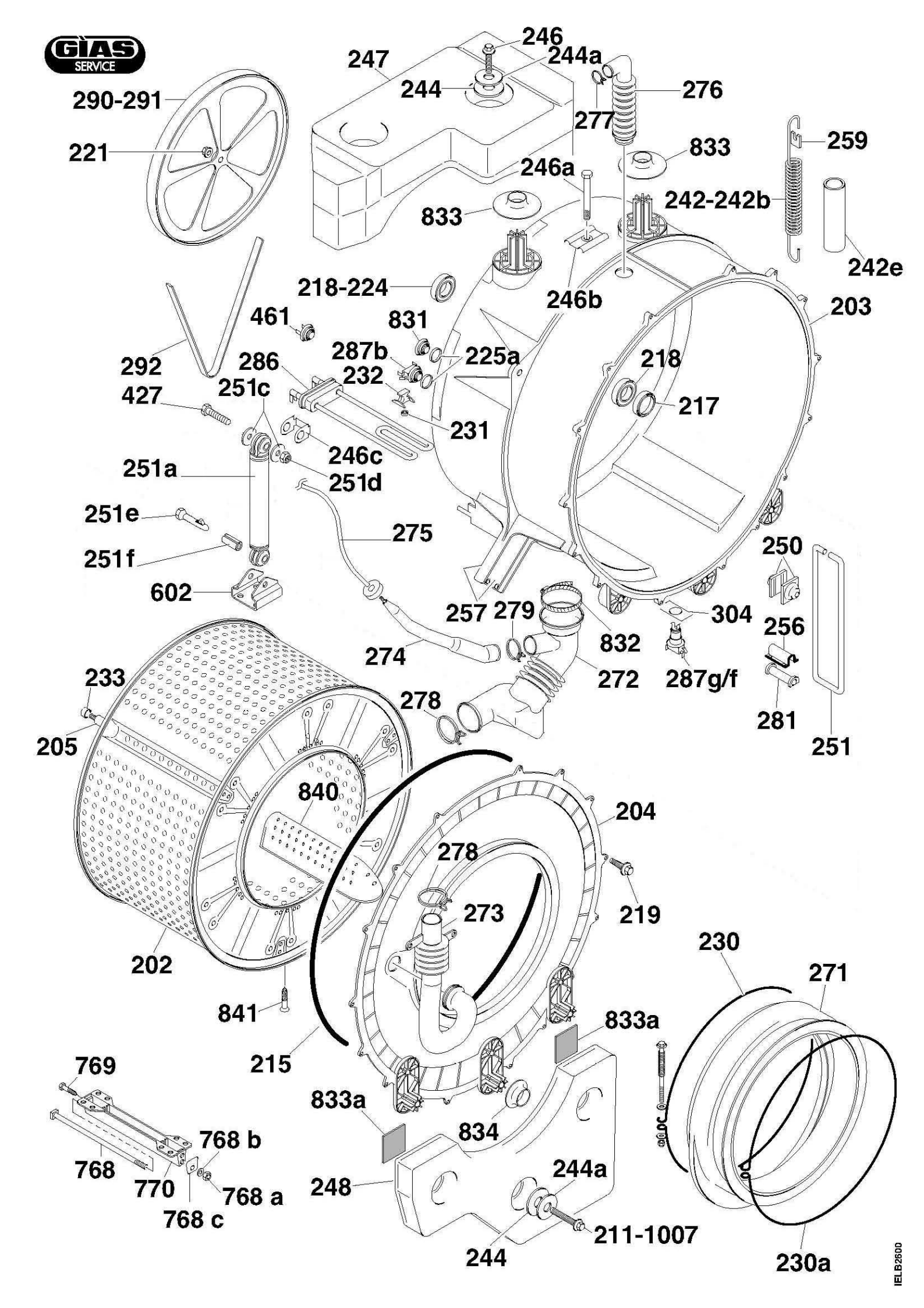
GIAS SERVICE
246
247
244a
244
276
290-291
277
259
221
833
246a
242-242b
833
242e
218-224
246b
203
461
831
292
287b
225a
218
286
232
427
251c
217
231
246c
251a
251d
251e
275
250
251f
602
257
279
304
256
832
274
287g/f
233
272
278
281
205
251
840
204
278
219
273
202
230
271
841
833a
215
769
833a
834
768 b
768
770
768 a
248
244a
768 c
211-1007
244
230a
IEL B2600