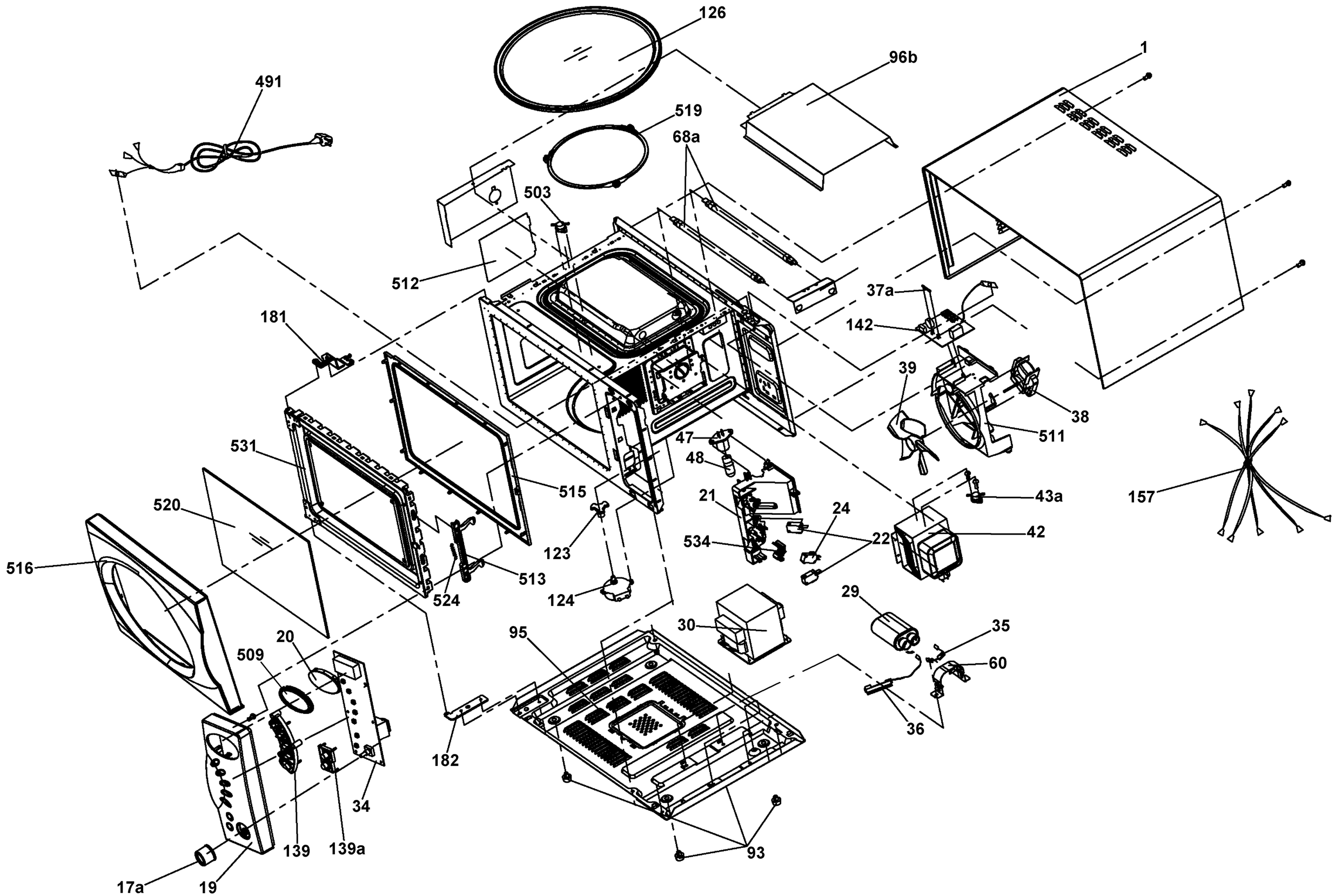
126
96b
1
491
519
68a
503
512
37a
142
181
39
38
511
531
47
48
515
21
24
43a
157
520
534
22
42
123
516
513
524
124
29
30
35
95
20
509
60
36
182
34
139
139a
93
17a
19