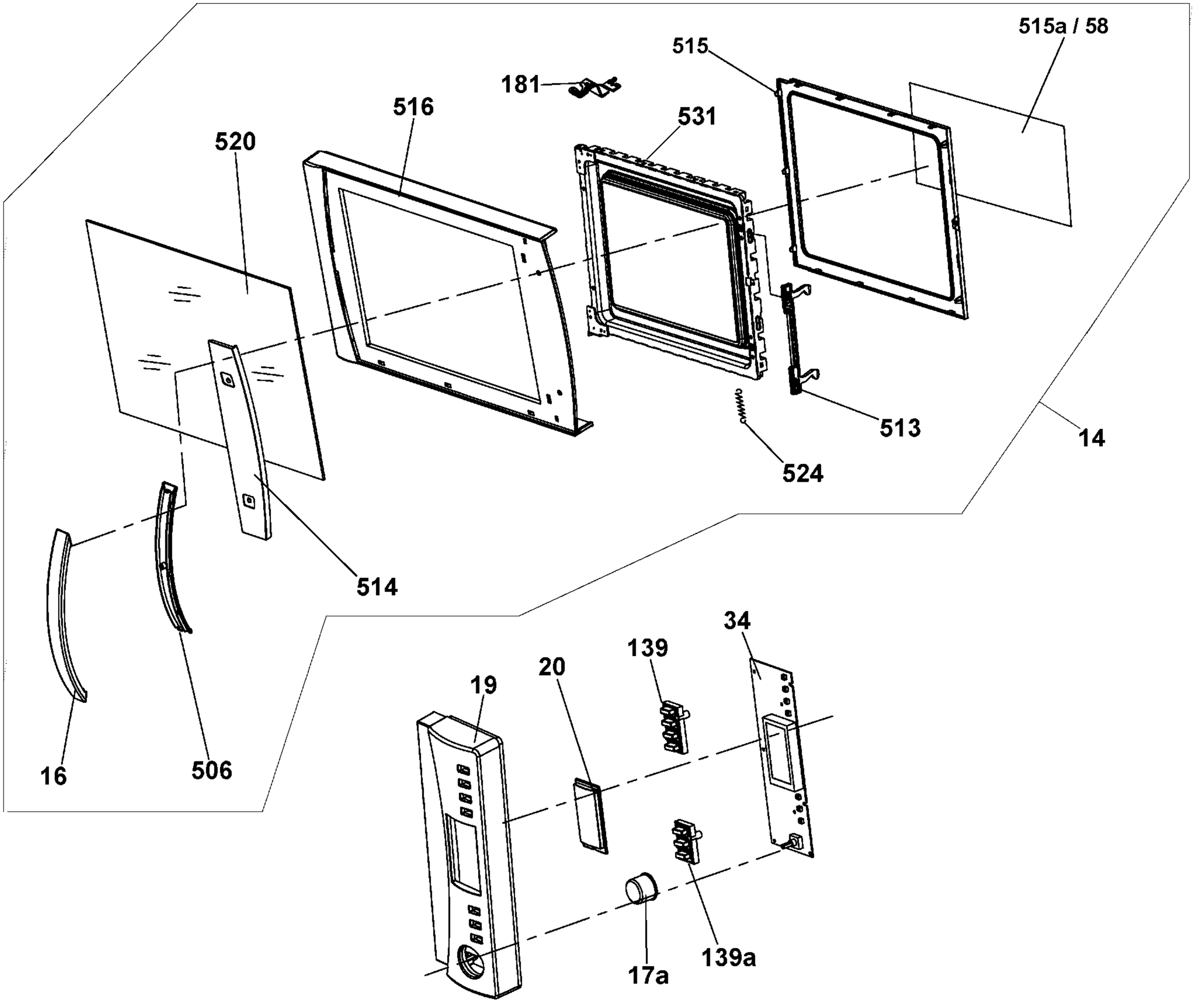
515a / 58
515
181
516
531
520
513
14
524
514
34
139
20
19
16
506
17a
139a

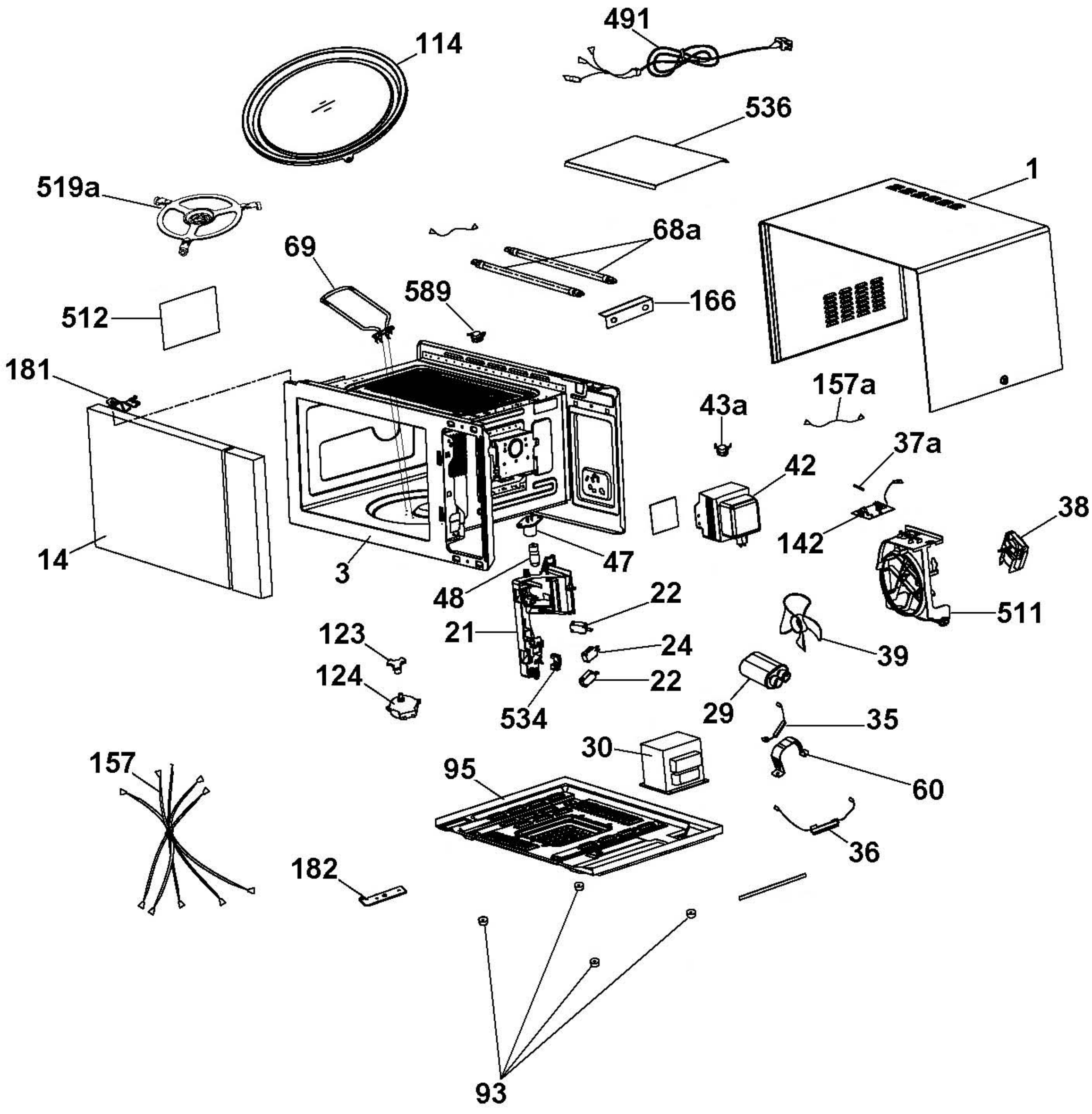
491
114
536
519a
1
68a
69
589
166
512
181
157a
43a
37a
42
38
142
14
3
47
48
22
511
21
123
24
39
124
22
534
29
35
30
157
95
60
36
182
93