FP 855/1

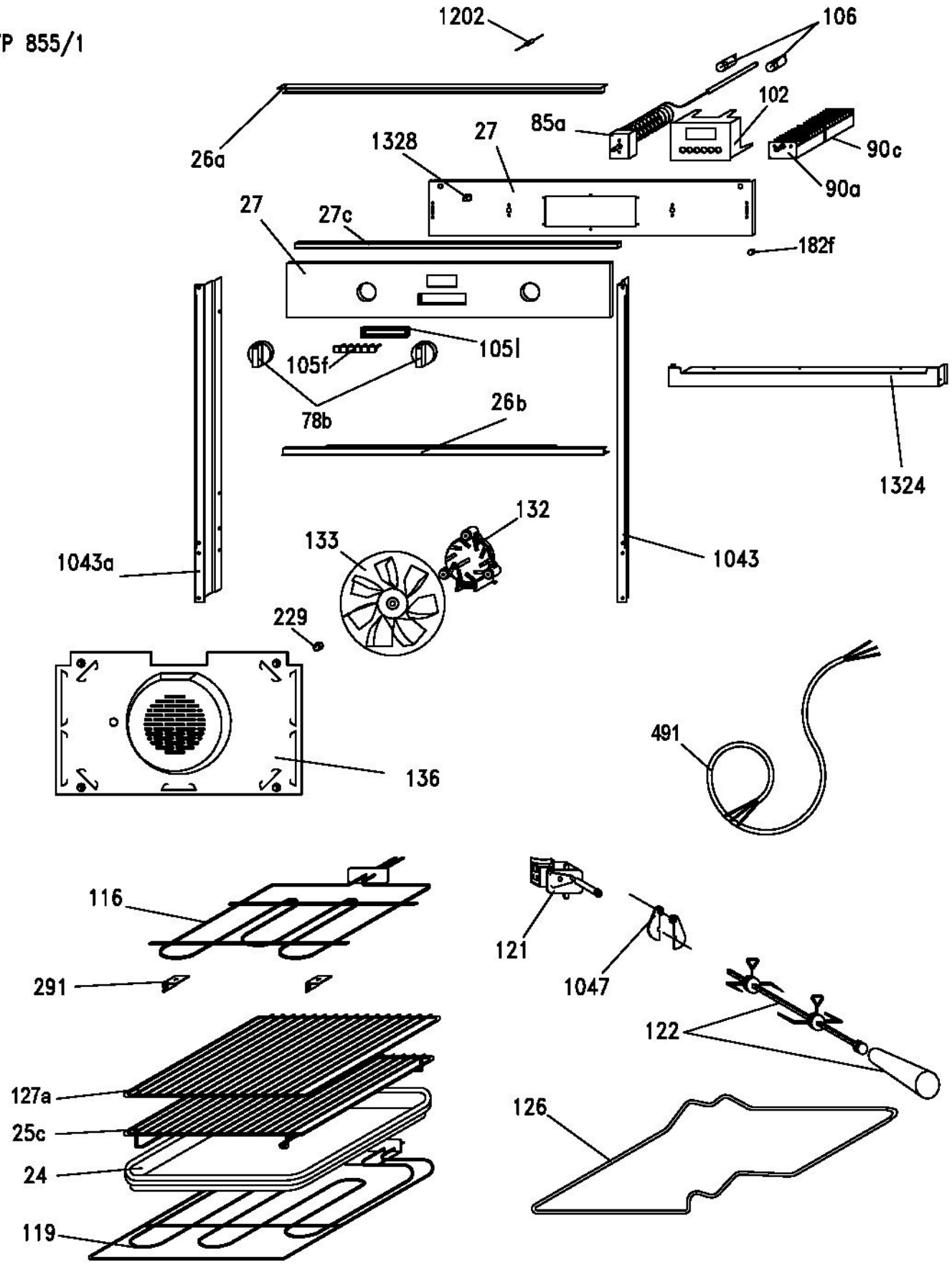

©2003 GIAS Service/France

FP 855/1

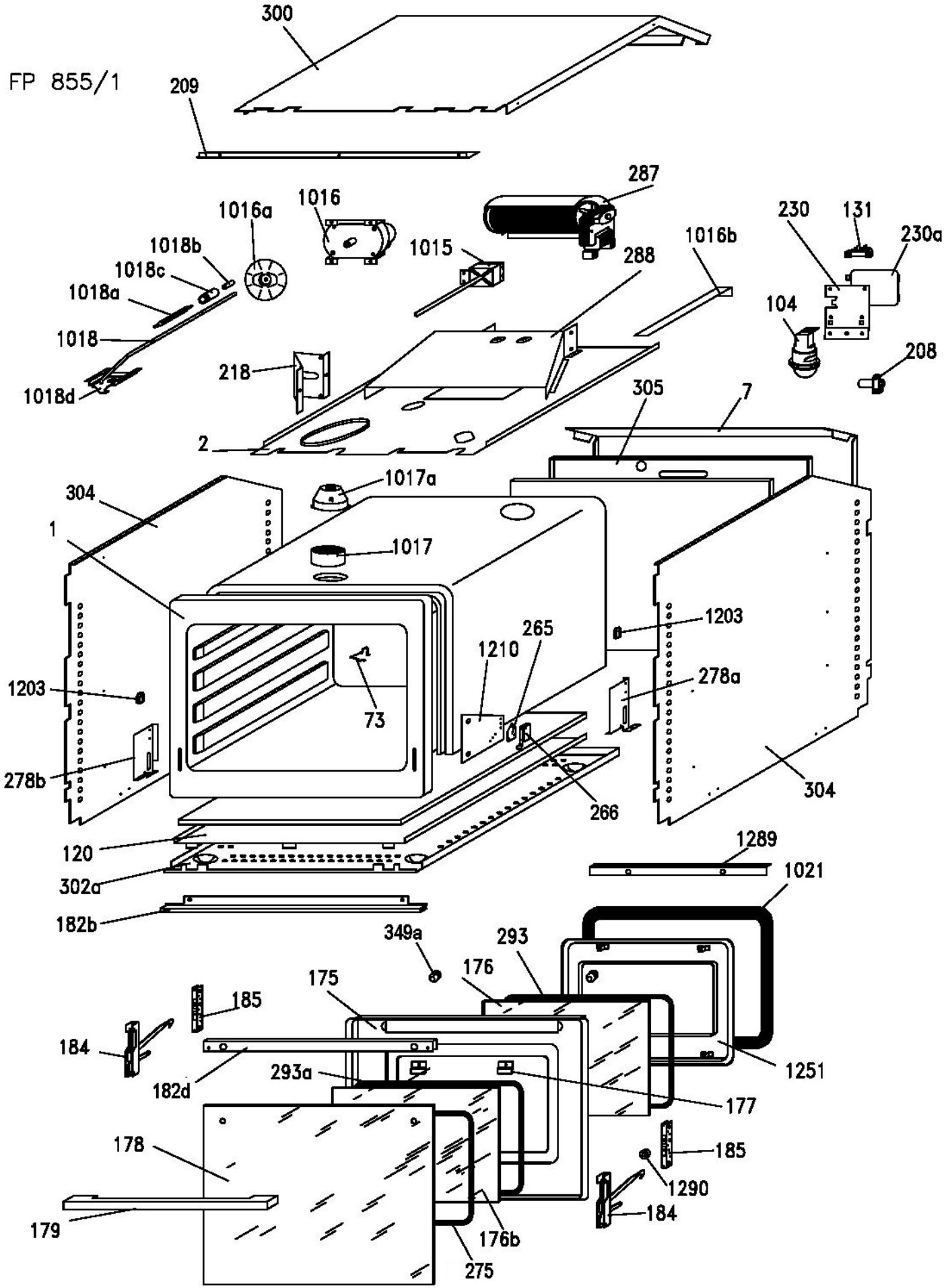

©2003 GIAS Service/France