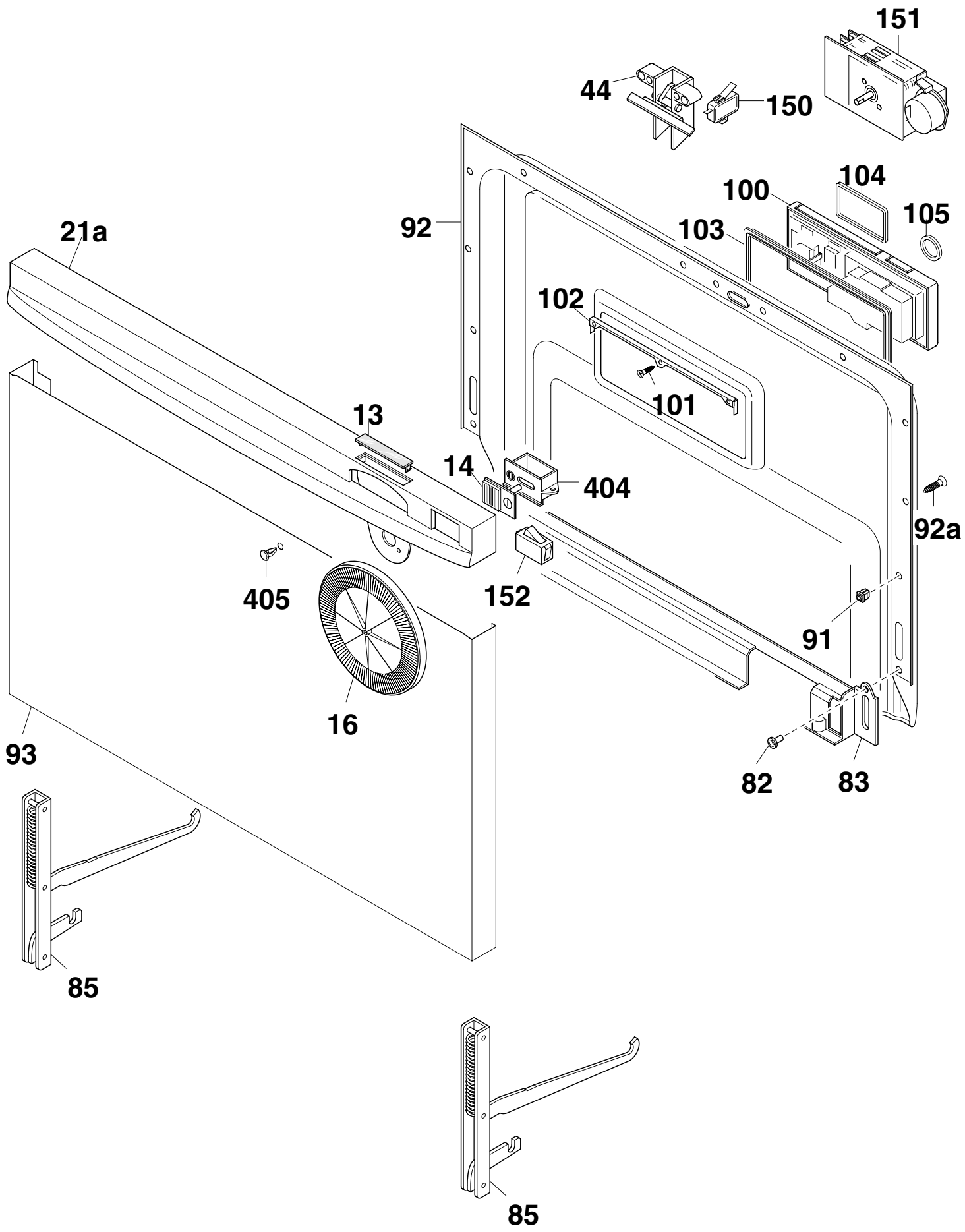
151
44
150
104
100
105
92
103
21a
102
101
13
14
404
92a
405
152
91
16
93
82
83
85
85

IELS2020

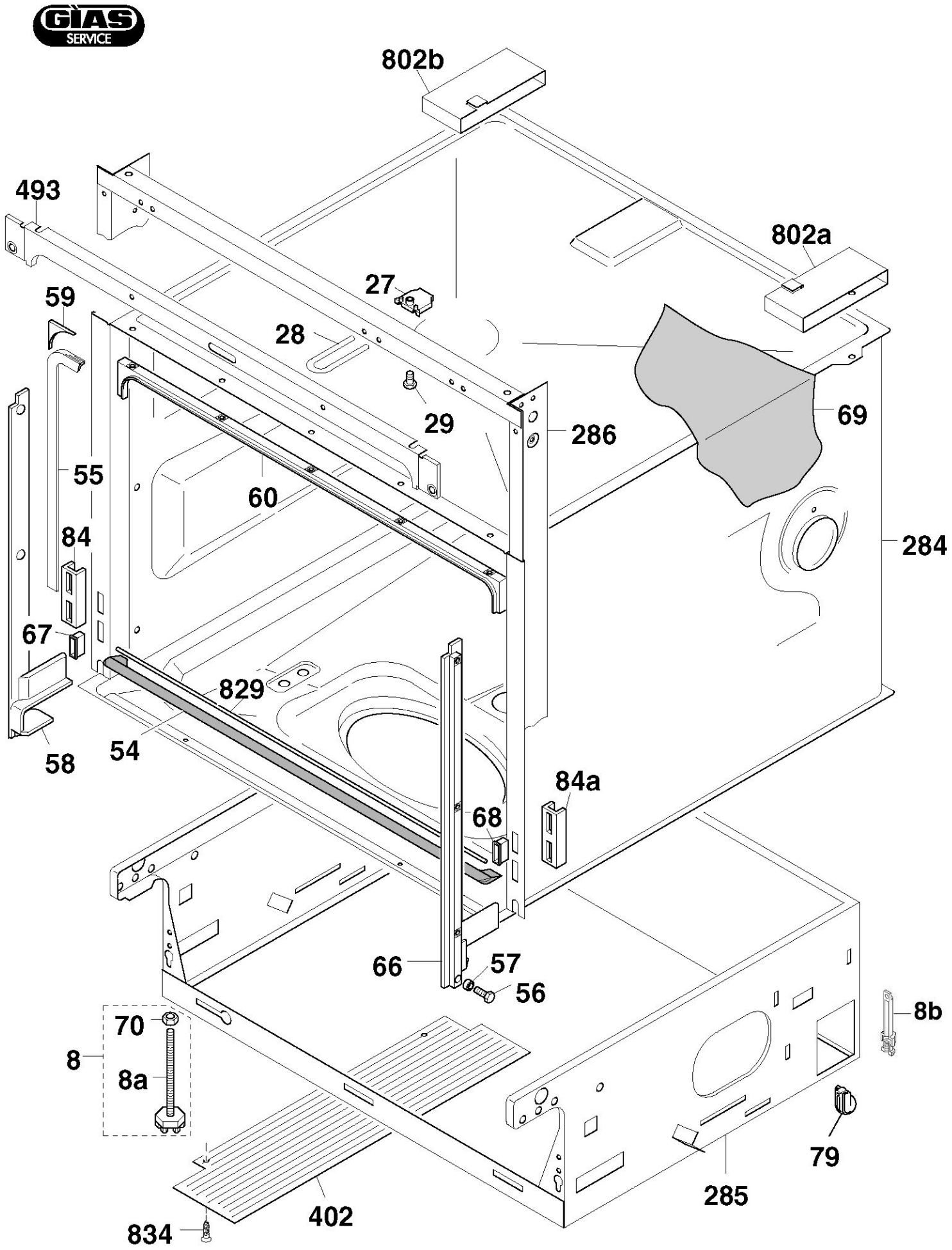
802b
493
802a
27
59
28
29
286
69
55
60
84
284
67
829
58
54
84a
68
66
57
56
8b
70
8
8a
79
285
402
834

IELS2503

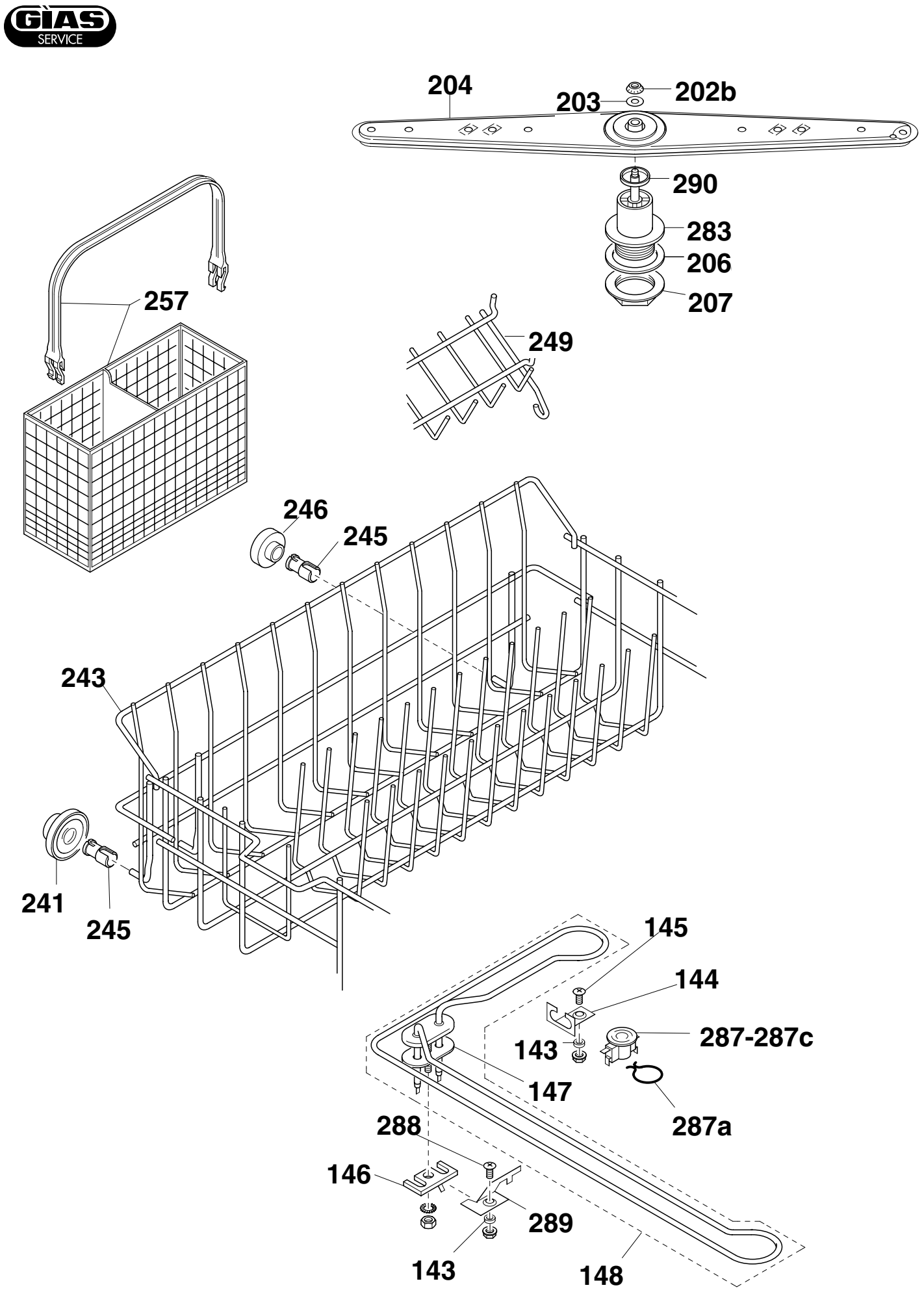
204
203
202b
290
283
206
207
257
249
246
245
243
241
245
145
144
143
287-287c
147
287a
288
146
289
143
148

IELS2510

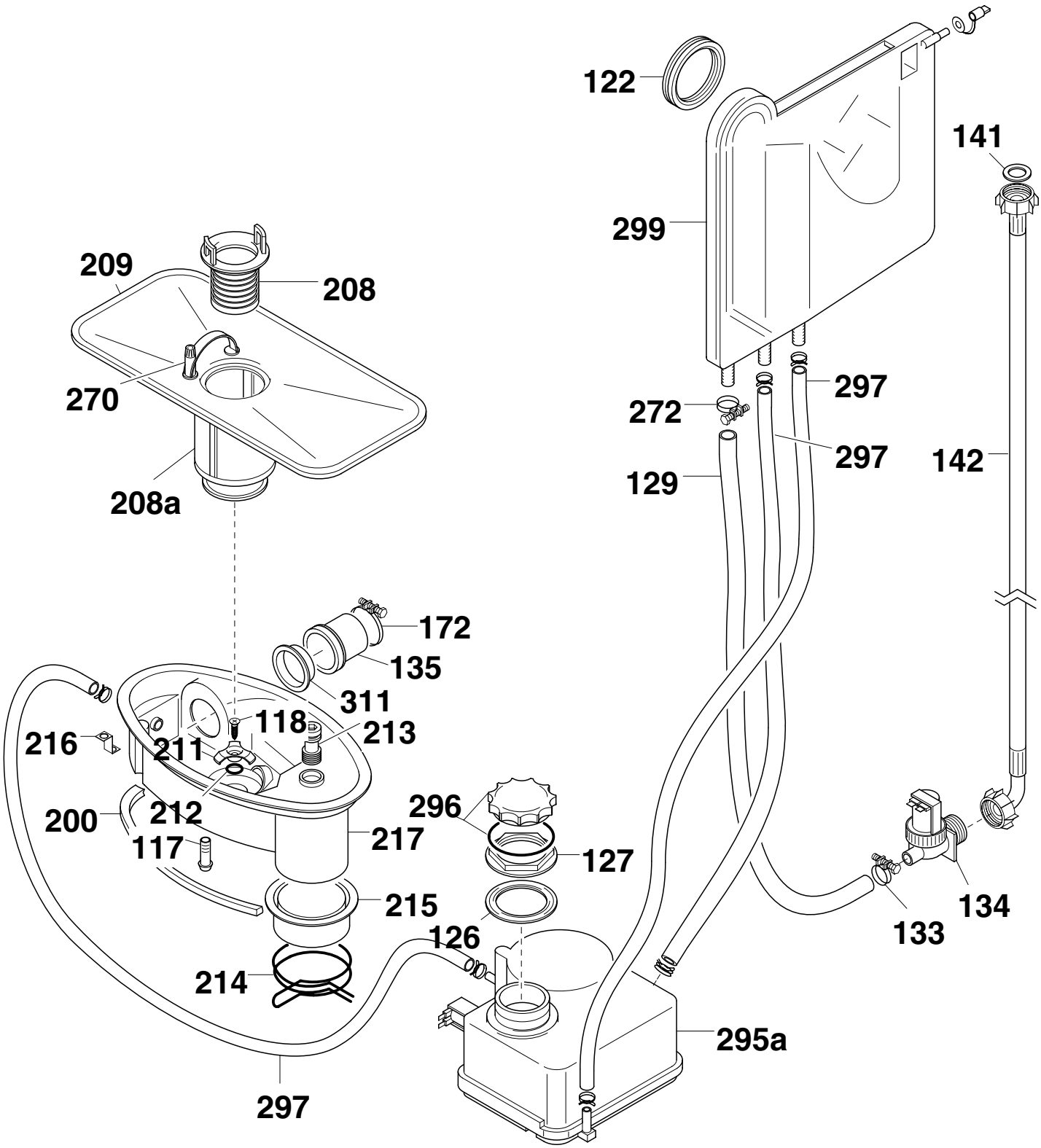
122
141
299
209
208
270
208a
297
272
297
142
129
172
135
311
118
213
216
211
212
200
117
217
296
127
215
126
214
134
133
295a
297

IELS2511

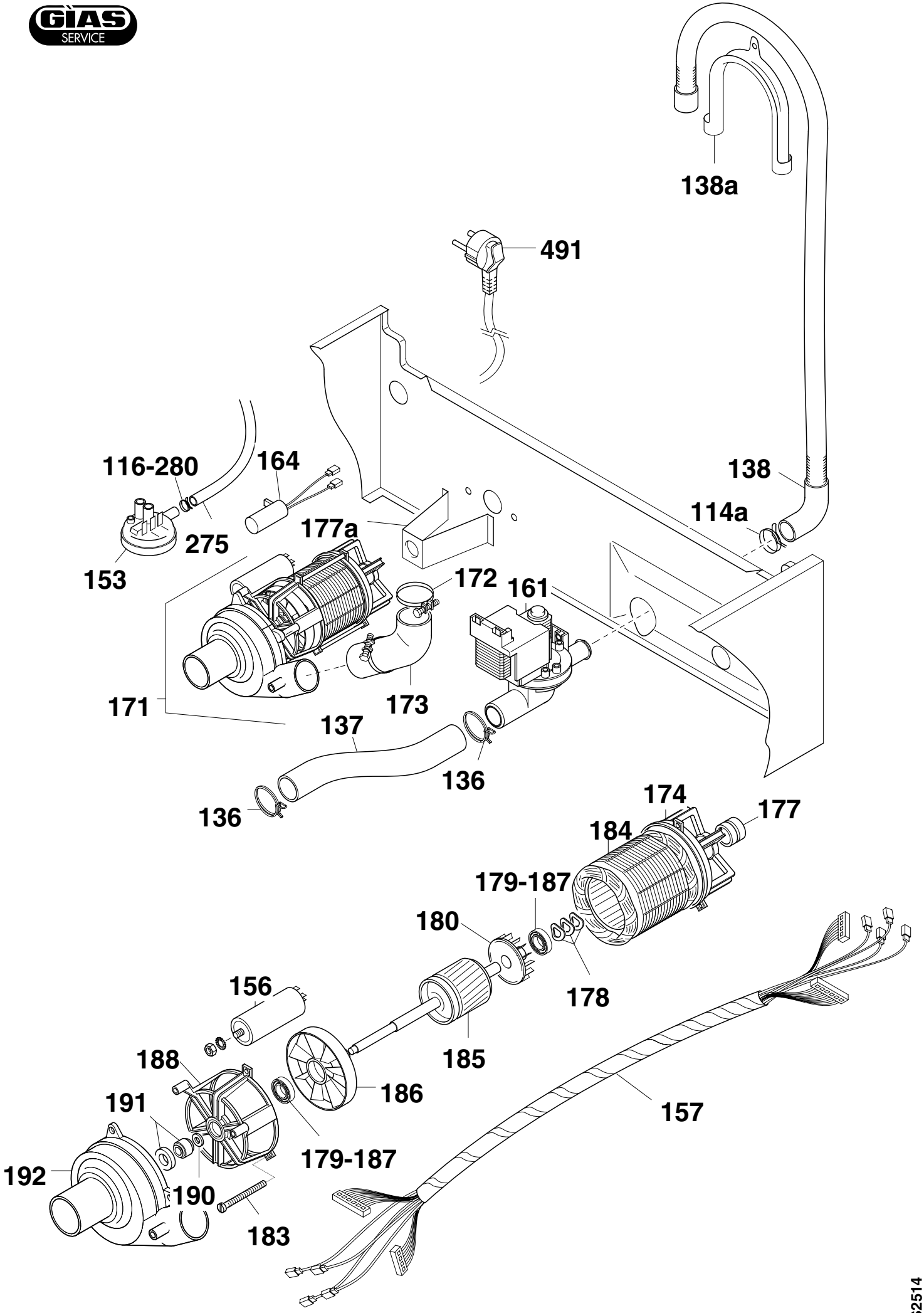
138a
491
116-280
164
138
114a
275
177a
153
172
161
171
173
137
136
136
174
177
184
179-187
180
178
156
185
188
186
191
157
179-187
192
190
183
IELS2514