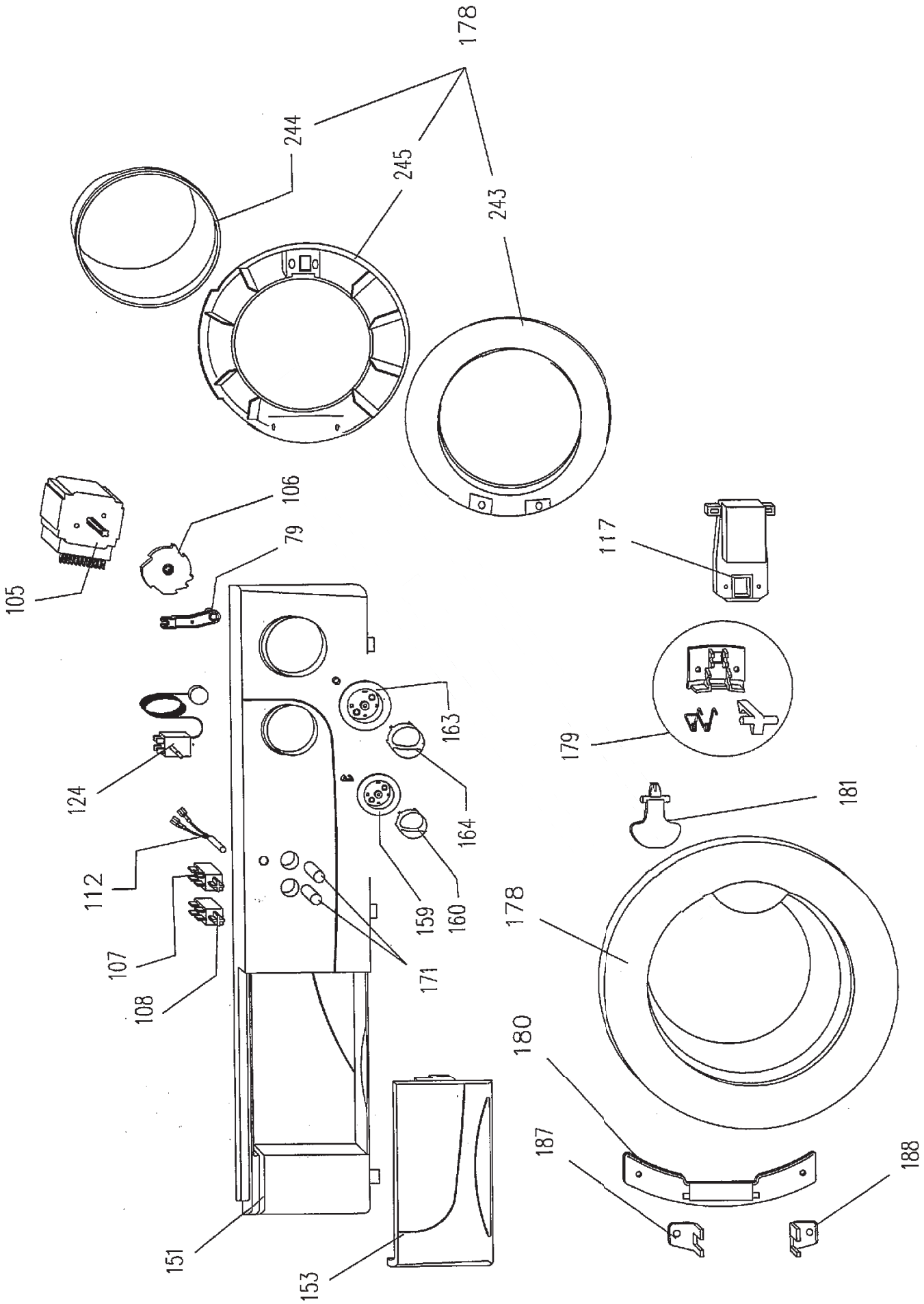
178
244
245
243
105
106
79
117
124
163
179
164
181
112
159
160
178
107
171
108
180
187
188
151
153

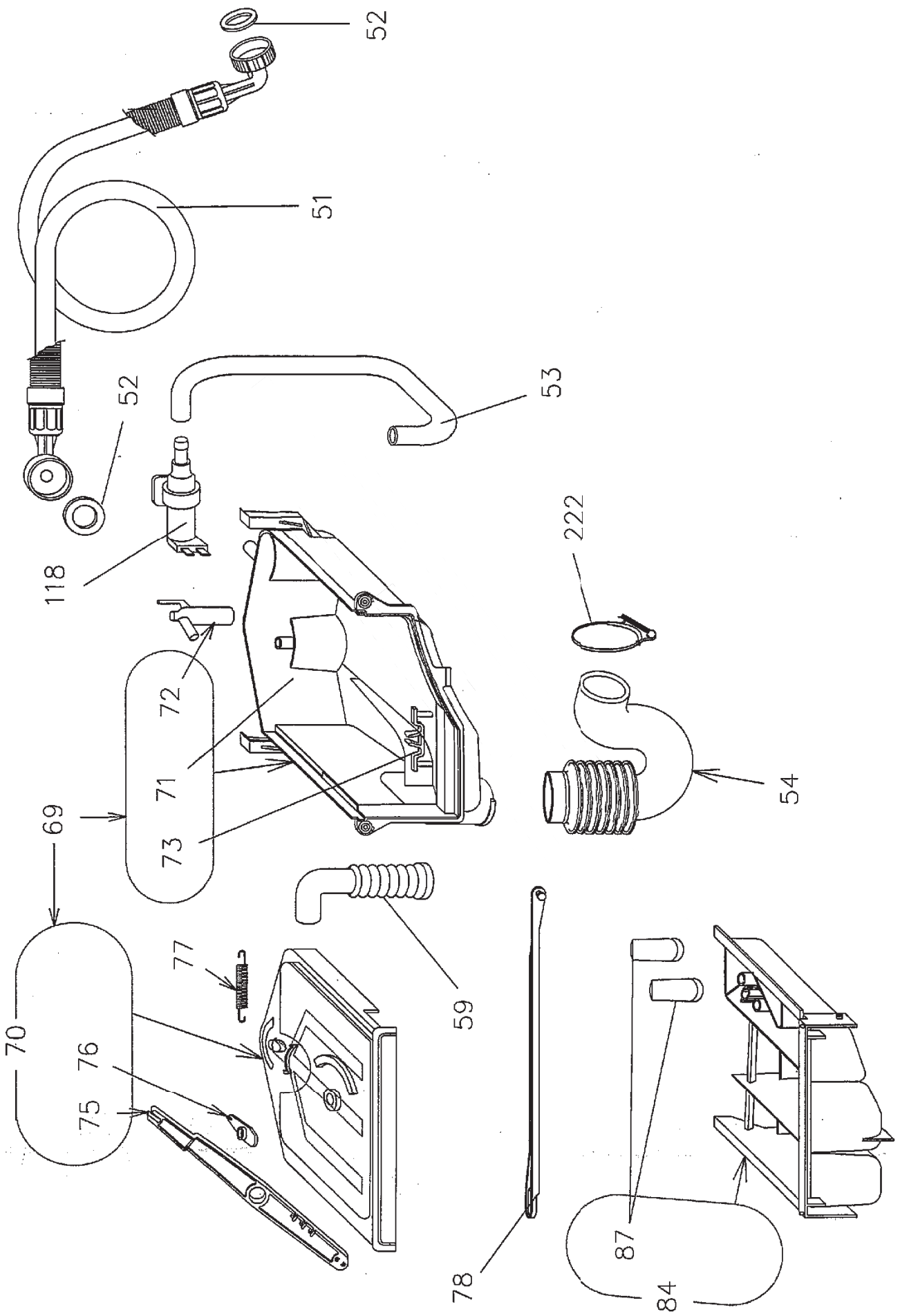
52
51
52
53
118
222
72
71
73
69
54
70
77
76
75
59
78
87
84

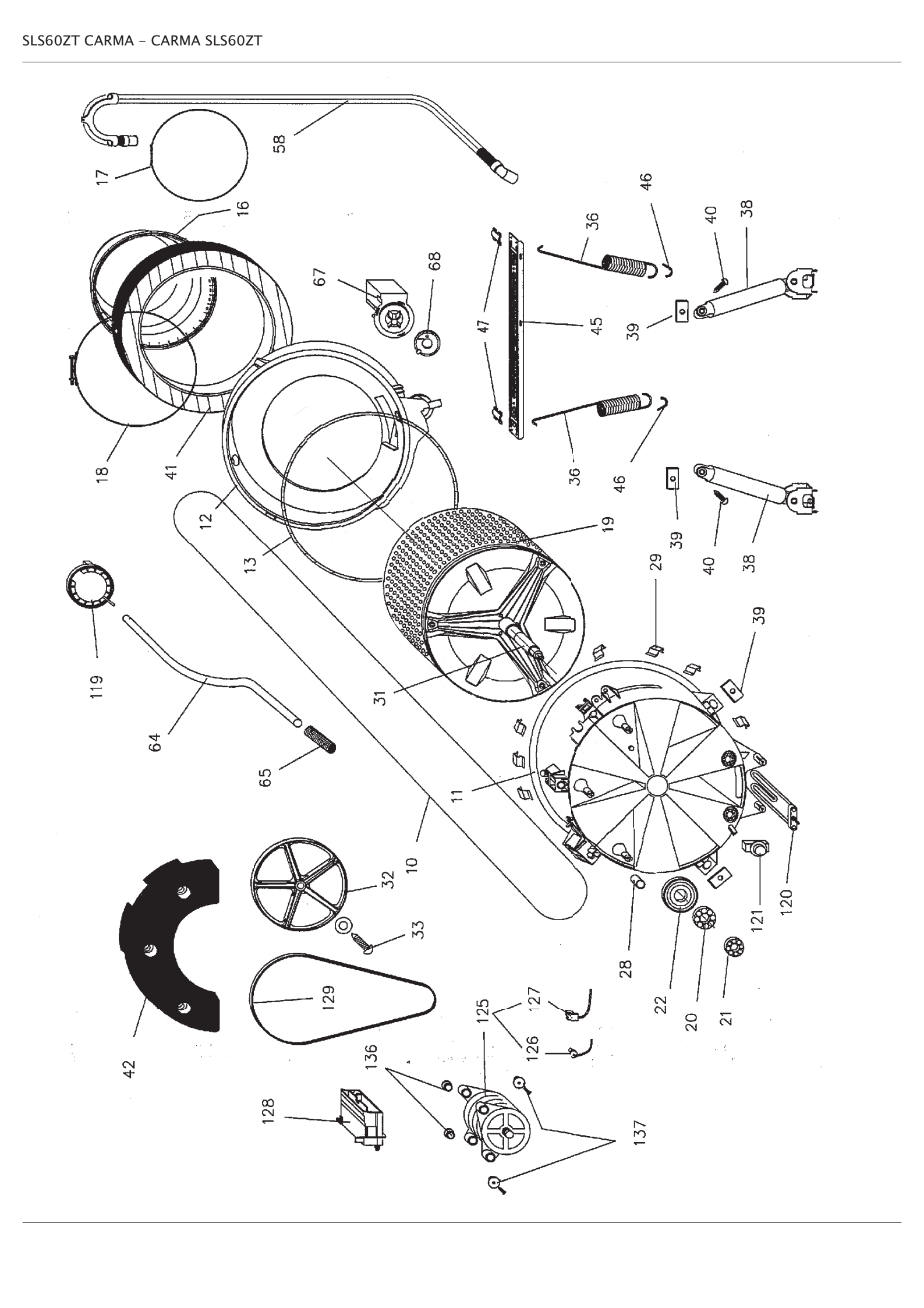
58
17
16
67
68
46
36
40
38
47
45
39
18
41
12
13
19
36
46
39
40
38
119
64
65
31
29
39
11
10
32
33
42
129
28
22
20
21
121
120
125
127
126
136
128
137

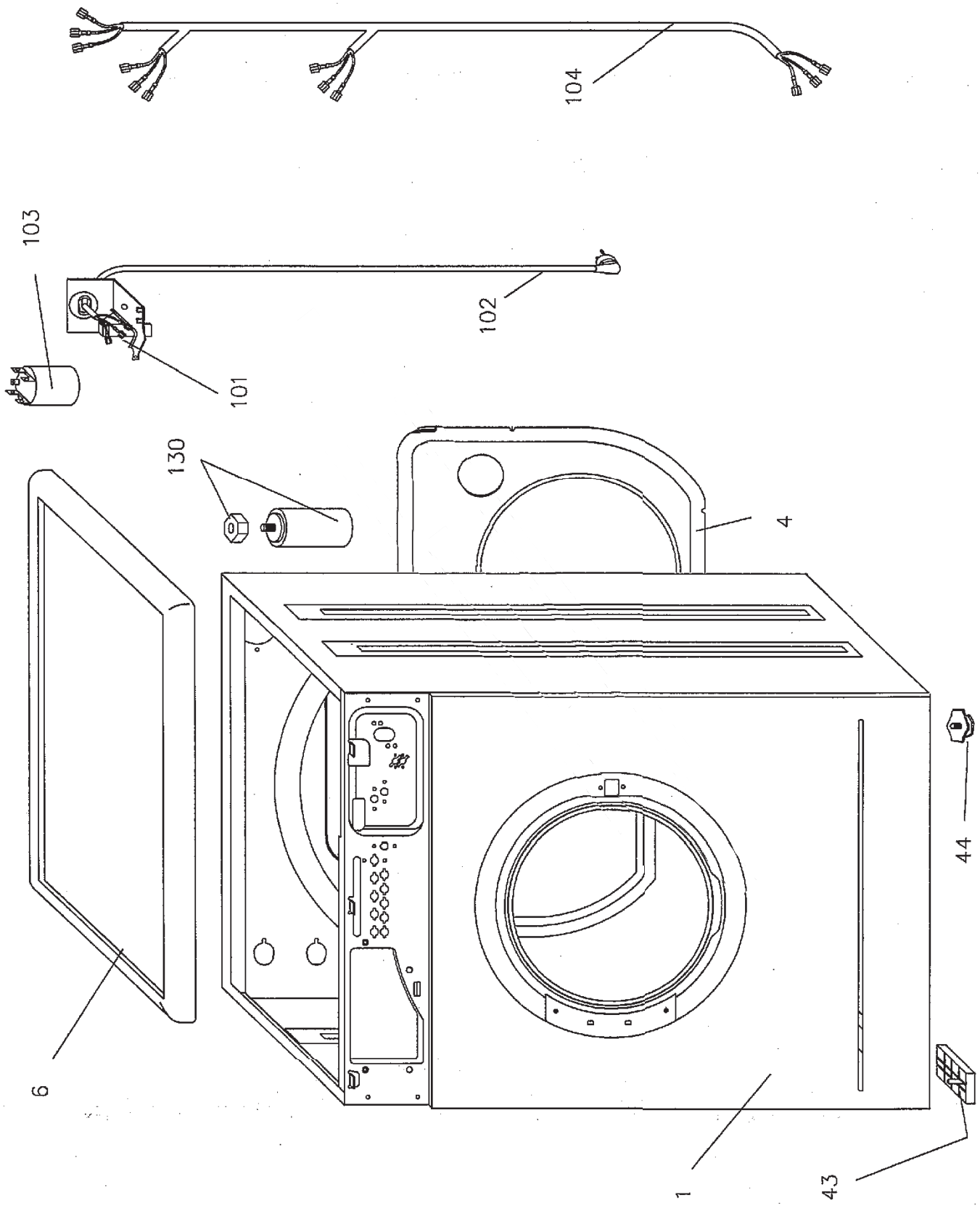
104
103
102
101
130
4
44
6
1
43