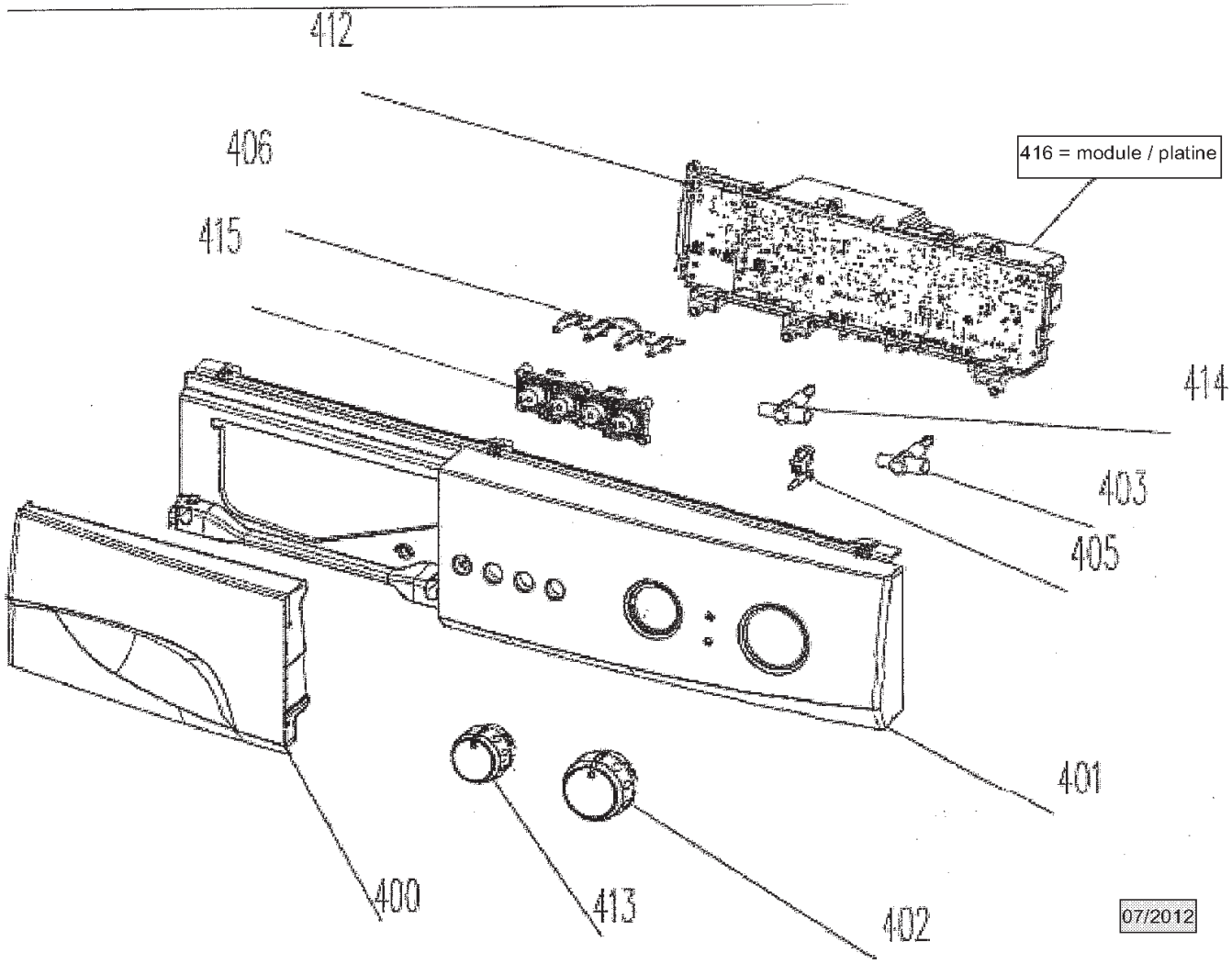
412
406
415
416 = module / platine
414
403
405
401
400
413
402
07/2012

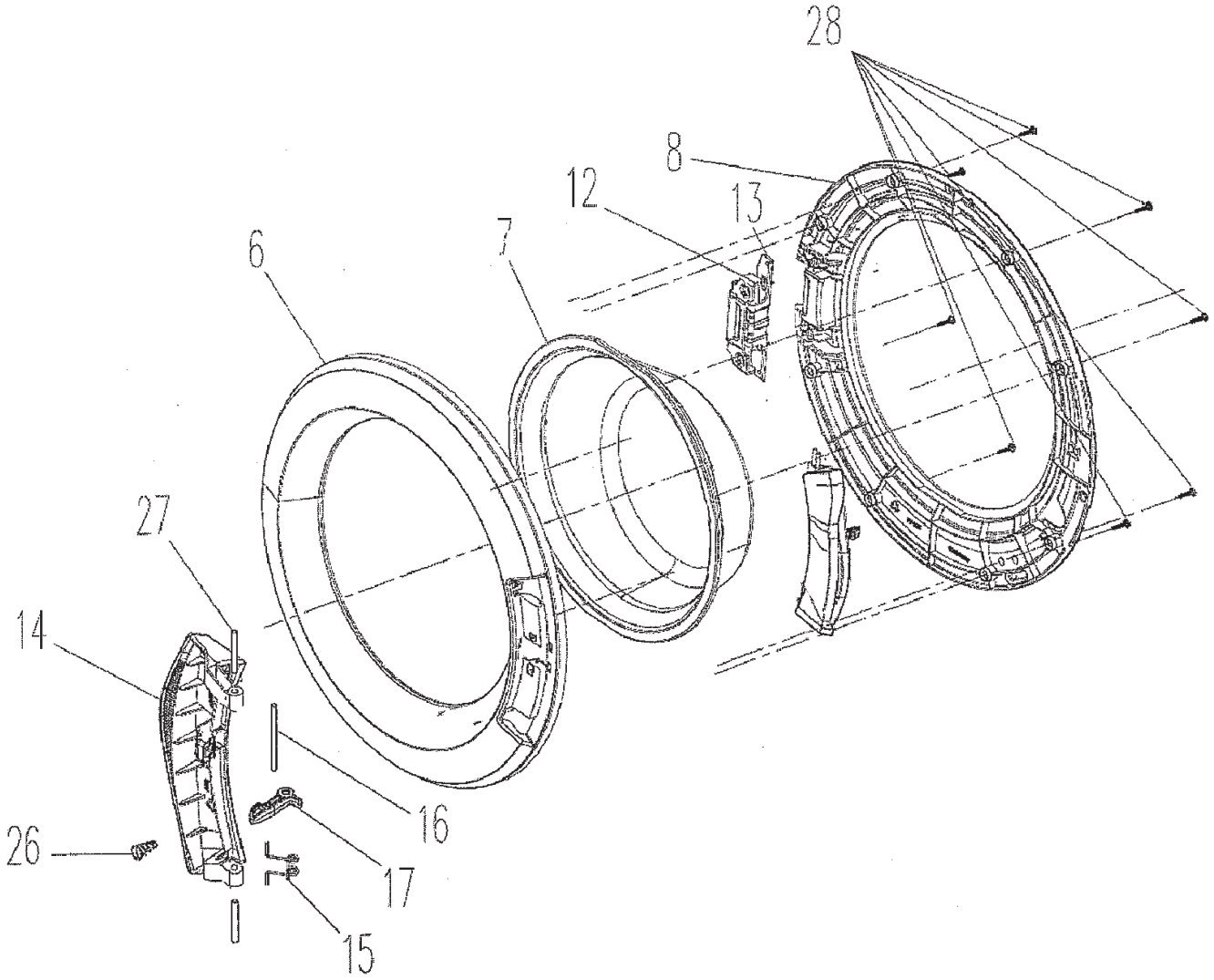
28
8
12
13
7
6
27
14
16
26
17
15

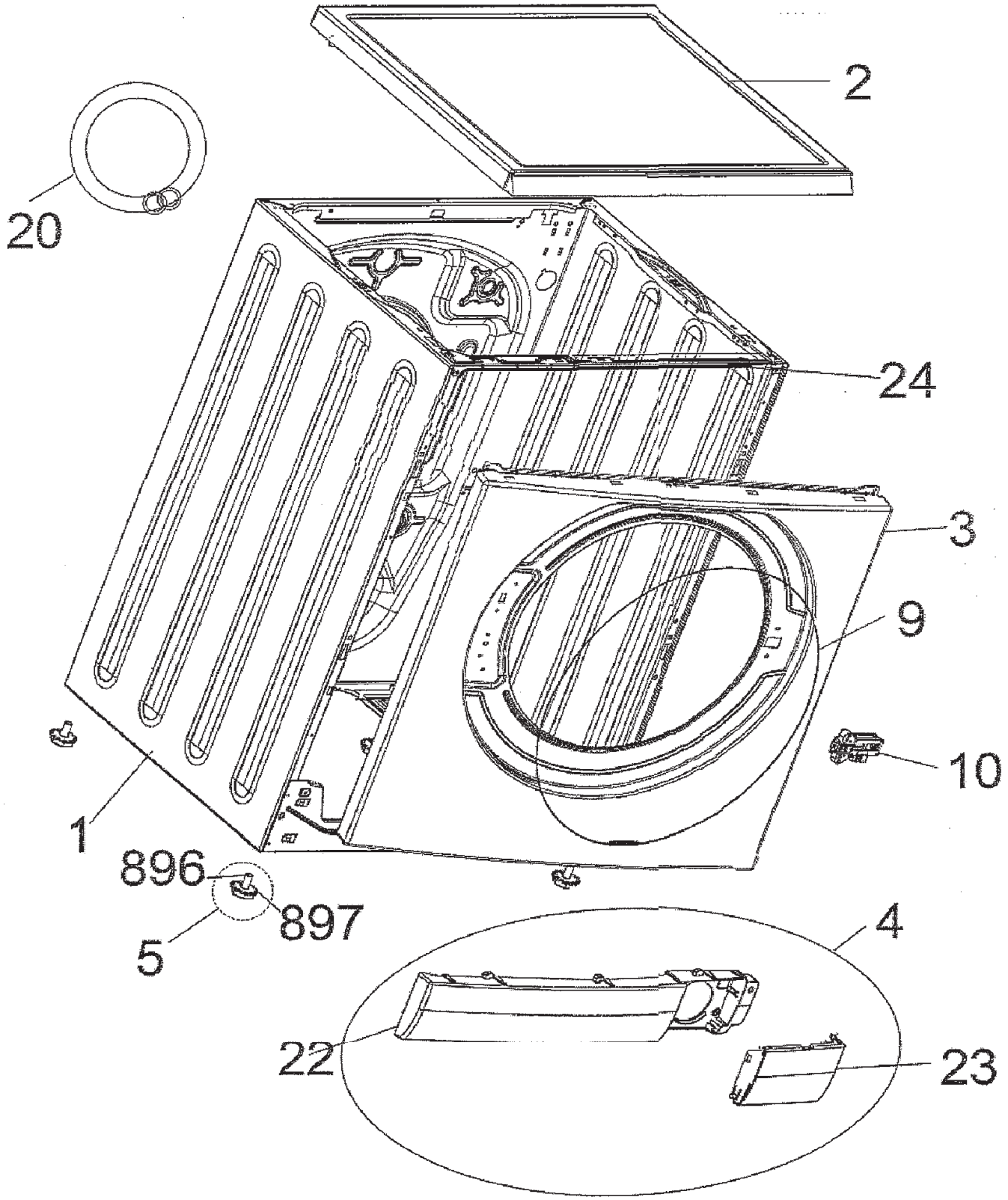
2
20
24
3
9
10
1
896
897
5
4
22
23

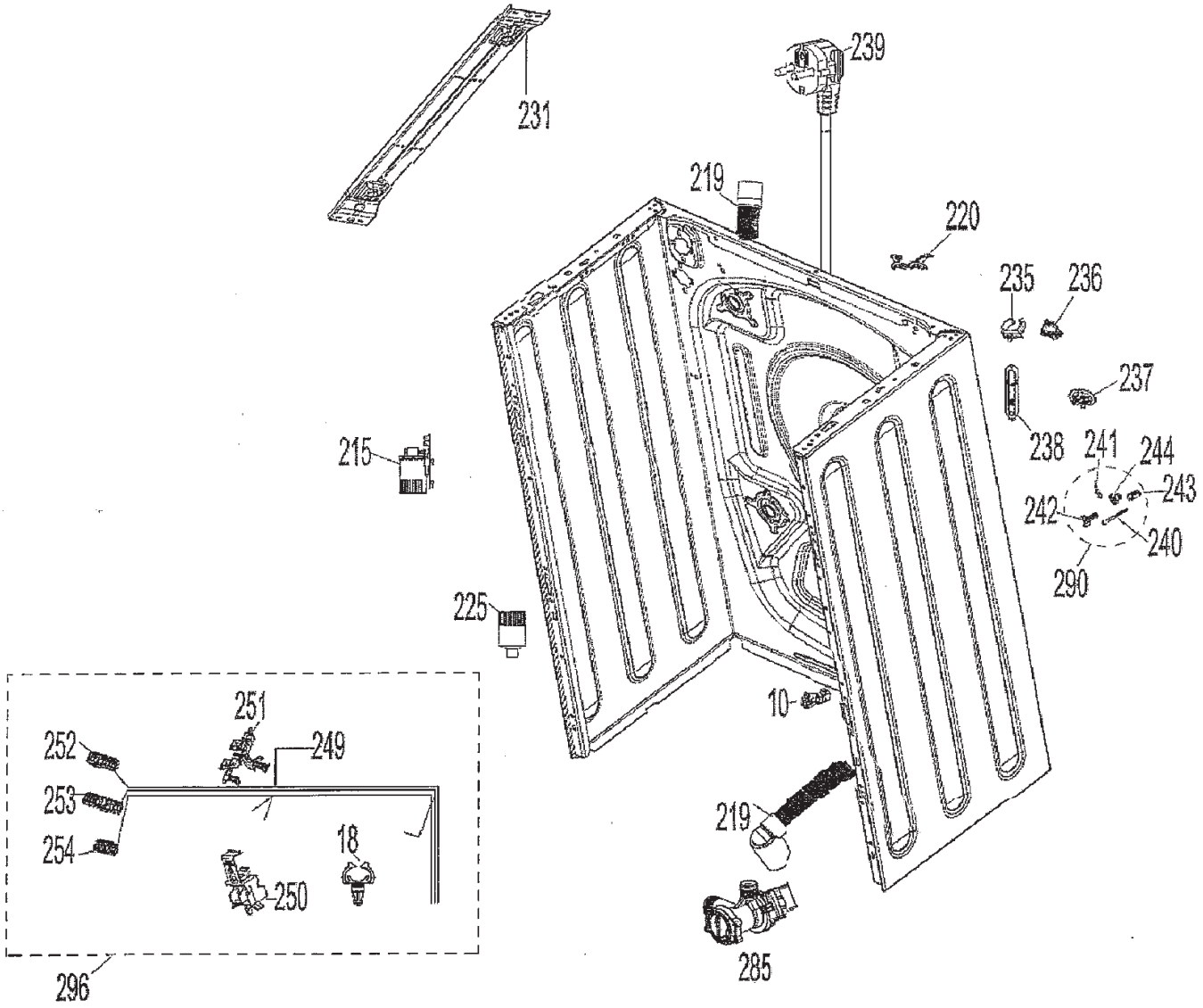
231
239
219
220
235
236
237
238
241
244
243
242
240
290
215
225
10
251
252
249
253
254
18
250
219
285
296

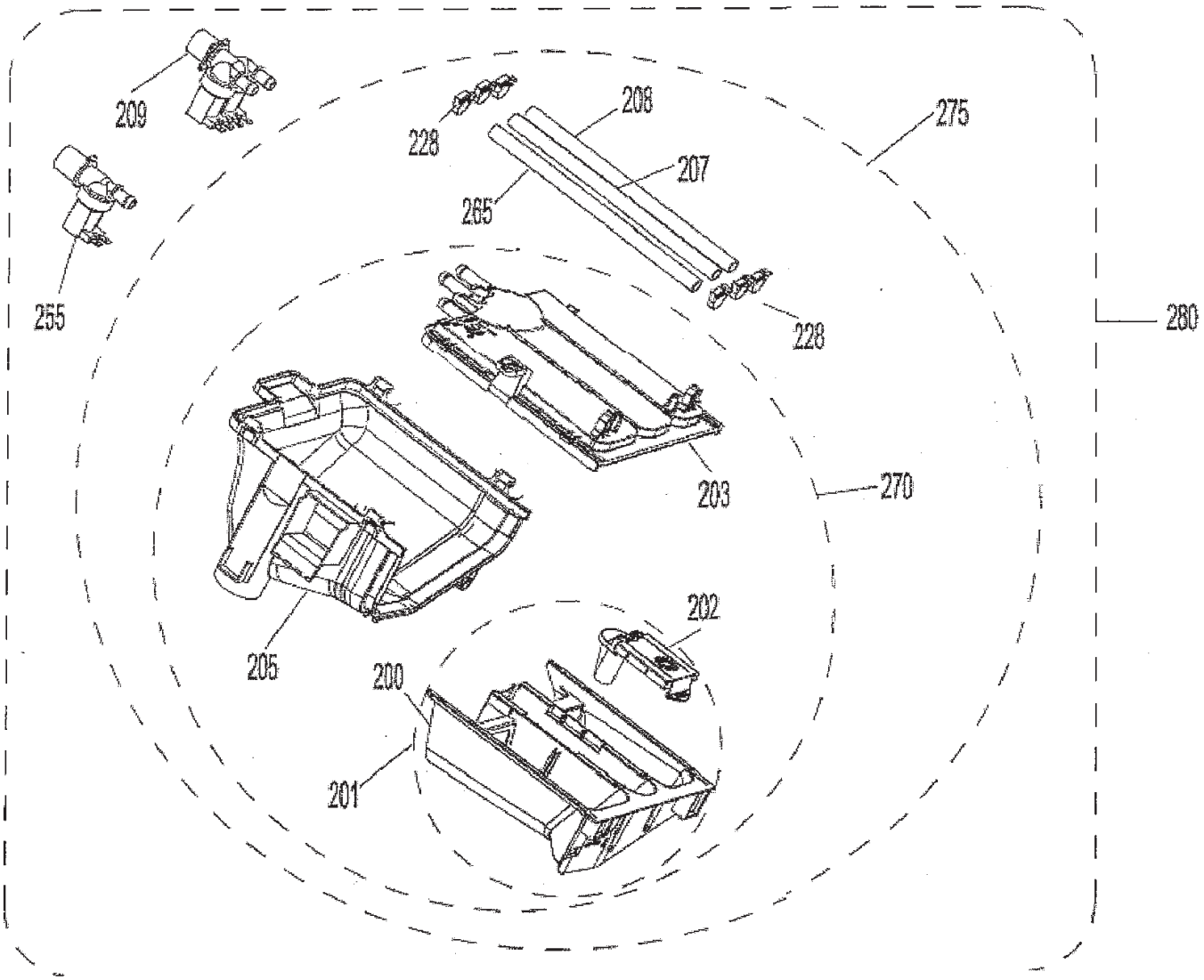
209
228
208
275
207
265
255
228
280
203
270
202
205
200
201

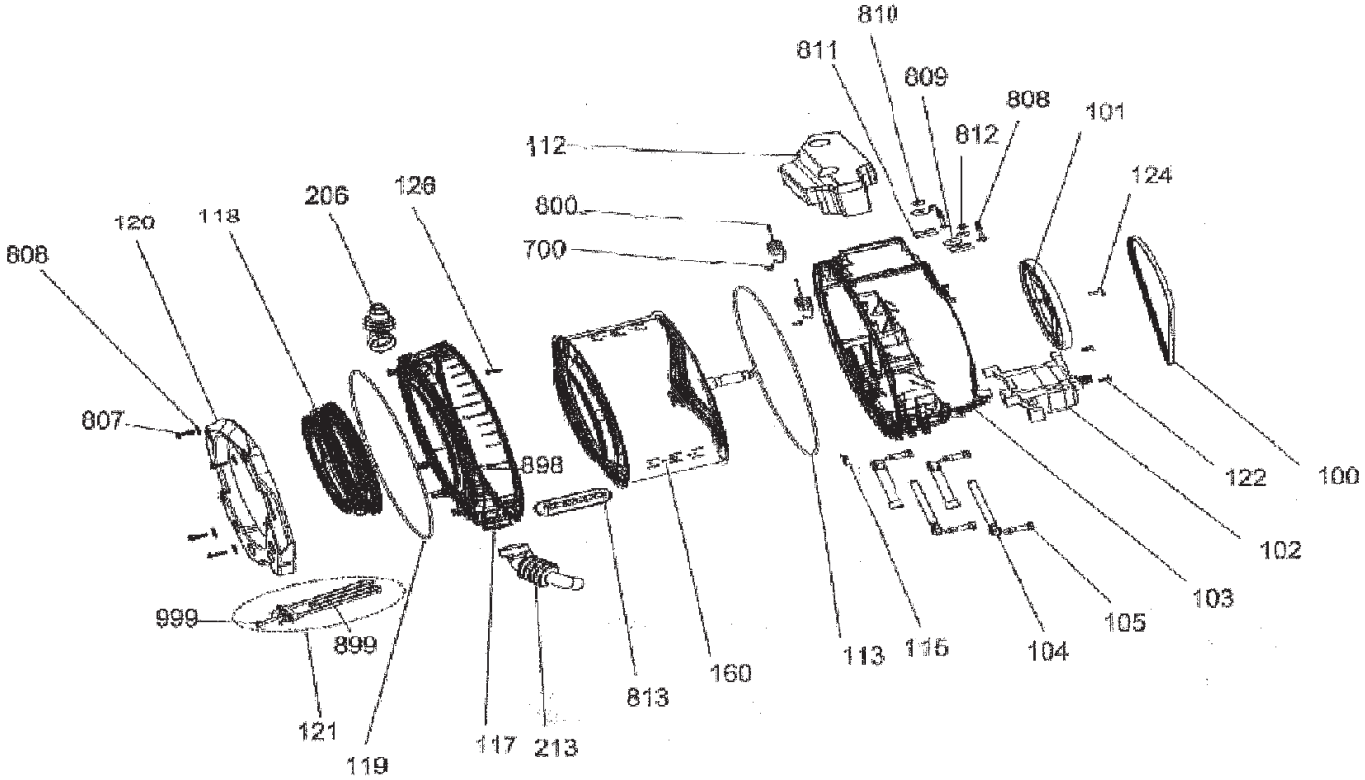
810
811
809
808
101
812
112
124
206
126
800
120
118
700
808
807
898
122
100
102
103
105
104
999
899
113
115
160
813
121
119
117
213

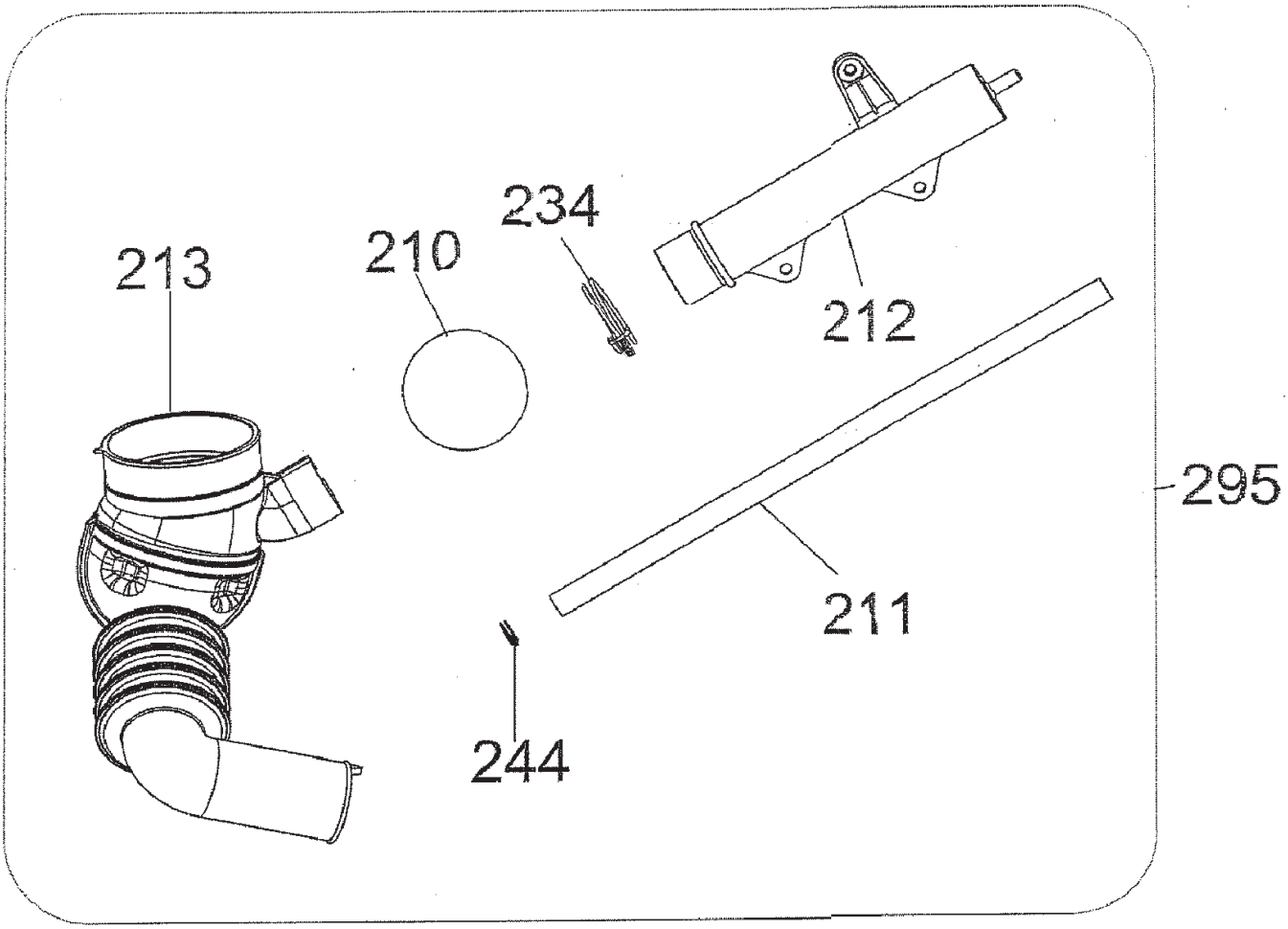
213
210
234
212
295
211
244