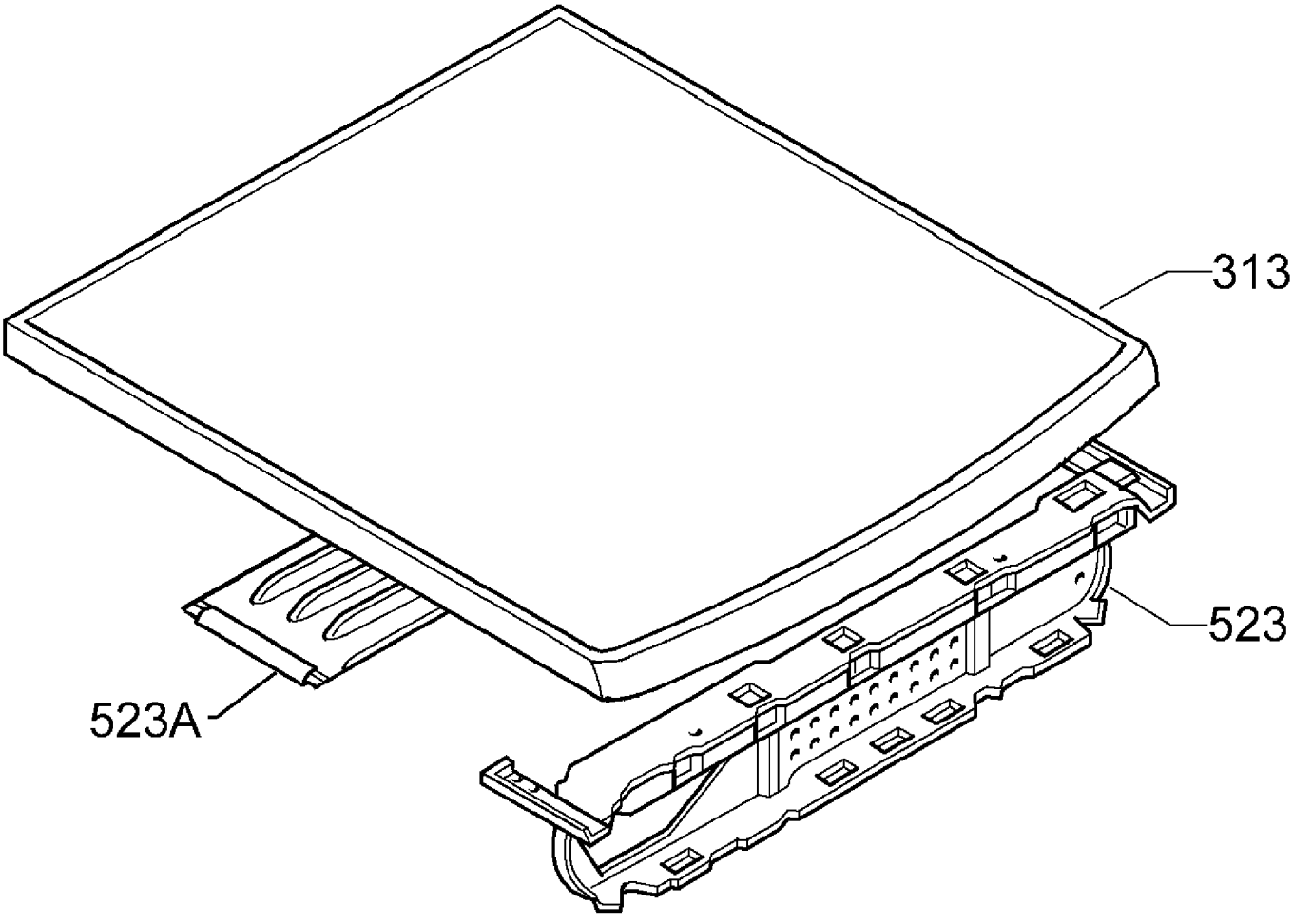
313
523
523A

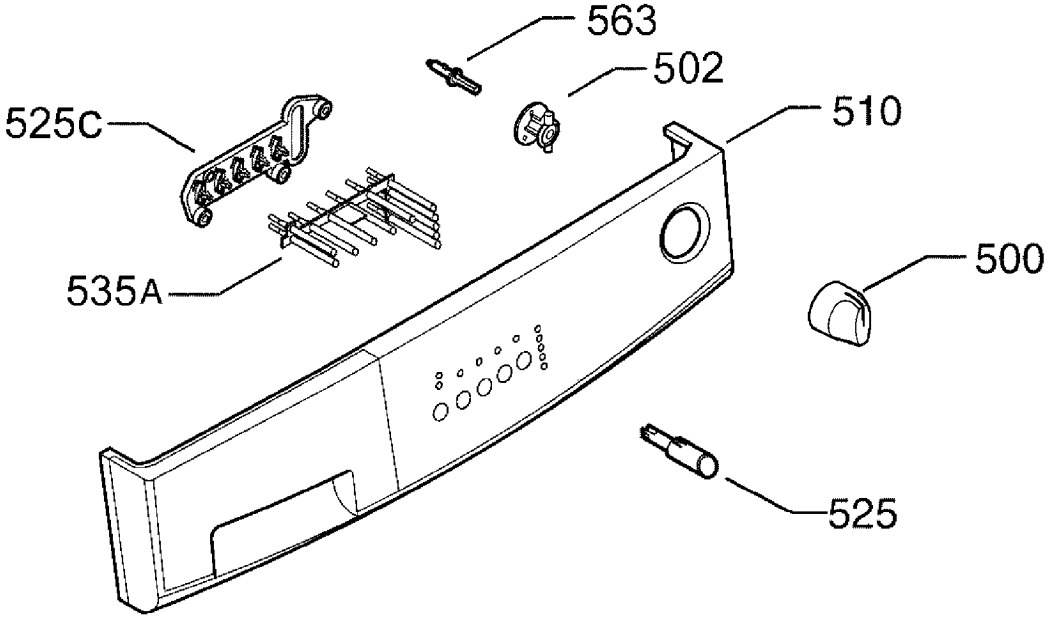
563
502
525C
510
535A
500
525