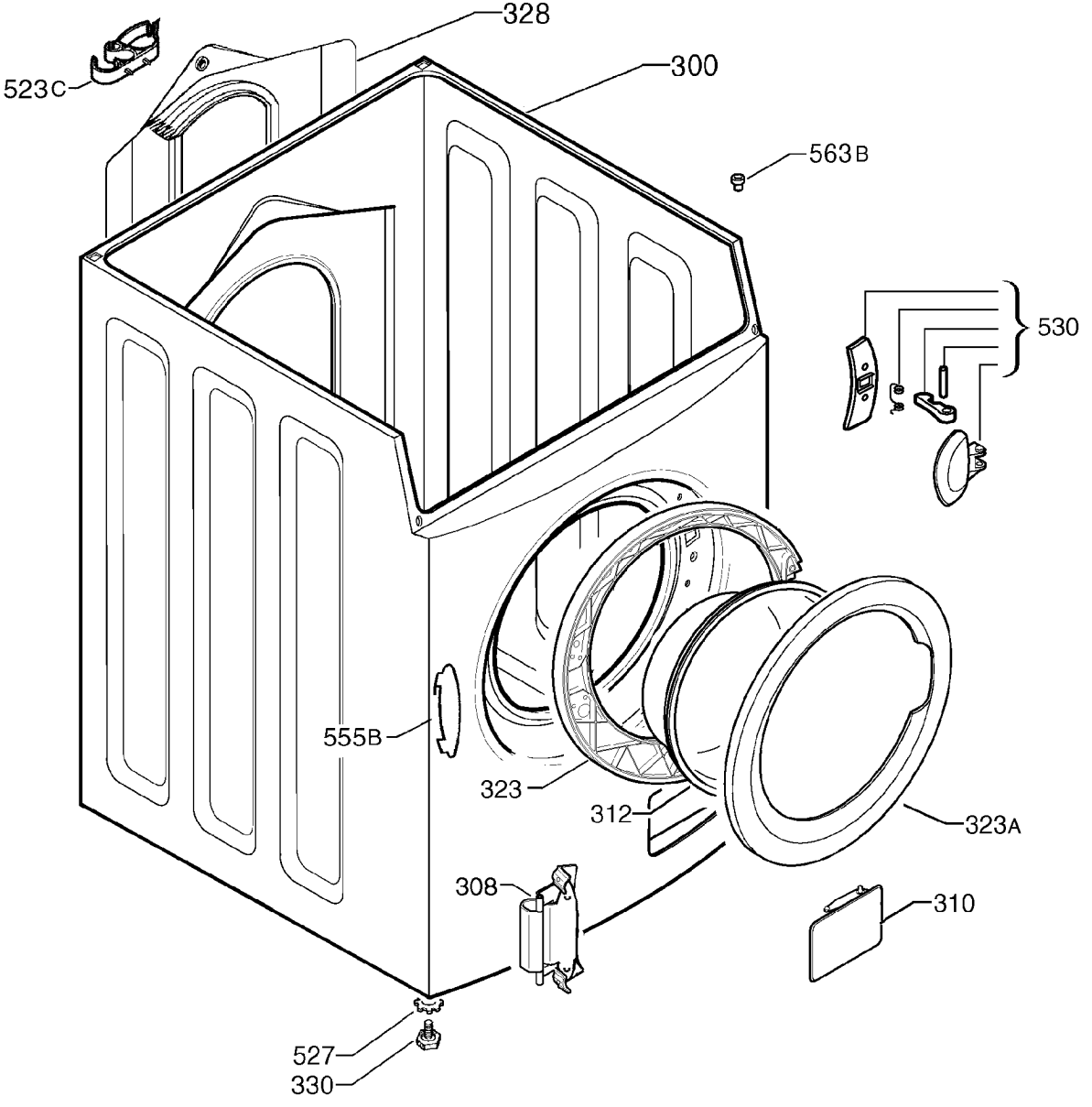

9143021258